CD Clock Radio

Audio

AJ3950
AJ3951
AJ3952

AJ 3950 - AJ 3951 - AJ 3952 CD Clock Radio

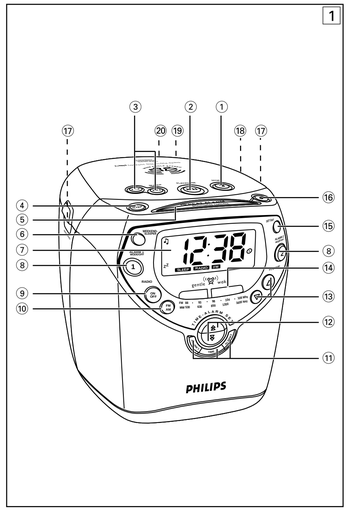

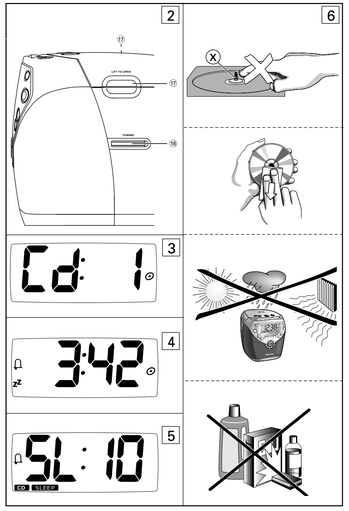

Meet PHILIPS at the internet http://www.philips.com

CLASS 1
LASER PRODUCT

Printed in Hong Kong

Cmm/RB/0120

English

CONTROLS/ INSTALLATION

CONTROLS (See figure 1 and 2)

•CD PLAYER

① **STOP ■**
- stops CD playback;
- stops sleep function in CD mode;
- stops the active CD alarm for 24 hours.

② **PLAY/ PAUSE ▶II**
- starts/ pauses CD playback.

③ **SEARCH ⏮, ⏭**
- skips CD tracks/ searches for a particular passage.

•GENERAL

④ **SLEEP**
- activates and adjusts the sleep time.

⑤ **REPEAT ALARM/ BRIGHTNESS CONTROL**
- changes **9 BRIGHTNESS LEVELS** of the display illumination;
- switches off the alarm for a 9 minute period;
- stops sleep function in CD, buzzer or radio mode.

⑥ **WEEKEND-SLEEPER**
- deactivates alarm 1 and/ or 2 for the weekend.

⑦ **Display**
- shows the clock/ alarm time and status of the set.

⑧ **ALARM 1 MODE/ OFF** or **ALARM 2 MODE/ OFF**
- sets/ reviews/ switches off alarm 1 or 2.

•RADIO

⑨ **ON/ OFF**
- switches the radio on/ off;
- stops sleep function in radio mode;
- stops the active radio alarm for 24 hours.

⑩ **FM/ AM (MW)**
- selects the radio waveband.

•SETTING TIMES

⑪ **ALARM 1, ALARM 2, TIME**
- sets the respective alarm or clock time

⑫ **▲, ▼**
- adjusts clock/ alarm times;
- adjusts the gentle wake minimum and maximum volume level for alarm 1 or 2;
- selects a CD wake up track for alarm 1 or 2.

⑬ **VOLUME ◡, ▲**
- adjusts the sound level.

⑭ **Frequency indicator**
- shows the radio frequency of your selected waveband

⑮ **SET DAY**
- sets the day for weekend sleeper activation.

⑯ **24 HR RESET**
- stops the active buzzer, radio or CD alarms for 24 hours.

⑰ **LIFT TO OPEN**
- opens/ closes CD door.

⑱ **TUNING**
- tunes to a radio station.

⑲ **Pigtail**
- aerial to improve FM reception.

⑳ **Mains lead**
- for AC mains supply.

The type plate is located on the bottom of the set.

CAUTION

Use of controls or adjustments or performance of procedures other than herein may result in hazardous radiation exposure or other unsafe operation.

INSTALLATION

Mains Supply and Demo mode

1 Check if the power voltage, shown on *the type plate on the bottom of the set*, corresponds to your local mains supply. If it does not, consult your dealer or service centre.

2 Connect the mains plug into the wall socket. The mains supply is now switched on and the display will show the **PHILIPS demo mode**.
→ ***PH...ILIPS*** scrolls across the display continuously.

• Press any control (with the exception of **REPEAT ALARM/ BRIGHTNESS CONTROL** on the set) to exit the demo mode.

3 To disconnect the set completely from the mains supply, withdraw the mains plug from the wall socket.

Standby power consumption (clock mode).....**3 W**

SWITCHING OFF ALARM

– inserted a CD incorrectly;
– inserted a damaged CD;
– forgotten to insert any CD;
– not closed the CD door properly.

SWITCHING OFF THE ALARM

There are three ways of switching off the alarm. Unless you cancel the alarm completely, the **24 HOUR ALARM RESET** will be automatically selected after 59 minutes, from the time your alarm time first goes off.

24 HOUR ALARM RESET

If you want the alarm mode to be stopped immediately but also wish to retain the same alarm setting for the following day:

• Press from 3 possible options according to your selected alarm:
a **24 HR RESET** to switch off the buzzer, radio or CD alarms;
b **STOP ■** CD alarm only.
c **ON/ OFF** radio alarm only.
→ You will hear a beep tone confirming 24 hour reset activation.

CANCELING THE ALARM COMPLETELY

To cancel the set alarm time before it goes off, or during the alarm call:

• Press **ALARM 1 MODE/ OFF** or **ALARM 2 MODE/ OFF** once or more until the selected alarm indicator disappears from the display.
→ If you cancel the alarm during the alarm call, you will also hear a beep tone confirming the alarm has been cancelled.

REPEAT ALARM

This will repeat your alarm call at 9-minute intervals.

• During the alarm call, press **REPEAT ALARM/ BRIGHTNESS CONTROL**.
• Repeat if desired up to an hour.

Notes:

• The selected alarm mode ⏲, ⏲, or ⏲ indicators will flash throughout the repeat alarm duration.
• If you are using the CD alarm mode, CD playback resumes at the point interrupted by the repeat alarm.
• During the CD alarm, CD playback continues for up to an hour unless you cancel/ reset the alarm.

Русский ОРГАНЫ УПРАВЛЕНИЯ И УСТАНОВКА

Органы управления (см Рис. 1 и 2)

• ПРОИГРЫВАТЕЛЬ ДИСКОВ

① **STOP ■**
- останавливает проигрывание дисков;
- прерывает функцию резерва в режиме дисков;
- прерывает действующий будильник дисков на 24 часа.

② **PLAY/ PAUSE ▶II**
- начинает/ приостанавливает проигрывание дисков.

③ **SEARCH ⏮, ⏭**
- прокручивает записи/ ищет необходимую запись.

• ОБЩЕЕ

④ **SLEEP**
- включает и регулирует время резерва..

⑤ **REPEAT ALARM/ BRIGHTNESS CONTROL**
-изменяет яркость дисплея;
- выключает будильник на 9 минут;
- прерывает функцию резерва в режиме дисков, звонка или радио.

⑥ **WEEKEND-SLEEPER**
- отключает будильник 1 и/ или 2 на выходные.

⑦ **Дисплей**
- показывает часы/время будильника и статус устройства.

⑧ **ALARM 1 MODE/ OFF** или **ALARM 2 MODE/ OFF**
- устанавливает/ проверяет/ выключает будильник 1 и/или2.

• РАДИО

⑨ **ON/ OFF**
- вкл/выкл радио
- прерывает функцию резерва в режиме радио;
- выключает действующий радио будильник на 24 часа.

⑩ **FM/ AM (MW)**
- выбирает полосу радио.

• УСТАНОВКА ВРЕМЕНИ

⑪ **ALARM 1, ALARM 2, TIME**
- устанавливает время будильника или будильника

⑫ **▲, ▼**
- регулирует часы/будильник;
- регулирует уровень будильника от максимального до минимального для сигнала 1 или 2;
- выбирает записи для побудки для сигнала 1 или 2.

⑬ **VOLUME ◡, ▲**
- регулирует уровень звука.

⑭ **индикатор частоты**
- показывает радио частоту выбранной полосы

⑮ **SET DAY**
- устанавливает день включения резерва на выходные.

⑯ **24 HR RESET**
- останавливает действующий звонок, радио сигнал или на диске на 24 часа.

⑰ **LIFT TO OPEN**
- открывает/закрывает дверцу для дисков.

⑱ **TUNING**
- настраивает на радио станцию.

⑲ **Отрезок**
- антенна для улучшения приёма FM.

⑳ **Сетевой кабель**
- для переменного сетевого питания.

Техническая табличка установлена на основании устройства.

ВНИМАНИЕ

Использование органов управления, регулировки и характеристик процедур, не указанных в этой инструкции, приведёт к опасному воздействию радиации и другим видам опасности.

УСТАНОВКА

Сетевое питание и режим demo

1 Проверьте соответствие напряжения на технической табличке местному сетевому напряжению. Если они различны, свяжитесь с поставщиком или центром обслуживания.

2 Подключите сетевой кабель к стенной розетке. Сетевое питание подано, на дисплее появится режим **demo PHILIPS.**
→ ***PH...ILIPS*** энергерывно прокручивается по дисплею.

• Нажмите любую кнопку (кроме **REPEAT ALARM/ BRIGHTNESS CONTROL**) на устройстве для выхода из режима demo.

3 Для полного отключения сетевого питания разъедините разъём на стене.

Потребление питания в резерве (режим часов).....**3 Вт**

ВЫКЛЮЧЕНИЕ БУДИЛЬНИКА

– неверно установили диск;
– установили повреждённый диск;
– забыли вместе диск;
– не закрыли дверцу отсека.

Выключение сигнала

Сигнал можно отключить двумя способами. Если вы не аннулировали сигнал, **сброс 24 часового сигнала** выбирается автоматически спустя 59 мин с момента, когда время сигнала истекает первый раз.

СБРОС 24 ЧАСОВОГО СИГНАЛА

Если нужно немедленно прервать режим сигнала, но сохранить уставку для следующего дня:

• Выберите из 3 возможных вариантов выбранного вида побудки:
a **24 HR RESET** для выключения сигнала будильника, радио или диска
б **STOP ■** только будильник
в **ON/ OFF**:только радио..
→ Для подтверждения установки 24 часового сброса прозвучит сигнал.

ПОЛНОЕ ОТКЛЮЧЕНИЕ СИГНАЛА

Для полного аннулирования сигнала до его срабатывания или во время срабатывания:

• Нажмите **ALARM 1 MODE/ OFF** или **ALARM 2 MODE/ OFF** один или несколько раз до исчезновения с дисплея его символа.
→Если Вы отмените сигнал во время его срабатывания, Вы опять услышите сигнал, подтверждающий отмену.

REPEAT ALARM - ПОВТОРЕНИЕ СИГНАЛА

Это обеспечит повторение сигнала с интервалом 9 мин.

• Во время срабатывания сигнала нажмите **REPEAT ALARM/ BRIGHTNESS CONTROL..**
• Повторите по необходимости до одного часа.

Примечание:

• Во время повторения сигнала будут мигать индикаторы ⏲, ⏲, или ⏲ выбранного режима сигнала.
• Если вы используете сигнал с диском, проигрывание возобновляется с момента прерывания повторным сигналом.
• Во время сигнала с диском проигрывание продолжается до одного часа, если Вы не аннулируете или сбросите сигнал.

SETTING TIMES, DAY

MEMORY BACKUP

The memory backup conveniently allows your day, alarm and clock time settings to be stored for up to 3 minutes when there is a mains interruption e.g. AC mains failure.
The complete CD clock radio and illumination will be switched off. As soon as the mains supply returns, the display will indicate the correct time.

• If mains supply returns after 3 minutes, the display will show the **PHILIPS demo mode** and you will need to re-enter the day, alarm and clock times.

BASIC FEATURES

Illumination brightness

• Press **REPEAT ALARM/ BRIGHTNESS CONTROL** once or more.
→ The brightness of the display will change in this sequence:
LOW → MEDIUM → BRIGHT → LOW...

Volume

Press **VOLUME ◡** or ▲ to adjust the volume level. The volume level *LO:* is indicated as a number from 0-32.

SETTING THE CLOCK AND ALARM TIMES

The time is displayed using the 24 hour clock.

1 Press **TIME**, **ALARM 1** or **ALARM 2** briefly until the respective clock or alarm time display flashes.

2 Press and hold down ▲ ▼ to adjust both the hours and minutes.

• By pressing ▲ or ▼ respectively, the time increases/ decreases rapidly and continuously from minutes to hours. Release ▲ or ▼ when you have reached the correct setting.

• If you need to adjust the time slowly, minute by minute, press ▲ or ▼ briefly and repeatedly.

3 Press **TIME**, **ALARM 1** or **ALARM 2** to confirm your respective time setting.

CD

SETTING THE DAY

Setting the day enables you to set the **WEEKEND-SLEEPER** function. If you attempt to use the **WEEKEND-SLEEPER** prior to setting the day (Monday to Sunday, 1-7) *dAY* will show briefly in the display to remind you to set the day first.

1 Press **SET DAY**.

2 While the day display is shown, press **SET DAY** again once or more to select the day numbered from **dAY 1-7** (Monday-Sunday).
→ The display will revert to show the clock time.

CD PLAYBACK

1 To open the CD door, lift at the edge marked **LIFT TO OPEN**

2 Insert a CD with the printed side facing up, and close the door.

3 Press **PLAY/ PAUSE ▶II** to start playback.
→ The CD indicator CD, *Cd: --* and the total number of tracks are shown, followed by the first track number before returning to clock time.
– *door* is shown if you have not closed the CD door/ open the CD door and close the door.
– *noCd* is shown if no CD has been inserted/ inserted incorrectly.
– *nFCd* is shown if the CD-R(W) is non-finalized
– *Err* indicates a general error in operation of the set.
→ The display returns to clock time.

4 Adjust the sound with **VOLUME ◡** or ▲.

5 To interrupt, press **PLAY/ PAUSE ▶II**.

• The current track number shows briefly before returning to clock time. CD flashes during pause.

6 Press **PLAY/ PAUSE ▶II** again to resume playback.

7 Press **STOP ■** to stop playback.
→ The display returns to clock time.

WEEKEND-SLEEPER/ SLEEP

WEEKEND-SLEEPER

This feature deactivates the alarm every Saturday and Sunday and resumes the alarm function Monday to Friday. Make sure, however, that you have set the day first.

• See chapter on SETTING THE DAY.

1 Press **WEEKEND-SLEEPER** once or more until Z^Z appears for one or both alarms.

2 To cancel the weekend-sleeper function repeat step 1 until Z^Z disappears from the display. See figure 4.

SLEEP

About Sleep

The CD clock radio has a built-in sleep timer which enables the set to be automatically switched off during radio or CD playback after a set period of time. There are four sleep times before the set turns itself off:
10, 30, 60, 90 minutes and off.
The sleep function does not affect the operation of your alarm settings.

Setting Sleep

1 Press **PLAY/ PAUSE ▶II** (CD) or **ON/ OFF** (radio) to switch on the respective mode.

• For the CD mode, make sure you have inserted a disc first.

2 Select your sleep time by pressing **SLEEP** once or more until the desired sleep time is shown. See figure 5.

3 To cancel the sleep function you can either:
– press **SLEEP** once or more until SLEEP disappears from the display
– press **REPEAT ALARM/ BRIGHTNESS CONTROL**
– press **STOP ■** (CD only)
– press **ON/ OFF** (radio only).

MAINTENANCE

MAINTENANCE

General (See figure 6)

• If you do not intend to use the CD clock radio for a long time, withdraw the power plug from the wall outlet.
• Do not expose the set or CDs to humidity, rain, sand or excessive heat caused by heating equipment or direct sunlight.
• To clean the set, use a soft, slightly dampened chamois leather. Do not use any cleaning agents containing alcohol, ammonia, benzene or abrasives as these may harm the housing.

CD player and CD handling

• The lens of the CD player should never be touched!
• Sudden changes in the surrounding temperature can cause condensation to form and the lens of your CD player to cloud over. Playing a CD is then not possible. Do not attempt to clean the lens but leave the set in a warm environment until the moisture evaporates.
• Always shut the CD door to keep the CD compartment dust-free. To clean, dust the compartment with a soft dry cloth.
• To take a CD out of its box, press the centre spindle while lifting the CD. Always pick up the CD by the edge and replace the CD in its box after use to avoid scratching and dust.
• To clean the CD, wipe in a straight line from the centre towards the edge using a soft, lint-free cloth. Do not use cleaning agents as they may damage the disc.
• Never write on a CD or attach any stickers to it.

Environmental information

All unnecessary packaging material has been omitted to make the packaging easy to separate into three materials: cardboard (box), expandable polystyrene (buffer), polyethylene (bags, protective foam).
Your set consists of materials which can be recycled if disassembled by a specialized company. Please observe local regulations on the disposal of packing materials and old equipment.

УСТАНОВКА ВРЕМЕНИ И ДНЯ

ДУБЛИРОВАНИЕ ПАМЯТИ

Дублирование памяти удобно и позволяет сохранять уставки дня, будильника и времени в течение трёх минут после прерывания, напр., перемешного сетевого питания. Освещение часов, радио и указания будут полностью выключены. После включения сетевого питания дисплей показает верное время.

• Если сетевое питание восстанавливается спустя 3 мин, на дисплее появится режим **demo PHILIPS**. и Вам придётся снова ввести день, будильник и верное время.

ОСНОВНЫЕ ХАРАКТЕРИСТИКИ

Яркость освещения

• Нажмите **REPEAT ALARM/ BRIGHTNESS CONTROL** один или несколько раз.
→ Яркость дисплея изменится в указанной ниже последовательности:
НИЗК → СР → ЯРК → НИЗК...

Уровень

Нажмите **VOLUME ◡** или ▲ для регулировки уровня. Уровень *LO:* указывается в пределах 0-32.

УСТАНОВКА ЧАСОВ И БУДИЛЬНИКА

Время указывается в 24 часах.

1 Нажмите **TIME**, **ALARM 1** или **ALARM 2** кратковременно до мигания нужного дисплея – часы или будильник.

2 Нажмите и держите ▲ ▼ для установки часов и минут.

• Нажмите и или 8 время увеличивается или уменьшается, соответственно, быстро и непрерывно от минут до часов . Освободите ▲ или ▼ при установке нужных значений.

• Если нужно отрегулировать время медленно, по минуте, нажмите ▲ или ▼ кратковременно несколько раз.

3 Нажмите **TIME**, **ALARM 1** или **ALARM 2** для подтверждения Ваших уставок времени.

УСТАНОВКА ДНЯ

Установка дня позволяет установить функцию резерва на выходные дни. Если Вы попытаетесь установить эту функцию до установки дней (понедельник – воскресение), на дисплее появятся 1-7) *dAY* на короткое время, чтобы напомнить необходимость установки дней сначала.

1 Нажмите **SET DAY**.

2 При показе дня, нажмите **SET DAY** один или несколько раз для выбора дня из **dAY 1-7** (понедельник – воскресение).
→ Дисплей вернётся к показу времени.

ПРОИГРЫВАНИЕ ДИСКОВ

1 Для открывания дверцы для дисков поднимите край с меткой **LIFT TO OPEN**.

2 Установите диск напечатанной стороной вверх и закройте дверцу.

3 Нажмите **PLAY/ PAUSE ▶II** для начала проигрывания.
→ Появится индикатор диска CD, *Cd: --* и общее число записей, затем номер первой запись, в после этого время.
– *door* появится на дисплее, если Вы не закрыли дверцу, или открыли её во время проигрывания.
– *noCd* появится на дисплее, если диск не установлен или установлен неправильно.
– *nFCd* появится на дисплее, если диск CD-R(W) незавершён
– *Err* означает общую ошибку работы устройства.
→ дисплей возвращается к показу времени.

4 Отрегулируйте звук с помощью **VOLUME ◡** или ▲.

5 для прерывания нажмите **PLAY/ PAUSE ▶II**.

• Появится номер текущей записи, затем время. Во время паузы мигает CD.

6 Снова нажмите **PLAY/ PAUSE ▶II** для возобновления проигрывания.

7 Нажмите **STOP ■** для прекращения проигрывания.
→ дисплей возвращается к показу времени.

БУДИЛЬНИК В ВЫХОДНЫЕ/СОН

БУДИЛЬНИК В ВЫХОДНЫЕ

Эта характеристика отключает сигнал на выходные и восстанавливает его в будни. Однако необходимо проверить сначала установку дней.

• См раздел УСТАНОВКА ДНЯ .

1 Нажмите **WEEKEND-SLEEPER** один или несколько раз до появления Z^Z для одного или обоих сигналов.

2 Для отмены будильника на выходные повторите п. 1 до исчезновения Z^Z с дисплея. См Рис. 4.

СОН (SLEEP)

О функции СОН

Диск, радио и часы имеют встроенный таймер дня сна, который обеспечивает автоматическое отключение устройства во время проигрывания радио или диска после установленного периода времени. Можно выбрать четыре времени отключения. Устройство отключается через 10, 30, 60 или 90 минут после проигрывания.
Эта функция не влияет на остальные уставки сигналов.

Установка функции сна

1 Нажмите **PLAY/ PAUSE ▶II** (проигрыватель дисков) или **ON OFF** (радио) для включения нужного режима.

• Для режима дисков не забудьте установить диск.

2 Установите время сна путём нажатия **SLEEP** один или несколько раз до появления нужного времени. См Рис. 5

3 Для отключения этого режима нужно сделать одно из следующих:
– Нажмите **SLEEP** один или SLEEP несколько раз до исчезновения с дисплея
– Нажмите **REPEAT ALARM/ BRIGHTNESS CONTROL**
– Нажмите **STOP ■** (только для дисков)
– Нажмите **ON/ OFF** (только для радио).

Уход

Общее (См Рис. 6)

• Если Вы не собираетесь использовать устройство в течение продолжительного времени, выньте сетевой кабель из настенной розетки.
• Не подвергайте устройство или диск воздействию дождя, влаги, песка или избыточной температуры от нагревательного оборудования или прямых солнечных лучей.
• Для очистки используйте мягкую влажную ткань. Не используйте чистящих агентов, содержащих спирт, нашатырь, бензин или абразивы, т.к. это может повредить корпус.

Обращение с проигрывателем дисков и с дисками

• Никогда не прикасайтесь к линзам проигрывателя!
• Резкое изменение температуры может привести к конденсации и затуманиванию линз проигрывателя. В таком случае проигрывание дисков невозможно. Не пытайтесь очистить линзы, просто оставьте устройство в теплом помещении до исчезания влаги с линз.
• Для предотвращения попадания пыли в отсек для дисков всегда держите дверцу закрытой. Для очистки протрите сухой мягкой тканью.
• Для вынимания диска из фут ляра нажмите на центр и поднимите диск. Всегда поднимайте диска за края и укладывайте диск обратно в футляр после использования для предотвращения его повреждения и накопления пыли.
• Для очистки протрите мягкой безворсовой ткань по прямой линии от центра к краям. Не используйте чистящих агентов, т.к. они могут повредить диск.
• Никогда не пишите на диске и не наклеивайте наклейки.

Информация по охране среды

Весь упаковочный материал был сокращён до минимума и может быть легко разделён на три группы: картон (коробка), полистирол (буфер) и полиэтилен (мешки, защитный поролон).
Ваше устройство состоит из материалов, которые могут быть переработаны специальными компаниями. Соблюдайте местные правила избавления от упаковки и старого оборудования.

ČESKA REPUBLIKÁ

Vystraha!

Tento přístroj pracuje s laserovým paprskem. Při nesprávné manipulaci s přístrojem (v rozporu s tímto návodem) může dojít k nebezpečnému záření. Proto přístroj za chodu neotevírejte ani nesmírejte jeho kryty. Jakoukoli opravu vždy svěřte specializovanému servisu.

Nebezpečí!

Při sejmutí krytů a odjištění bezpečnostních spínačů hrozí nebezpečí neviditelného laserového záření!

Chraňte se před přímým zásahem laserového paprsku.

Záruka

Pokud byste z jakéhokoli důvodu přístroj demontovali, vždy nejdříve vytáhněte síťovou zástrčku.

Přístroj chraňte před jakoukoli vlhkostí i před kapkami vody.

SLOVAK REPUBLIC

Prístroj sa nesmie používať v mokrom a vlhkom prostredí! Chráňte pred striekajúcou a kvapkajúcou vodou!

MAGYARORSZÁG

Minőségtanúsítás

A garanciajegyen feltüntetett forgalombahozó vállalat a 2/1984. (III.10.) BkM-IpM együttes rendelet értelmében tanúsítja, hogy ezen készülék megfelel a műszaki adatokban megadott értékeknek.

Figyelem!

A meghibásodott készüléket – beleértve a hálózati csatlakozót is – csak szakember (szerviz) javíthatja.
Ne tegye ki a készüléket esőnek vagy nedvesség hatásának!

Garancia

A forgalombahozó vállalat a termékre 12 hónap garanciát vállal.

Névleges feszültség.....230 V
Elemes működéshez.....Nil
Névleges frekvencia.....50 Hz

Tömeg.....1,6 kg

Befoglaló méretek
szélesség.....150 mm
magasság.....199 mm
mélység.....158 mm

Rádiórész vételi tartomány
FM (CCIR).....87.5 - 108 MHz
MW.....526 - 1606.5 kHz

Erősítőrész
Kimenteli teljesítmény.....2 x 500 mW RMS

NOTES

NOTES

CD/ RADIO

Selecting a different track during playback

The track number appears briefly in the display when you press **SEARCH ⏮** or **⏭** to skip tracks.

• Press **SEARCH ⏭** once or more to skip to the next track(s).
• Press **SEARCH ⏮** more than once to skip to previous tracks.
• Press **SEARCH ⏮** once and playback will return to the beginning of the current track.

Finding a passage within a track

1 During playback, press and hold down **SEARCH ⏮** or **⏭**.
→ The CD is played at high speed and low volume; the display will show *Cd:* and your current track number.

2 Release **SEARCH ⏮** or **⏭** when you recognize the passage you want.
→ Normal CD playback and standby clock time resumes.

RADIO

1 Press **ON/ OFF** to switch on the radio.
→ *Lu* is displayed briefly followed by the clock time RADIO , and the last selected waveband.

2 Press **FM/ AM** if you wish to change waveband.

3 Adjust the sound using **VOLUME ◡** or ▲.

4 Adjust the **TUNING** wheel to tune to a radio station.

To improve reception:

FM: Extend pigtail at the back of the set fully for optimum reception.

AM (MW): uses a built-in aerial. Direct the antenna by adjusting the position of your set.

5 Press **ON/ OFF** to switch off the radio.
→ RADIO and the waveband disappear from the display.

SETTING ALARM OPTIONS

SETTING THE ALARM OPTIONS

General

Two different alarm times, **ALARM 1** or **2** can be set in the CD, radio or buzzer modes. This can be useful when for example you need to be woken up at a different time during the week and at the weekend.

- *Remember to first set the DAY, clock and alarm time functions correctly!*
- *Make sure your selected alarm symbol is shown.*

Viewing the Alarm Mode Options

1 Select your choice of alarm mode by pressing **ALARM 1** or **ALARM 2 MODE/ OFF** once or more to find your respective mode.
→ The alarm mode display sequence is shown:
– *Lo:CD* – default volume level for start of gentle wake alarm
– *Hi:16* – default maximum volume level for gentle wake alarm
– Followed by the 3 different alarms:
(buzzer) *bRL*, or
(radio) *Lu*, or
CD mode with CD and a track number *1-99*.

2 Read the following chapters to adjust or select the respective modes.

Adjusting the Gentle Wake Volume

A sure way of getting up in the mornings, the **gentle wake** volume for the alarm begins from gentle volume e.g *Lo:CD* (low) and gradually increases to a higher volume e.g. *Hi:11*.
The default volume range is *Lo:CD* and *Hi:16*. If you wish to change the default volume for the buzzer, radio or CD alarm:

1 In the standby mode, press **ALARM 1 MODE/ OFF** or **ALARM 2 MODE/ OFF** once.

2 As soon as *Lo:CD* appears, press ▲ or ▼ once or more to adjust the starting volume of your alarm.

3 To set the maximum volume for your alarm, press **ALARM 1 MODE/ OFF** or **ALARM 2 MODE/ OFF** again to change to the *Hi:16* display.

4 As soon as *Hi:16* appears, press ▲ or ▼ until you reach the desired volume level (*10-32*).

Notes:

• The *Hi* volume is always greater or equal to the

TROUBLESHOOTING

TROUBLESHOOTING

If a fault occurs, first check the points listed below before taking the set for repair.
If you are unable to remedy a problem by following these hints, consult your dealer or service centre

WARNING:

Do not open the set as there is a risk of electric shock!
Under no circumstances should you try to repair the set yourself, as this will invalidate the guarantee.

Problem
Possible Cause
- Remedy

No sound
Volume not adjusted
- Adjust the volume

No reaction to any operation of the buttons
Electrostatic discharge
- Disconnect the set from the power supply and reconnect the set after 5 minutes

•CD PLAYER

CD playback does not work
CD badly scratched or dirty
- Replace/ clean CD

Laser lens steamed up
- Wait until lens has acclimatized

Laser lens dirty
- Clean lens by playing a CD lens cleaning disc

CD-R(W) is non-finalized
- Use a finalized CD-R(W)

•RADIO

Occasional crackling sound during FM broadcast
Weak signal
- Extend pigtail fully

Continuous crackling/ hiss disturbance during AM (MW) broadcast
Electrical interference from TVs, computers, fluorescent lamps, etc.
- Move set away from other electrical equipment

•ALARM

The alarm does not function
Alarm time not set
- See chapter on SETTING THE CLOCK AND ALARM TIMES

Alarm mode not selected
- See chapter on SETTING THE ALARM OPTIONS

Volume too low for radio/ CD/ buzzer alarm mode.
- See chapter on Adjusting the Gentle wake volume

•WEEKEND-SLEEPER

WEEKEND-SLEEPER does not function
Day selection not set/ incorrect
- See chapter on SETTING THE DAY

WEEKEND-SLEEPER not set
- Set WEEKEND-SLEEPER

This product complies with the radio interference requirements of the European Union.

ДИСК/РАДИО

Выбор записей во время проигрывания

На дисплее на короткое время появляется номер записи при нажатии **SEARCH ⏮** или **⏭** для прокрутки записей.

• Нажмите **SEARCH ⏭**. один или несколько раз для перехода к другой записи.
• Нажмите **SEARCH ⏮** . несколько раз для перехода к предыдущей записи.
• Нажмите **SEARCH ⏮** . один раз, и проигрывание начнётся с начала текущей записи.

Нахождение отрывка внутри записи

1 Во время проигрывания нажмите и держите **SEARCH ⏮** или **⏭**.
→ Диск проигрывается на большой скорости при пониженном уровне звука, на дисплее появляется *Cd* и номер текущей записи.

2 Освободите **SEARCH ⏮** или **⏭** после появления нужного отрывка.
→ Возобновляется нормальное проигрывание и время резерва.

РАДИО

1 Нажмите **ON/ OFF** для включения радио.
→ *Lu* то появится кратковременно на дисплее RADIO , затем время и выбранная полоса.

2 Нажмите **FM/ AM** для изменения полосы.

3 Отрегулируйте звук с помощью **VOLUME ◡** или ▲.

4 Отрегулируйте ручку **TUNING** для настройки на станцию.

Для улучшения приёма:

FM: Вытяните отрезок антенны сзади на устройстве для оптимального приёма.

AM (MW): Используют встроенную антенну. Направьте антенну, регулируя положение устройства.

5 Нажмите ON/ OFF для выключения радио.
→ RADIO и полоса исчезнут с дисплея.

УСТАНОВКА ВАРИАНТОВ БУДИЛЬНИКА

УСТАНОВКА ВАРИАНТОВ БУДИЛЬНИКА

Общее

В режимах дисков, радио и звонка можно установить два времени будильника, время 1 или 2 (**ALARM 1** или **2**). Это необходимо, когда Вам, напр., нужно проснуться в разное время в течение недели и в выходные.

• *Помните, сначала нужно верно установить день, часы и будильник!*
• *Проверьте появление символа будильника.*

Просмотр вариантов будильника

1 Выберите нужный Вам режим путём нажатия **ALARM 1** или **ALARM 2 MODE/ OFF** один или несколько раз для появления нужного.
→ На дисплее появится последовательность будильника:
– *Lo:CD* – дифоттный уровень для включения деликатной побудки
– *Hi:16* – дифоттный максимальный уровень для деликатной побудки
– затем три варианта будильника:
(звонок) *bRL*, или
(радио) *Lu*, или
диск и *CD* номер дорожки *1-99*.

2 Для регулировки или выбора соответствующего режима прочитайте приведённые далее разделы

Регулировка уровня деликатной побудки

Для гарантии удобного срабатывания побудки уровень её сигнала регулируется от *Lo:CD* (низкий) с постепенным увеличение до. *Hi:11* (высокий).
Дефоттный диапазон *Lo:CD* и *Hi:16*. Если Вы хотите изменить дефоттную уставку сигнала побудки, радио или будильника на диске:

1 В резервном режиме нажмите **ALARM 1 MODE/ OFF** или **ALARM 2 MODE/ OFF** один раз.

2 При появлении *Lo:CD* нажмите ▲ или ▼ один или несколько раз для регулировки начального уровня сигнала.

3 Для установки максимального уровня нажмите **ALARM 1 MODE/ OFF** или **ALARM 2 MODE/ OFF** снова для перехода к дисплею *Hi:16*.

4 При появлении *Hi:16* нажимайте ▲ или ▼ до получения нужного уровня (*10-32*).

Примечания:

• Высокий уровень (*Hi*) всегда выше или равен низкому (*Lo*).

УСТРАНЕНИЕ НЕИСПРАВНОСТЕЙ

УСТРАНЕНИЕ НЕИСПРАВНОСТЕЙ

При неисправности перед тем, как относить устройство в ремонт, сначала проверьте приведённые ниже указания.
Если эти указания не помогут устранить неисправность, свяжитесь с дилером или центром обслуживания

ПРЕДУПРЕЖДЕНИЕ:

Не открывайте устройство, т.к. Вы можете подвергнуться опасности электрошока!
Ни в коем случае не пытайтесь ремонтировать устройство, иначе гарантия утратит силу.

Проблема
Причина
- Устранение

Отсутствует звук
Не отрегулирован уровень
- Отрегулируйте уровень

Не реагирует на нажатие кнопок
Электростатический разряд
- Отключите сетевое питание и снова подключите через 5 мин.

• ПРОИГРЫВАТЕЛЬ ДИСКОВ

Проигрывание не срабатывает
Грязный или повреждённый диск
- замените или очистите диск

Лазерные линзы запотели
- дайте акклиматизироваться

Лазерные линзы грязные
- Очистите линзы, проиграв диск очистки

Незаконченный CD-R/W
- используйте законченный CD-R(W)

• РАДИО

Треск во время передачи FM
Слабый сигнал
- полностью вытяните отрезок антенны

Непрерывный треск/шипение во время передачи AM (MW)
Электропомехи от телевизора, компьютеров, флуоресцентных ламп и пр.
- Отодвиньте устройство от другого оборудования

• БУДИЛЬНИК

Будильник не срабатывает
Время будильника не установлено
- См раздел 'Установка часов и времени будильника'

Режим будильника не выбран
- См раздел 'Установка вариантов будильника'

Уровень радио/ диска/ звонка слишком низкий.
- См раздел 'Регулировка уровня деликатной побудки'

• ВЫХОДНЫЕ/СОН

Функция побудки на выходные не работает
День не установлен/ установлен неверно
- См раздел 'Установка дня'

Побудка на выходные не установлена
- Установите побудку на выходные

Данное устройство соответствует требованиям по радиоинтерференции, действительным в Европейском Сообществе.

№ талона (Card #)

PHILIPS РОССИЯ

БЫТОВАЯ ЭЛЕКТРОНИКА

ГАРАНТИЙНЫЙ ТАЛОН (warranty card)

ИЗДЕЛИЕ (item) _____ МОДЕЛЬ (type/version) _____

/ _____

СЕРИЙНЫЙ № (serial #) _____

ДАТА ПРОДАЖИ (date of purchase) _____

ФИРМА-ПРОДАВЕЦ (seller) _____

ПОДПИСЬ ПРОДАВЦА (seller's signature) _____

ПЕЧАТЬ ПРОДАВЦА (seller's stamp) _____

Настоящий талон действителен только при наличии печати и заполнения всех приведенных выше граф.
(This card is only valid when all information is filled in and the stamp is present.)

ПОКУПАТЕЛЬ (buyer) _____

АДРЕС (address) _____

ТЕЛЕФОН (telephone) _____

A946

Данные о произведенном ремонте:

Дата поступления в ремонт: _____

Дата окончания ремонта: _____

№ квитанции: _____

Вид неисправности: _____

Подпись

Штамп сервис-центра

Дата поступления в ремонт: _____

Дата окончания ремонта: _____

№ квитанции: _____

Вид неисправности: _____

Подпись

Штамп сервис-центра

Download from Www.Somanuals.com. All Manuals Search And Download.

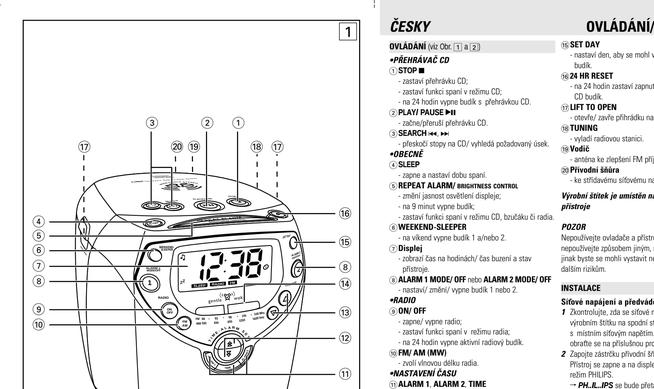

ČESKY — OVLÁDÁNÍ/ INSTALACE

OVLÁDÁNÍ (viz Obr. 1 a 2)

PŘEHRÁVAČ CD

1) **STOP ■**
- zastaví přehrávku CD;
- zastaví funkci spaní v režimu CD;
- na 2 vteřiny vypne budík s přehrávkou CD.

2) **PLAY/ PAUSE ▶II**
- začne/přeruší přehrávku CD.

3) **SEARCH ◀◀, ▶▶**

4) **Vodič**
- anténa ke zlepšení FM příjmu.

5) **Přívodní šňůra**
- ke stříšděvému síťovému napájení.

Vrchní štítek je umístěn na spodní straně přístroje

POZOR

Nepoužívejte ovladače a přístroj nesefiziujte ani jej nepoužívejte způsobem jiným, než je zde uvedeno, jinak byste se mohli vystavit nebezpečnému záření a dalším rizikům.

INSTALACE

Síťové napájení a předváděcí režim

1 Zkontrolujte, zda se síťové napětí, uvedené na výrobním štítku na spodní straně přístroje, shoduje s místním síťovým napětím. Není-li tomu tak, obraťte se na příslušnou prodejnu nebo servis.

2 Zapojte zástrčku přívodní šňůry do zásuvky ve zdi. Přístroj se zapne a na displeji se zobrazí předváděcí režim PHILIPS.

VOLBA BZUČÁKU NEBO RÁDIOVÉHO BUDÍKU

Opakovaně stiskněte **ALARM 1 MODE/ OFF** nebo **ALARM 2 MODE/ OFF**, až se (bručák) 🔔 *RL* nebo (radio) 📻 ↳ zobrazí na displeji.

Poznámka:

Zvolíte-li si buzení radiem 📻 ↳ , zkontrolujte, zda máte správně vyladěnou vysílací stanici.

Buzení peehrávkou CD: Volba stopy na CD

Je-li přístroj v pohotovostním režimu nebo při zapnutém radiu, můžete si naprogramovat a zvolit čísla stop 1 až 99 na svém oblíbeném CD.

Nejsou-li stopy na danem CD očíslované, začne se při buzení disk přehrávat od první stopy.

1 Do přihrádky na CD vložte příslušné CD.

2 Opakovaně stiskněte **ALARM 1 MODE/ OFF** nebo **ALARM 2 MODE/ OFF**, až se na displeji zobrazí CD a číslo stopy.
Viz Obr. 3 j.

3 Jakmile se zobrazí CD budík, stiskněte ▲ nebo ▼, až se zobrazí požadované číslo stopy.
→ Displej se vrátí k zobrazení hodinového času.

4 Chcete-li si programovat číslo stopy zkontrolovat, stiskněte opět opakovaně **ALARM 1 MODE/ OFF** nebo **ALARM 2 MODE/ OFF**, až se zobrazí buzení pomocí CD.

Poznámka

- Buzení pomocí CD bude automaticky nahrazeno bručákovým budíkem, jestliže jste:
  - neumístili CD do přihrádky správně;
  - použili poškozené CD;
  - zapomněli použít CD;
  - nezavřeli řádně přihrádku na CD.

VYPNUTÍ BUDÍKU

Budík můžete vypnout třemi způsoby. Pokud jej zcela nevypnete, do 59 minut po prvním zaznění se budík automaticky vynuluje, t.j. zazní opět po 24 hodinách.

24-HODINOVÉ VYNULOVÁNÍ BUDÍKU

Jestliže chcete změni budíku okamžitě zastavit, ale přejete si zachovat stejné nastavení budíku na další den:

- Podle zvolného způsobu buzení použijte jednu z těchto 3 možností:
  - a) stisknutím **24 HR RESET** vypněte bručákový, radiový či CD budík;
  - b) stiskněte **STOP ■** - pouze u buzení poslechem CD;
  - c) stiskněte **ON/ OFF** - pouze u radiového budíku.
  → Přístroj zjoptimím potvrdí, že budík je vynulovaný a zazní opět po 24 hodinách.

UPLNÉ ZRUŠENÍ BUDÍKU

Chcete-li budík zrušit než se ozve nebo během buzení:

- Stiskněte jednou nebo několikrát **ALARM 1 MODE / OFF** nebo **ALARM 2 MODE/ OFF**, až indikátor zvoleného budíku zmizí z displeje.
→ Zrušte-li budík během buzení, pipnutí opět potvrdí, že byl budík zrušen.

OPAKOVANÝ BUDÍK

Budík se bude opakovat v 9-minutových intervalech.

- Během buzení stiskněte **REPEAT ALARM/ BRIGHTNESS CONTROL**
- Podle přání lze opakovat až jednu hodinu.

Poznámky:

- Indikátory zvolného způsobu buzení 🔔, 📻, 🎵 budou během celé doby opakovaného buzení blikat.
- Používáte-li k buzení CD, začne přehrávka CD vždy od místa, ve kterém byla při opakovaném budíku přerušena.
- Pokud budík neruštíte/nevynulujete, bude přehrávka CD během buzení pokračovat až jednu hodinu.

VYPNUTÍ BUDÍKU

Budík můžete vypnout třemi způsoby. Pokud jej zcela nevypnete, do 59 minut po prvním zaznění se budík automaticky vynuluje, t.j. zazní opět po 24 hodinách.

24-HODINOVÉ VYNULOVÁNÍ BUDÍKU

Jestliže chcete změni budíku okamžitě zastavit, ale přejete si zachovat stejné nastavení budíku na další den:

- Podle zvolného způsobu buzení použijte jednu z těchto 3 možností:
  - a) stisknutím **24 HR RESET** vypněte bručákový, radiový či CD budík;
  - b) stiskněte **STOP ■** - pouze u buzení poslechem CD;
  - c) stiskněte **ON/ OFF** - pouze u radiového budíku.
  → Přístroj zjoptimím potvrdí, že budík je vynulovaný a zazní opět po 24 hodinách.

UPLNÉ ZRUŠENÍ BUDÍKU

Chcete-li budík zrušit než se ozve nebo během buzení:

- Stiskněte jednou nebo několikrát **ALARM 1 MODE / OFF** nebo **ALARM 2 MODE/ OFF**, až indikátor zvoleného budíku zmizí z displeje.
→ Zrušte-li budík během buzení, pipnutí opět potvrdí, že byl budík zrušen.

OPAKOVANÝ BUDÍK

Budík se bude opakovat v 9-minutových intervalech.

- Během buzení stiskněte **REPEAT ALARM/ BRIGHTNESS CONTROL**
- Podle přání lze opakovat až jednu hodinu.

Poznámky:

- Indikátory zvolného způsobu buzení 🔔, 📻, 🎵 budou během celé doby opakovaného buzení blikat.
- Používáte-li k buzení CD, začne přehrávka CD vždy od místa, ve kterém byla při opakovaném budíku přerušena.
- Pokud budík neruštíte/nevynulujete, bude přehrávka CD během buzení pokračovat až jednu hodinu.

SLOVENSKY — OVLÁDACIE GOMBÍKY/ INŠTALÁCIA

OVLÁDACIE GOMBÍKY (viď obr. 1 a 2)

CD PREHRÁVAČ

1) **STOP ■**
- vypnutie reproduktor CD;
- vypnutie usínacej funkcie v zapojení na CD;
- vypnutie aktívneho CD budíka na 24 hodin.

2) **PLAY/ PAUSE ▶II**
- zapojenie/prerušenie reproduktor CD.

3) **SEARCH ◀◀, ▶▶**
- preskočenie CD skladieb alebo hľadanie určitej skladby.

VŠEOBECNE

4) **SLEEP**
- zapojenie a nastavenie dĺžky usínania.

5) **REPEAT ALARM/ BRIGHTNESS CONTROL**
- vypnutie alebo osvetlenia displeja;
- vypnutie budíka na 9 minút;
- vypnutie usínacej funkcie cez CD, bručanie alebo rádioprijímač.

6) **WEEKEND-SLEEPER**
- vypnutie budíka na 1 alebo 2 dni na víkend

7) **Displej**
- zobrazuje čas na hodinkách alebo na budíku a aktuálny stav prístroja.

8) **ALARM 1 MODE/ OFF** alebo **ALARM 2 MODE/ OFF**
- nastavuje/ zobrazuje/ vypína budík 1 alebo 2.

RÁDIOPRIJÍMAČ

9) **ON/ OFF**
- vypínanie alebo zapínanie rádioprijímača;
- vypnutie usínacej funkcie v stave rádioprijímača;
- vypnutie aktívneho budíka v stave rádioprijímača na 24 hodín.

10) **FM/ AM (MW)**
- voľba vlnového pásma na rádioprijímači

NASTAVENIE HODINY

11) **ALARM 1. ALARM 2. TIME**
- nastavenie hodiniek a budíka na príslušnom budíku

12) **2, ▼**
- nastavenie hodiniek a budíka;
- nastavenie jemného budenia najniž5ou a najvyššou hlasitosťou na budíku 1 alebo 2;
- voľba budenia skladbou na CD budíkom 1 alebo 2.

13) **VOLUME +, ▲**
- nastavenie hlasitosti.

14) **Ukazovateľ frekvencie**
- ukazuje frekvenciu rádioprijímača Vami zvoleného vlnového pásma.

15) **SET DAY**
- nastavenie dňa na usínaciu funkciu cez víkend.

16) **24 HR RESET**
- vypnutie budenia bručaním, rádioprijímačom, alebo CD na 24 hodín.

17) **LIFT TO OPEN**
- otvorí/zavrie kryt na CD.

18) **TUNING**
- naladenie rozhlasovej stanice.

19) **Chvostík**
- anténa na zlepšenie príjmu na FM pásme.

20) **Sieťový kábel**
- na napojenie na sieť striedavého prúdu.

Typ štítka sa nachádza na spodnej strane prístroja.

UPOZORNENIE

Iné používanie ovládacích gombíkov alebo iné použitie a nastavenie ako je tu uvedené môže viesť k vystaveniu sa nebezpečnému rádioaktívnemu ožarovaniu alebo inému nebezpečiu.

ZAPNUTIE

Mains Supply and Demo mode

1 Presvedčte sa, či napätie v miestnej sieti zodpovedá hodnote uvedenej na štítku na spodnej strane prístroja. Ak tomu nie je tak, obráťte sa na predajňu alebo na servis

2 Sieťový kábel zasuňte do zásuvky v stene. Prístroj je pripravený na použitie a na displeji sa zobrazí **ukážka firmy PHILIPS**.
→ PH..IL..IPS bude nepretržite prechádzať po obrazovke.
→ Stisnutím kloববového gombíka (okrem **REPEAT ALARM/ BRIGHTNESS CONTROL** na prístroji) sa vypne ukážka.

3 Ak si želáte prístroj úplne vypnúť, odpojte ho od siete vytiahnutím zástrčky zo zásuvky.

Spotreba elektrického prúdu v pohotovostnom stave (len ako hodinky) .....**3 W**

ako nízka hlasitosť (🔈 ↳): napr.: ı. ⌊o · ı5 , H ı · ı9 ; napríklad ı. ⌊o · ⌐⌐ , H ı · ı2 .

- Začiatočná hlasitosť pri buzení, ktorá môžu mať nízku hlasitosť je ⌐⌐ až ⌐⌐, môžu mať nízku hlasitosť je ⌐⌐ až ⌐⌐, a najvyššia hlasitosť je H ı · ı⌐, môžu rozsah nízkej hlasitosti je ⌐⌐ až ⌐⌐.
- Nastavenie jemného zobudenia nemajú výpy na hladinu hlasitosti normálnej reproduktor z CD alebo rádio prijímača.
- V priebehu aktívneho budenia budíkom nie je možné prezerať rozsah hlasitosti jemného budenia pretože ak stisnite gombík **ALARM 1 MODE/ OFF** alebo **ALARM 2 MODE/ OFF** tak sa budík úplne zruší.
- Ak počas budenia stisnete gombík 🔔 alebo ▼ tak sa hlasitosť prestane ďalej zvyšovať.

Voľba bzučania alebo rádio budíka

- Stisnite gombík **ALARM 1 MODE/ OFF** alebo **ALARM 2 MODE/ OFF** opakovane až kým sa (bzučania) 🔔 *RL* alebo (rádiá) 📻 ↳ objaví na displeji.

Poznámka:

Ak ste si zvolili rádio budík (📻 ↳ , presvedčte sa, či ste naladili správnu rozhlasovú stanicu.

Budík CD: Zvoľte CD skladbu

Môžete naprogramovať zvolenú skladbu z CD s číslom skladby medzi 1-99 keď je prístroj v pohotovostnom stave alebo v stave reproduktor z rádio.

Ak ale čísla programovanej skladby neexistuje na Vašej CD, tha CD začne reprodukcia od prvej skladby počas budenia.

1 Vložte do prístroju na CD jednu disketu.

2 Stisnite gombík **ALARM 1 MODE/ OFF** alebo **ALARM 2 MODE/ OFF** opakovane až kým sa na displeji ukáže CD a číslo skladby. Viď obr. 3j.

3 Ihneď keď sa na displeji objaví CD budík, stisnite gombík 🔔 alebo ▼ až kým sa ukáže želané číslo skladby .
→ Displej sa vráti na hodiny v pohotovostnom stave.

4 Ak chcete skontrolovať programované číslo skladby opakovane zase stisnite gombík **ALARM 1 MODE/ OFF** alebo **ALARM 2 MODE/ OFF** až kým sa na displeji ukáže CD budík.

Poznámka:

- Voľba budíka bzučaním automaticky nahradí CD budík ak ste:
  - neprávne vložili disketu;
  - vložili poškodenú disketu;
  - zabudli vložiť disketu;
  - nezavreli správne dvierka na CD

VYPNUTIE BUDÍKA

Budík je možné vypnúť troma spôsobmi. Ak nechcete budík celkom zrušiť tak za 24 hodinový budík automaticky nastaví po 59 minútach od doby, kedy sa po prvý krát budík pípol.

24 HODINOVÉ ZNOVU NASTAVENIE BUDÍKA

Ak si želáte ihneď zastaviť stav budíka ale si želáte nechať rovnaké nastavenie budíka na nasledujúci deň:

- Stisnite gombík z 3 možných volieb podľa toho, aký budík si zvolili:
  a) **24 HR RESET** na vypnutie bručania, rádia alebo CD budíka
  b) **STOP ■** len budík
  c) **ON/ OFF** len rádio budík.
  → Budete počuť pískací tón, ktorý potvrdí 24 hodinové znovu nastavenie.

ÚPLNE ZRUŠENIE BUDÍKA

Ak si želáte vypnúť budík pre než sa zapne, alebo v priebehu budenia:

- Stisnite gombík **ALARM 1 MODE/ OFF** alebo **ALARM 2 MODE/ OFF** jeden alebo viac krát kým indikátor zvoleného spôsobu budenia mizne zo displeja.
→ Ak budík vypnete v priebehu budenia tak budete počuť pískavý tón, ktorým sa potvrdí, že budík sa vypol.

OPAKOVANIE BUDENIA

To je možnosť opakovania budenia v 9-minútových intervaloch.

- Počas budenia stisnite gombík **REPEAT ALARM/ BRIGHTNESS CONTROL**
- Je to možné opakovať až jednu hodinu.

Poznámky:

- Indikátory zvoleného typu budíka 🔔, 📻, 🎵 budú blikať celý čas počas opakovania budenia.
- Ak sa budíte diskettu tak CD reprodukcia sa znovu začne v bode kedy bolo budenie prerušené nastavením opakovania.
- Počas budenia diskettou CD reprodukcia pokračuje aj jednu hodinu pokiaľ nevypnete alebo znovu nenastavíte budík.

MAGYAR — KEZELŐSZERVEK/ÜZEMBE

KEZELŐSZERVEK (Lásd 1) -es és 2) -es ábrát)

CD-LEJÁTSZÓ

1) **STOP ■**
- CD lejátszásának megállítása;
- szendergés funkció kikapcsolása CD üzemmódban;
- aktív CD ébresztő 24 órára történő lekapcsolása.

2) **PLAY/ PAUSE ▶II**
- CD lejátszásának elindítása/megszakítása.

3) **SEARCH ◀◀, ▶▶**
- CD számok ütugrása/dallamrész keresése.

ÁLTALÁNOS TUDNIVALÓK

4) **SLEEP**
- szendergési idő aktiválása/beállítása.

5) **REPEAT ALARM/ BRIGHTNESS CONTROL**
- kijelző fényerősségének változtatása;
- ébresztőhang 9 percre időtartamra történő lekapcsolása;
- szendergés funkció lekapcsolása a CD, bügó hang, illetve rádió lejátszóban.

6) **WEEKEND-SLEEPER**
- ébresztőhang 1 és/vagy 2 lekapcsolása hétvégére

7) **Kijelző**
- az óra /ébresztési idő és státusz kijelzése.

8) **ALARM 1 MODE/ OFF** vagy **ALARM 2 MODE/ OFF**
- ébresztő 1 vagy 2 beállítása, ellenőrzése, lekapcsolása.

RÁDIÓ

9) **ON/ OFF**
- rádió be /kikapcsolása;
- szendergési funkció lekapcsolása rádió üzemmódban;
- az aktív rádiós ébresztő lekapcsolása 24 órára.

10) **FM/ AM (MW)**
- hullámsáv kiválasztása.

ÉBRESZTÉSI IDŐPONTOK BEÁLLÍTÁSA

11) **ALARM 1. ALARM 2. TIME**
- a megfelelő ébresztőhang vagy óra beállítása

12) **2, ▼**
- óra / ébresztési idők beállítása;
- a szelíd ébresztés minimális és maximális hangerősszintjének beállítása az ALARM 1 vagy ALARM 2 ébresztő esetében;
- egy CD ébresztő műsorszám kiválasztása az ALARM 1 vagy ALARM 2 ébresztő esetében.

13) **VOLUME +, ▲**
- hangerősszint beállítása

14) **Frekvencia-kijelző**
- a kiválasztott rádióállomás frekvenciáját mutatja

15) **SET DAY**
- nap beállítása a hétvégi szendergési funkció esetében

16) **24 HR RESET**
- aktív bügó hang, rádió vagy CD ébresztő 24 órára történő leállítása

17) **LIFT TO OPEN**
- CD ajtó kinyitása/bezárása.

18) **TUNING**
- hangolás egy rádióadóra.

19) **Huzalantenna**
- antenna az FM rádióvétel javításához.

20) **Hálózati csatlakozókábel**
- AC hálózati tápellátáshoz.

A modelszámot jelző lemez a készülék alján található.

FIGYELMEZTETÉS

Ha nem az itt ismertetett módon használja és állítja be a készülékgombokat, illetve hajtja végre a műveleteket, veszélyes besugárzás érhet, vagy más, bizonytalan kimenetű esemény történhet.

ÜZEMBE HELYEZÉS

Feszültségellátás és demo üzemmód

1 Ellenőrizze, hogy az adattáblán látható feszültségérték megfelel-e a helyi hálózati feszültség értékének. Ha nem, akkor forduljon a forgalmazóhoz vagy a szervizhez.

2 Csatlakoztassa a hálózati kábelt a fali dugaljba. Ekkor a készülék hálózati feszültség alatt áll, és a kijelzőn megjelenik a **PHILIPS demo üzemmód** *→ A PH..IL..IPS* üzenet gördül le folyamatosan a kijelzőn.

A demo üzemmódból való kilépéshez, nyomja meg bármelyik kezelőgombot (kivétel képez a készüléken lévő **REPEAT ALARM/ BRIGHTNESS CONTROL** gomb)

Ha teljesen feszültségmentesíteni akarja a készüléket, húzza ki a hálózati kábelt a fali dugaljból.

Készenléti teljesítmény-felvétel (óra üzemmód)....**3 W**

Note: A CD ébresztő automatikusan helyettesíti a bügó hangos ébresztő, ha:

- nem helyezte be a CD-tartóba helyesre;
- sérült CD-t helyezett a tartóba;
- elfelejtette a CD-t a tartóba helyezni;
- a CD-tartó fedelét nem csukta be megfelelően.

ÉBRESZTŐ FUNKCIÓ LEKAPCSOLÁSA

Az ébresztő funkció lekapcsolásának 3 módja van. Kivéve, ha az ébresztő funkciót teljes egészében tölti, 59 perc elteltével a **24 óránkénti aktív ébresztő** automatikusan újraállítódik attól az időponttól számítva, amikor az ébresztőhang (bügó vagy rádió) először megszólalt.

ÉBRESZTŐ 24 ÓRÁNKÉNTI ÚJRAÁLLÍTÓDÁSA

Ha azonnali hatállyal le akarja állítani az ébresztő üzemmódot, de ugyanakkor a következő napra meg akarja tartani ugyanazt az ébresztő hangot/beállítást, akkor:

- A 3 választási lehetőség közül nyomja le a választott ébresztő opciónak megfelelőt:
  a) **24 HR RESET** a bügó hang, rádió vagy CD ébresztő lekapcsolása
  b) **STOP ■** csak ébresztő
  c) **ON/ OFF** csak rádió ébresztő.
  → ty 'bip' hangot hallt, a 24 óránkénti ébresztő újraállítódásának visszaigazolásaként

EBRESZTŐ FUNKCIÓ VÉGLEGES TÖRLÉSE

A már beállított ébresztési idő lekapcsolása az ébresztőhang megszólalása előtt vagy alatt:

- Nyomja meg egyszer vagy többször az **ALARM 1 MODE / OFF** vagy az **ALARM 2 MODE / OFF** gombot, amíg a választott ébresztő szimbóluma eltűnik a kijelzőről.
  → Ha az ébresztő funkciót az ébresztőhang (bügó hang, rádió) megszólalását követően kapcsolja le, egy 'bip' hangot is hall, amely visszajelzi, hogy az ébresztő funkciót valóban lekapcsolta.

SMÉTELTEN MEGSZÓLALÓ ÉBRESZTŐHANG

Ennél a funkciónál az ébresztőhang 9 percres időközönként megismétlődik.

- A bügó hang megszólalása alatt nyomja meg a **REPEAT ALARM/ BRIGHTNESS CONTROL** gombot
- Ezt a műveletet szükség esetén max. 60 percig ismételheti.

Megjegyzés:

- A kiválasztott ébresztő üzemmód jelzők (🔔, 📻, 🎵) villog az ébresztőhang megszólalása alatt.
- Ha Ön a CD ébresztő üzemmódot használja, a CD lejátszás attól a pontról folytatódik, ahol az előzőleg megszakította.

NASTAVENÍ HODIN, DNE — CD

ZÁLOHOVÁ PAMĚŤ

Díky zálohované paměti se při případném dočasném výpadku energie, nepřerušujícím 3 minuty, uchová nastavené dne, hodin a doby buzení.
Při výpadku energie se vypnou všechny údaje zobrazené na CD radio hodinách a osvětlení přístroje. Jakmile se dodávka energie obnoví, zobrazí se na displeji opět správný čas.

- Jestliže se dodávka energie přeruší na déle než 3 minuty, na displeji se zobrazí předváděcí režim **PHILIPS** a všechny údaje, tj. den, budíky a hodiny budete muset nastavit znovu.

HLAVNÍ VLASTNOSTI

Jasnost osvětlení

- Jednou či několikrát stiskněte **REPEAT ALARM/ BRIGHTNESS CONTROL**
→ Jasnost osvětlení displeje se upraví v tomto pořadí:
NÍZKÁ → STŘEDNÍ → VYSOKÁ → NÍZKÁ...

Hlasitost

Stisknutím tlačítka **VOLUME +** nebo ▲ si upravte hlasitost. Hlasitost *LO*: je vyjádřena číslem v rozmezí 0-32.

NASTAVENÍ ČASU NA HODINÁCH A BUDÍKU

Čas je zobrazen pomocí 24-hodinových hodin.

1 Na okamžik stiskněte **TIME**, **ALARM 1** nebo **ALARM 2**, dokud nezačne na displeji blikat čas na hodinách či budíku.

2 Podržte tlačítko ▲ ▼ stisknutá a seřiďte si hodiny a minuty.

3 Stisknutím tlačítek ▲ ▼ se čas rychle zvyšuje, respektive snižuje z minut na hodiny. Při dosažení požadovaného času tlačítko ▲ ▼ uvolněte.

4 Potřebujete-li čas seřídit pomalu, minutu po minutu, stiskněte ▲ ▼ krátce a opakovaně.

4 Stisknutím **TIME**, **ALARM 1** nebo **ALARM 2** dané nastavení času potvrďte.

VÍKENDOVÝ SPÁNEK/ USÍNÁNÍ — ÚDRŽBA

VÍKENDOVÝ SPÁNEK

Touto funkcí se budík každou sobotu a neděli vypne a od pondělí do pátku se opět zapne. Zkontrolujte však, že máte na přístroji správně nastaveny den.

- Viz část NASTAVENÍ DNE.

1 Stiskněte jednou nebo několikrát **WEEKEND-SLEEPER**, až se pro jeden nebo oba budíky zobrazí na displeji **ZZ**.

2 Chcete-li víkendové spaní zrušit, opakujte krok 1, až **ZZ** z displeje zmizí.
Viz Obr 4.

USÍNÁNÍ

O funkci usínání

CD radiové hodiny mají vestavěné časovací zařízení, pomocí kterého se přístroj během poslechu radia či přehrávky CD po určité nastavené době automaticky vypne. Automatické vypnutí přístroje můžete nastavit na čtyři různé časové intervaly:
10, 30, 60, 90 minut a vypnutí.
Funkce usínání nemá vliv na normální provoz budíku.

Nastavení funkce usínání

1 Stisknutím **PLAY/ PAUSE ▶II** (CD) nebo **ON/ OFF** (radio) zapněte příslušný budící režim.

2 Podržte-li k buzení CD, zkontrolujte nejprve, zda jste disk vložili do přihrádky.
→ Jestliže jste do přihrádky nevložili CD nebo disk není správně umístěn, zobrazí se *NoCd*.
→ Není-li použité CD-R(W) finalizované, zobrazí se *nFCd*.
→ *Err* značí závadu v provozu přístroje.
→ Displej se vrátí k zobrazení času na hodinách.

4 Hlasitost si upravte ovladačem **VOLUME +** nebo ▲.

5 Přehrávku můžete přerušit tlačítkem **PLAY/ PAUSE ▶II**.

6 Na displeji se krátce zobrazí číslo přehrávané stopy, a poté se displej vrátí k zobrazení času na hodinách. Během pauzy bliká ▶II.

7 Po opětném stisku **PLAY/ PAUSE ▶II** přehrávka pokračuje.

7 Stisknutím STOP ■ se přehrávka zastaví.
→ Displej vrátí k zobrazení času na hodinách.

ÚDRŽBA

Obecně (Viz Obr. 6)

- Nebudete-li přístroj delší dobu používat, vytáhněte přívodní šňůru ze zásuvky ve zdi.
- Nevystavujte přístroj ani CD vlhkosti, dešti, písku ani přílišnému teplu, způsobenému topnými tělesy či přímými slunečními paprsky.
- Přístroj vyčistěte měkkou, mírně navlhčenou jelenicí. Nepoužívejte žádné čistící prostředky obsahující lih, benzen, benzin ani drsné částice, neboť se tím stihli poškodi.

Přehrávač CD a manipulace s disky

- Za žádných okolností se nedotýkejte čočky v přehrávači CD!
- Náhlá změna teploty okolí může způsobit kondenzaci a dočasné zamlžení čočky v přehrávači CD. Disky v tomto případě nelze přehrávat. Nesnažte se čočku vyčistit, jednoduše nechte přístroj v teplém prostředí a počkejte, až se kondenzace odpaří.
- Přihrádku na CD vždy zavřete, aby se do ní nedostal prach. Přihrádku můžete vyčistit měkkým, suchým hadříkem.
- Disky lze z krabičky snadno vyjmout, jestliže stisknete středové vřeténo a současně CD vytáhnete. Disky držte vždy za okraj a použití je uložte zpět do krabičky, aby se nepoškrábaly a nezaprášily.
- CD můžete otřít měkkým, nechupavým hadříkem, přímým pohybu od středu k okraji. Nepoužívejte čistící prostředky, jinak se disky poškodí.
- Na CD se nesmí psát ani se na ně nesmí nic lepit.

Ekologické informace

K zabalení výrobku nebyl použit žádný zbytečný materiál, abyste jej mohli snadno roztřídit do tří skupin: lepenka (krabice), polystyrénová pěna (ochranné disky) a polyetylén (sáčky, ochranná pěnová fólie).
Přístroj je vyroben z materiálů, které mohou odbornící po rozebrání recyklovat. Při vyřazování balicích materiálů a nepotřebných přístrojů se laskavě řiďte místními předpisy.

NASTAVENIE HODINIEK A DŇA V TÝŽDNI — CD

REZERVNÁ PAMÄŤ

Rezervná pamäť výhodne určí nastavania dňa, hodiniek a budíka až 3 minúty v prípade prerušenia dodávky elektrického prúdu z hlavnej siete.
Celý prístroj a osvetlenia sa vypnú.
Keď prístroj a osvetlenia sa vypnú. Akonáhle sa dodávka prúdu obnoví tak na displeji ukáže správny čas.

- Ak bude dodávka prúdu prerušená na dlhšie ako 3 minúty tak sa na displeji zobrazí po obnovení dodávky **ukážkový stav PHILIPS** a budete musieť znovu zadať deň, čas a nastavenia na budík.

ZÁKLADNÉ FUNKCIE

Jasnosť osvetlenia

- Stisnite gombík **REPEAT ALARM/ BRIGHTNESS CONTROL** jeden alebo viac krát.
→ Jasnosť displeje sa zmení v tomto poradí:
NÍZKAY → STREDNÁ → JASNÁ → NÍZKAY...

Hlasitosť

Stisnutím gombíka **VOLUME +** alebo ▲ sa nastaví hladina hlasitosti. Hladina hlasitosti *LO*: je udaná číslami 0-32.

NASTAVENIE HODINIEK A BUDÍKA

Čas sa ukazuje na 24 hodinových hodinách.

1 Rýchle stisnite gombík **TIME**, **ALARM 1** alebo **ALARM 2** až kým začne displej hodiniek alebo budíka blikať.

2 Stláčaním gombíkov ▲ ▼ nastavíte hodiny aj minúty.

3 Opakovaným stisnutím gombíka ▲ alebo ▼ bude časť nastavať alebo klesať rýchle a neprerušíte z minút na hodiny. Keď dosiahnete želanú hodnotu uvolníte gombík ▲ alebo ▼.

4 Ak si želáte nastaviť čas pomaly, minútu po minúte, tak stisnite gombík ▲ alebo ▼ krátko a opakovane.

3 Stisnutím gombíka **TIME**, **ALARM 1** alebo **ALARM 2** potvrďte zvolené nastavenia.

SPANIE CEZ VÍKEND/ USÍNANIE — ÚDRŽBA

WEEKEND-SLEEPER – SPANIE CEZ VÍKEND

Táto funkcia vypne budík vždy v sobotu a v nedeľu a zapne ho znovu od pondelka do soboty. Musíte sa najprv presvedčiť, či ste správne nastavili deň (pondelok až nedeľa, 1-7) ▲ sa na okamih objaví na displeji na primpomnutie nastavenia dňa.

1 Stisnite gombík **SET DAY**

2 Kým sa na displeji ukazuje deň, opätovným stisnutím gombíka **SET DAY** jeden alebo viac krát zvolíte deň očíslovaný od **dAY 1-7** (pondelok-nedeľa).
→ Na displeji sa zase objavia hodiny.

REPRODUKCIA CD

1 Na otvorenie priestoru na CD zodvihnite dvierka na hrane označenej **LIFT TO OPEN**.

2 Vložte CD do vnútra s textom a dvierka zavrite.

3 Stisnutím gombíka **DAY/ PAUSE ▶II** sa reprodukcia začne.

→ CD indikátor *CD 1 d:- -* a celkový počet skladieb sa ukážu pri než sa znovu objavia hodiny.
→ *door* sa zobrazí ak sú počas reprodukcie otvorené.
→ *noCd* sa zobrazí ak nebola vložená CD alebo ak bola vložená nesprávne.
→ *nFCd* sa zobrazí ak CD-R(W) nebola finalizovaná
→ *Err* ukazuje nejakú chybu v prevádzke prístroja.
→ Na displeji sa zase objavia hodiny.

4 Nastavte zvuk s gombíkmi **VOLUME +** alebo ▲.

5 Stisnutím gombíka **DAY/ PAUSE ▶II** sa reprodukcia preruší

6 Číslo súčasnej skladby sa na okamih zobrazí prv než sa na displeji znovu ukážu hodiny. **CD** bliká počas prerušenia.

6 Stisnutím gombíka **DAY/ PAUSE ▶II** sa reprodukcia znovu začne.

7 Stisnutím gombíka **STOP ■** sa reprodukcia zastaví.
→ Na displeji sa zase objavia hodiny.

ÚDRŽBA

Všeobecne (Viď obr. 6)

- Ak nemáte v úmysle používať prístroj dlhšiu dobu, odpojte ho z elektrickej siete vytiahnutím zástrčky zo steny.
- Prístroj nevystavte vlhkosti, dažďu, piesku alebo prílišnému teplu z vykurovacích telies alebo zo slnka.
- Prístroj očistite mäkkou vlhkou jelenicovou kožou. Nepoužívajte čistiace prostriedky obsahujúce líh, benzín, benzín ani drsné částidá, ktoré by mohli poškodiť krabicu prístroja.

CD prehrávač a zaobchádzanie s disketami

- Nikdy sa nedotýkajte šošovky CD prehrávača!
- Náhle zmeny okolnej teploty môžu spôsobiť zarosenie šošovky CD prehrávača. Prehrávanie CD nie je možné až kým sa zarosenie envypsari. Šošovku sa nepokúšajte osušiť, ale jo nechajte vysušiť v teplom prostredí
- Vždy zavrite kryt na CD priestore aby sa nedostal dnu prach. Priestor na diskety je možné vytrieť mäkkou suchou handričkou.
- Disketu vyberajte z krabice stisnutím gombíku uprostred diskety a od zodvihnite vždy za hranu. Po prehraní CD vždy odložte do krabice aby sa nepoškodila a nezaprášila.
- Disketu utierajte mäkkou nechlpatou handričkou rovnými pohybmi smerom od stredu von. Nepoužívajte žiadne čistiace prostriedky aby sa CD nepoškodila.
- Na disketu nikdy nepíšte a nenalepte na ňu nálepky.

Informácie o životnom prostredí

Na balenie neboi použitý žiadny zbytočný materiál. Baliaci materiál boi rozdelený do troch skupin: kartón (Škatuľa), expandovaný polyester (proti úderom), polyetylén (vrecká, ochranná penová fólia).
Váš prístroj pozostáva z materiálov, ktoré je možné recyklovať ak prístroj rozoberú odborníci. Postupujte podľa pokynov vo Vašej krajine na zbavenie sa baliacich materiálov a starých prístrojov.

IDŐPONTOK, NAP BEÁLLÍTÁSA — CD

MEMÓRIA BIZTONSÁGI RENDSZER

Egy hálózati hiba, pl. AC áramkimaradás esetén, a memória biztonsági rendszer kényelmes módon biztosítja a nap, az ébresztési idők és az óra maximum 3 percig történő tárolását.
Az áramkimaradás alatt a CD ébresztőórás rádión a megvilágítás kialszik. Amint a hálózati áramellátás visszatér, a kijelzőn megjelenik a pontos idő.

- Ha a hálózati áramellátás 3 perc után áll helyre, a kijelző a **PHILIPS demo üzemmódot** mutatja, és ebben az esetben újra be kell állítania a napot, az ébresztési időpontokat valamint az órát.

ALAPVETŐ SAJÁTSÁGOK

Megvilágítás fényerősszinje

- Nyomja meg egyszer vagy többször a **REPEAT ALARM/ BRIGHTNESS CONTROL** gombot.
→ A kijelzés fényerősszinje az alábbi sorrendben fog váltani: ***HALVÁNY → KÖZEPES → ERŐS → TÚLVÖT HALVANY...***

Hangerő

Nyomja meg a **VOLUME +** vagy a ▲ gombot a hangerősszint beállításához. A hangerősszintet (*LO*:) egy 0-32-ig szám jelöli.

ÓRA ÉS ÉBRESZTÉSI IDŐK BEÁLLÍTÁSA

A kijelzett idő 24 órás rendszerű.

1 Addig nyomkodja röviden a **TIME**, **ALARM 1** vagy **ALARM 2** gombot, amíg a komrkt idő vagy ébresztési idő villogni kezd a kijelzőn.

2 Nyomja le és tartsa lenyomva a ▲ ▼ gombot az óra és a perc beállításához.

- A ▲ illetőleg a ▼ gomb lenyomásával az óra percei gyors ütemben növelhetők vagy folyamatosan csökkenthetők. Amikor a kívánt időhöz ért, engedje el a ▲ illetőleg a ▼ gombot.
- Ha az időt lassan, percről-percre haladva kívánja utánállítani, nyomja meg a ▲ vagy a ▼ gombot röviden, többször.

3 A megfelelő ébresztési idő beállításának jóváhagyásához nyomja meg a **TIME**, **ALARM 1** vagy az **ALARM 2** gombot.

A NAP BEÁLLÍTÁSA

A nap beállítása lehetővé teszi a hétvégi szendergés funkció beállítását. Amennyiben használni kívánja a hétvégi szendergés funkciót, a kijelzőnróviden megjelenik az ***dY*** kijelzés a nap (hétfő vasárnap, 1-7) beállítását megelőzően, hogy emlékeztesse Önt arra, hogy előszór a napot kell beállítani.

1 Nyomja meg a **SET DAY** gombot.

2 Miközben a hét egyik napja megjelenik a kijelzőn, nyomja meg ismételten egyszer vagy többször a **SET DAY** gombot a kívánt nap - **dAY 1-7** (Hétfő-vasárnap) - kiválasztásához:
→ A kijelző visszatér az idő kijelzésére.

CD LEJÁTSZÁS

Free Manuals Download Website

http://myh66.com

http://usermanuals.us

http://www.somanuals.com

http://www.4manuals.cc

http://www.manual-lib.com

http://www.404manual.com

http://www.luxmanual.com

http://aubethermostatmanual.com

Golf course search by state

http://golfingnear.com

Email search by domain

http://emailbydomain.com

Auto manuals search

http://auto.somanuals.com

TV manuals search

http://tv.somanuals.com