SONY

4-442-237-**11**(1)

Battery Charger
Chargeur de Batterie
充电器

Operating Instructions
Mode d'emploi
使用说明书

LITHIUM ION X TYPE · LITHIUM ION N TYPE · InfoLITHIUM G TYPE
LITHIUM ION G TYPE · InfoLITHIUM D TYPE · LITHIUM ION D TYPE
InfoLITHIUM T TYPE · InfoLITHIUM R TYPE · LITHIUM ION K TYPE

BC-TRX

© 2012 Sony Corporation Printed in China

http://www.sony.net/

444223711

- The BC-TRX battery charger can only be used to charge lithium ion type battery packs (type X/type N/type G/type D/type K) and "InfoLITHIUM" battery packs (type G/type D/type T/type R).
- Designed for use with compatible Sony battery packs.
- This unit cannot be used to charge a nickel cadmium type or nickel metal hydride type battery pack.
- "InfoLITHIUM" is a trademark of Sony Corporation.

- Le chargeur de batterie BC-TRX ne peut être utilisé que pour charger des batteries rechargeables au lithium-ion (type X/type N/type G/type D/type K) et des batteries rechargeables « InfoLITHIUM » (type G/type D/type T/type R).
- Il est conçu pour les batteries rechargeables Sony compatibles.
- Cet appareil ne peut pas être utilisé pour charger une batterie rechargeable nickel-cadmium ou nickel-hydrure métallique.
- « InfoLITHIUM » est une marque commerciale de Sony Corporation.

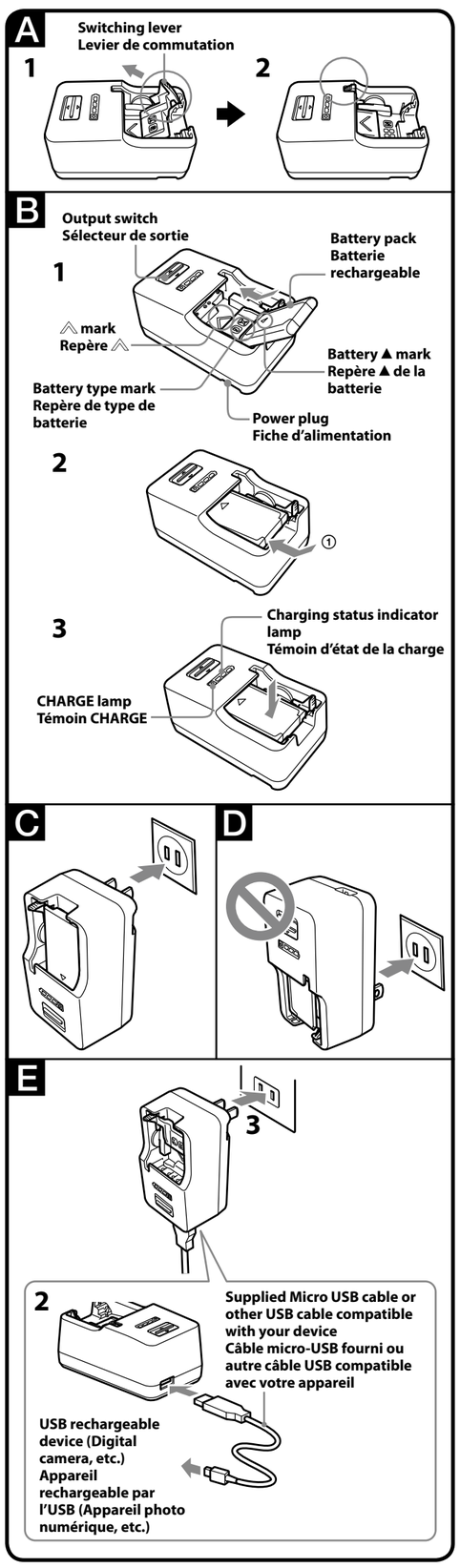

English

Thank you for purchasing the Sony Battery charger.

Before operating this Battery charger, please read this manual thoroughly and retain it for future reference.

Owner's Record

The model and serial numbers are located on the bottom. Record the serial number in the space provided below. Refer to these numbers whenever you call upon your Sony dealer regarding this product.

Model No. **BC-TRX** Serial No._____

The nameplate indicating operating voltage, power consumption, etc. is located on the bottom.

WARNING

To reduce the risk of fire or electric shock,
1) do not expose the unit to rain or moisture.
2) do not place objects filled with liquids, such as vases, on the apparatus.

NOTICE FOR THE CUSTOMERS IN THE U.S.A. AND CANADA

IMPORTANT SAFETY INSTRUCTIONS

SAVE THESE INSTRUCTIONS.
DANGER - TO REDUCE THE RISK OF FIRE OR ELECTRIC SHOCK, CAREFULLY FOLLOW THESE INSTRUCTIONS.

—This power unit is intended to be correctly orientated in a vertical or floor mount position.
—For connection to a supply not in the U.S.A., use an attachment plug adapter of the proper configuration for the power outlet.

CAUTION

- Do not use this unit in a narrow space such as between a wall and furniture.
- Use the nearby wall outlet (wall socket) when using this unit. Even when the CHARGE lamp of this unit is off, the power is not disconnected. If any trouble occurs while this unit is in use, unplug it from the wall outlet (wall socket) to disconnect the power.

The set is not disconnected from the AC power source (mains) as long as it is connected to the wall outlet (wall socket), even if the set itself has been turned off.

Do not expose the batteries to excessive heat such as sunshine, fire or the like.

NOTICE FOR THE CUSTOMERS IN THE U.S.A.

CAUTION

You are cautioned that any changes or modifications not expressly approved in this manual could void your authority to operate this equipment.

NOTE

This equipment has been tested and found to comply with the limits for a Class B digital device, pursuant to Part 15 of the FCC Rules. These limits are designed to provide reasonable protection against harmful interference in a residential installation. This equipment generates, uses, and can radiate radio frequency energy and, if not installed and used in accordance with the instructions, may cause harmful interference to radio communications.
However, there is no guarantee that interference will not occur in a particular installation. If this equipment does cause harmful interference to radio or television reception, which can be determined by turning the equipment off and on, the user is encouraged to try to correct the interference by one or more of the following measures:

—Reorient or relocate the receiving antenna.
—Increase the separation between the equipment and receiver.
—Connect the equipment into an outlet on a circuit different from that to which the receiver is connected.
—Consult the dealer or an experienced radio/TV technician for help.

Battery to be recharged for this product is follows

Brand Name	Sony				
Battery Type	NP-BX1	NP-BN1	NP-BN	NP-BG1	NP-FG1
Rating (Typical Capacity)	DC 3.6 V 4.5 Wh (1,240 mAh)	DC 3.6 V 2.3 Wh (630 mAh)	DC 3.6 V 2.3 Wh (630 mAh)	DC 3.6 V 3.4 Wh (960 mAh)	DC 3.6 V 3.4 Wh (960 mAh)

Brand Name	Sony				
Battery Type	NP-FT1	NP-FR1	NP-BD1	NP-FD1	NP-BK1
Rating (Typical Capacity)	DC 3.6 V 2.4 Wh (680 mAh)	DC 3.6 V 4.4 Wh (1,220 mAh)	DC 3.6 V 2.4 Wh (680 mAh)	DC 3.6 V 2.4 Wh (680 mAh)	DC 3.6 V 3.4 Wh (970 mAh)

Notes on Use

This unit does not have dust-proof, splash-proof or water-proof specifications.

Warranty for Recorded Content

Contents of the recording cannot be compensated if recording or playback is not made due to a malfunction of this unit.

Where not to place this unit

Do not place this unit in any of the following locations, whether it is in use or in storage. Doing so may lead to a malfunction.
- In direct sunlight such as on dashboards or near heating apparatus, as this unit may become deformed or malfunction
- Where there is excessive vibration
- Where there is strong electromagnetism or radiant rays
- Where there is excessive sand
  In locations such as the seashore and other sandy areas or where dust clouds occur, protect this unit from sand and dust. There is a risk of malfunction.

Precautions on Use

- Connect this unit to an available wall outlet (wall socket). Even when the CHARGE lamp of this unit is off, the power is not disconnected. If any trouble occurs while this unit is in use, unplug it from the wall outlet (wall socket) to disconnect the power.
- Do not use this unit in a narrow space such as between a wall and furniture.
- Attach the battery pack firmly to this unit when charging the battery pack.
- The battery terminal may be damaged if the battery pack is not attached correctly.
- To protect the battery pack, remove it from this unit when charging is completed.
- Do not drop or apply mechanical shock to this unit.
- Keep this unit away from TVs or AM receivers.
  Noise from this unit may enter a TV or radio if placed nearby.
- Unplug this unit from the wall outlet (wall socket) after use.
- Be sure that nothing metallic comes into contact with the metal parts of this unit. If it does, a short may occur and this unit may be damaged.
- Do not connect this unit to a voltage adaptor (travel converter) for overseas travel. This may result in overheating or another malfunction.
- The battery pack and this unit can become warm during or immediately after recharging.
- The USB connector of this unit is for output only. Do not connect it to the USB port of a computer, etc. Doing so may cause a malfunction.
- Some USB rechargeable devices cannot be used with this unit. Also, some devices may not be operable while recharging. Check the charging specifications in the instruction manual of your device.
- When you use the USB connector of this unit, attach a battery pack to the connected device. Not doing so may cause data loss from the device or damage due to the device crashing.
- Be warned that some devices may suddenly lose their input memory regardless of whether they are used with the USB connector of this unit. (For details, refer to the instruction manual supplied with your device.) Always back up the input memory beforehand. Sony is not liable for any loss of input memory when using this unit.
- Make sure before using this unit that its current and voltage match those of the outlet.
- Depending on the conditions of use of this unit's USB connector, this unit may automatically shut down for safety reasons if the input current is too high.
- Sony does not guarantee operation of this unit if you use it with a USB hub or USB extension cable. Always follow the designated connecting method of the USB cable supplied with your device.
- When not using this unit, disconnect the USB cable from its USB connector and store it.

Maintenance

- If this unit gets dirty, wipe it using a soft dry cloth.
- If this unit gets very dirty, wipe it using a cloth with a little neutral solvent added, and then wipe it dry.
- Do not use thinners, benzine, alcohol, etc., as they will damage the surface of this unit.
- When you use a chemical cleaning cloth, refer to its instruction manual.
- Using a volatile solvent such as an insecticide or keeping this unit in contact with a rubber or vinyl product for a long time may cause deterioration or damage to this unit.

To Charge the Battery Pack

The battery pack is charged by attaching it to this unit.

1 Set the output switch of this unit to "BATTERY CHARGE".

2 Attach the battery pack.

Before attaching
When using a type N, D, T, R or K battery pack, do the following steps before attaching it to this unit.
* If you use a type X or type G battery pack, you do not need the following procedure.
Lift the switching lever up. (See illustration **A**-1)
Press the switching lever to the point marked ○ on the illustration until it clicks. (See illustration **A**-2)

How to attach the battery pack
Align the ▲ mark on the battery pack in the direction of the △ mark on the charger and insert it. (See illustration **B**-1)
(The battery pack illustrated is type X.)
● Attach the battery pack with its ▲ mark facing up.
When attaching a type X or K battery pack, insert it along the left side of the attachment part of this unit as shown by the arrow ① in illustration **B**-2.
After fully inserting it, press lightly in the direction of the arrow until the CHARGE lamp lights up. (See illustration **B**-3)

3 Lift the power plug and connect it to a wall outlet (wall socket).
Always connect the power plug with the prongs at the top. (See illustration **C**)
Do not connect the power plug with the prongs at the bottom. (See illustration **D**)
The CHARGE lamp (orange) lights up and charging begins.
The CHARGE lamp goes out when the battery pack is about 90 % charged.
The charging status indicator lamp goes out when charging is completed. (Full charge)
You can check the approximate charging status with the charging status indicator lamp.

▭, ○ ... Off, ▬, ● ... Lit up

	Charging status indicator lamp	CHARGE lamp
Immediately after attaching the battery pack - 30 %	▭▭▭	●
30 % - 60 %	▭▭▬	●
60 % - 90 %	▭▬▬	●
90 % - Full charge	▬▬▬	○
Full charge completed	▭▭▭	○

The charge level shown by the charging status indicator lamp and the percentages in the above table are rough guides.
The actual status may differ depending on the ambient temperature or the condition of the battery pack.

To remove the battery pack

Lift the battery pack up and remove it.

Charging time

The following table shows the charging time for a battery pack that is completely discharged.

Battery pack	NP-BX1	NP-BN1	NP-BN	NP-BG1/ NP-FG1	NP-BD1/ NP-FD1/ NP-FT1	NP-FR1	NP-BK1
Full charge time	135	90	110	125	130	190	180

- Approximate number of minutes to charge an empty battery pack.
- For more about the battery life, see the instruction manual of your digital still camera.
- The charging time may differ depending on the condition of the battery pack or the ambient temperature.
- The times shown are for charging an empty battery pack which has been run down with a digital still camera, using this unit at an ambient temperature of 25 °C (77 °F).

Charging temperature
The temperature range for charging is 0 °C to 40 °C (32 °F to 104 °F).
For maximum battery efficiency, the recommended temperature range when charging is 10 °C to 30 °C (50 °F to 86 °F).

To use the battery pack quickly
You can remove the battery pack from this unit and use it even if charging is not completed. However, the charging time affects the time that the battery pack can be used.

Notes
- If the CHARGE lamp does not light up, check if the battery pack is firmly attached to this unit.
- When a fully charged battery pack is installed, the CHARGE lamp lights up once and then goes out.
- A battery pack that has not been used for a long time may take longer than usual to charge.

Use this unit with the USB cable (See illustration E)

1 Set the output switch of this unit to "USB POWER 5V 1500mA".
2 Connect your device to this unit.
3 Lift the power plug up and connect it to a wall outlet (wall socket).
4 After the device is completely recharged, unplug this unit and disconnect the device from this unit.

This unit supports worldwide voltages 100 V to 240 V.
Do not use an electronic voltage transformer, as this may cause a malfunction.

Troubleshooting

When the CHARGE lamp blinks, check through the following chart.

The CHARGE lamp blinks in two ways.
Blinks slowly: Turns on and off repeatedly every 1.5 seconds
Blinks quickly: Turns on and off repeatedly every 0.15 seconds
The action to be taken depends on the way the CHARGE lamp blinks.

When the CHARGE lamp keeps blinking slowly
Charging is pausing. This unit is in the standby state.
If the room temperature is out of the appropriate temperature range, charging stops automatically.
When the room temperature returns to the appropriate range, the CHARGE lamp lights up and charging restarts.
We recommend charging the battery pack at 10 °C to 30 °C (50 °F to 86 °F).

When the CHARGE lamp keeps blinking quickly

When charging the battery pack for the first time in one of the following situations, the CHARGE lamp may blink quickly.
If this happens, remove the battery pack from this unit, reattach it and charge it again.
① When the battery pack is left for a long time
② When the battery pack is left installed in the camera for a long time
③ Immediately after purchase

If the CHARGE lamp keeps blinking quickly, check through the following chart.

Remove the battery pack that is being charged and then firmly attach the same battery pack again.

The CHARGE lamp blinks again: Install another battery pack.

The CHARGE lamp lights up and does not blink again: If the CHARGE lamp goes out because the charging time has passed, there is no problem.

The CHARGE lamp blinks again: The problem is with this unit.

The CHARGE lamp lights up and does not blink again: If the CHARGE lamp goes out because the charging time has passed, the problem is with the battery pack first installed.

Please contact your nearest Sony dealer in connection with the product that may have a problem.

The battery pack cannot be charged.
- This unit is not connected to the wall outlet (wall socket).
  → Connect this unit to the wall outlet (wall socket) properly.
- The output switch of this unit is set to "USB POWER 5V 1500mA".
  → Set the output switch of this unit to "BATTERY CHARGE".
- Battery pack is attached at an angle or upside down.
  → Attach the battery pack to this unit correctly.

The device connected by the USB cable does not work.
- This unit is not connected to the wall outlet (wall socket).
  → Connect this unit to the wall outlet (wall socket) properly.
- The output switch of this unit is set to "BATTERY CHARGE".
  → Set the output switch of this unit to "USB POWER 5V 1500mA".
- The device connected to this unit may need to be operated.
  → Refer to the instruction manual of the connected device.

Specifications

Input rating	100 V - 240 V AC 50 Hz/60 Hz 11 W
Output rating	Battery charge terminal: 4.2 V DC 860 mA (BATTERY CHARGE) 5.0 V DC 1,500 mA (USB POWER 5V 1500mA)
Operating temperature	0 °C to 40 °C (32 °F to 104 °F)
Storage temperature	–20 °C to +60 °C (–4 °F to +140 °F)
Dimensions (Approx.)	54 mm × 45 mm × 90 mm (w/h/d) (2 1/4 inches × 1 13/16 inches × 3 5/8 inches)
Mass	Approx. 105 g (3.7 oz)
Included items	Battery Charger (BC-TRX) (1) Micro USB cable (1) Set of printed documentation

Design and specifications are subject to change without notice.

Français

Merci pour l'achat de ce chargeur de batterie Sony.

Avant d'utiliser ce chargeur de batterie, veuillez lire attentivement ce manuel et le conserver pour toute référence future.

Aide-mémoire

Les numéros de modèle et de série se situent sous l'appareil. Prendre en note le numéro de série dans l'espace prévu ci-dessous. Se reporter à ces numéros lors des communications avec le détaillant Sony au sujet de ce produit.
Modèle no **BC-TRX** No de série_____

La plaque signalétique indiquant la tension de fonctionnement, la consommation, etc. se trouve sous l'appareil.

AVERTISSEMENT

Pour réduire les risques d'incendie ou d'électrocution,
1) n'exposez l'appareil à la pluie ou à l'humidité ;
2) ne placez pas d'objets remplis de liquides (vases, etc.) sur l'appareil.

AVIS À LA CLIENTÈLE AUX ÉTATS-UNIS ET AU CANADA

IMPORTANTES INSTRUCTIONS DE SECURITE

- CONSERVEZ CES INSTRUCTIONS
DANGER
AFIN DE REDUIRE LE RISQUE D'INCENDIE OU DE DECHARGE ELECTRIQUE, SUIVEZ EXACTEMENT CES INSTRUCTIONS

—Cet appareil peut être installé en position verticale ou horizontale.
—Pour le brancher sur une source d'alimentation hors des États-Unis, utilisez l'adaptateur de fiche approprié à la configuration de votre prise électrique.

ATTENTION

- N'utilisez pas cet appareil dans un espace confiné, comme entre un mur et un meuble.
- Utilisez une prise murale proche lorsque vous utilisez cet appareil. Même lorsque le témoin CHARGE de cet appareil est éteint, l'alimentation n'est pas coupée. Si un problème devait se produire pendant l'utilisation de cet appareil, débranchez celui-ci de la prise murale pour le mettre hors tension.

L'appareil n'est pas déconnecté de la source d'alimentation secteur tant qu'il reste branché sur la prise murale, même s'il a été mis hors tension.

N'exposez pas les piles à une chaleur excessive, notamment aux rayons directs du soleil, à une flamme, etc.

AVIS À LA CLIENTÈLE AUX ÉTATS-UNIS

AVERTISSEMENT

Par la présente, vous êtes avisé du fait que tout changement ou toute modification ne faisant pas l'objet d'une autorisation expresse dans le présent manuel pourrait annuler votre droit d'utiliser l'appareil.

Note

L'appareil a été testé et est conforme aux exigences d'un appareil numérique de Classe B, conformément à la Partie 15 de la réglementation de la FCC.
Ces critères sont conçus pour fournir une protection raisonnable contre les interférences nuisibles dans un environnement résidentiel. L'appareil génère, utilise et peut émettre des fréquences radio; s'il n'est pas installé et utilisé conformément aux instructions, il pourrait provoquer des interférences nuisibles aux communications radio. Cependant, il n'est pas possible de garantir que des interférences ne seront pas provoquées dans certaines conditions particulières. Si l'appareil devait provoquer des interférences nuisibles à la réception radio ou à la télévision, ce qui peut être démontré en allumant et éteignant l'appareil, il est recommandé à l'utilisateur d'essayer de corriger cette situation par l'une ou l'autre des mesures suivantes :

—Réorienter ou déplacer l'antenne réceptrice.
—Augmenter la distance entre l'appareil et le récepteur.
—Brancher l'appareil dans une prise ou sur un circuit différent de celui sur lequel le récepteur est branché.
—Consulter le détaillant ou un technicien expérimenté en radio/téléviseurs.

Les batteries pouvant être rechargées pour ce produit sont les suivantes

Marque	Sony				
Type de batterie	NP-BX1	NP-BN1	NP-BN	NP-BG1	NP-FG1
Valeur nominale (Capacité typique)	DC 3,6 V 4,5 Wh (1 240 mAh)	DC 3,6 V 2,3 Wh (630 mAh)	DC 3,6 V 2,3 Wh (630 mAh)	DC 3,6 V 3,4 Wh (960 mAh)	DC 3,6 V 3,4 Wh (960 mAh)

Marque	Sony				
Type de batterie	NP-FT1	NP-FR1	NP-BD1	NP-FD1	NP-BK1
Valeur nominale (Capacité typique)	DC 3,6 V 2,4 Wh (680 mAh)	DC 3,6 V 4,4 Wh (1 220 mAh)	DC 3.6 V 2.4 Wh (680 mAh)	DC 3,6 V 2,4 Wh (680 mAh)	DC 3,6 V 3,4 Wh (970 mAh)

Remarques concernant l'emploi

Cet appareil n'est pas étanche à la poussière, aux éclaboussures d'eau ou à l'eau.

Garantie concernant les enregistrements

L'utilisateur ne pourra pas être dédommagé pour une absence d'enregistrement ou de lecture due à une défectuosité de cet appareil.

Où ne pas poser l'appareil

Ne posez pas cet appareil aux endroits suivants, ni pour la charge ni pour l'entreposage. Ceci peut entraîner une panne.
- À la lumière directe du soleil, comme sur le tableau de bord d'une voiture ou à proximité d'un appareil de chauffage, car l'appareil peut se déformer ou tomber en panne.
- À un endroit exposé à des vibrations excessives
- À un endroit exposé à un électromagnétisme ou à des radiations
- À un endroit où il y a beaucoup de sable
  Au bord de la mer ou sur des sols sableux, où aux endroits où des nuages de poussière sont fréquents, protégez l'appareil du sable ou de la poussière. L'appareil risquerait sinon de tomber en panne.

Précautions d'emploi

- Raccordez cet appareil à une prise murale disponible. Même lorsque le témoin CHARGE de cet appareil est éteint, l'alimentation n'est pas coupée. Si un problème devait se produire pendant l'utilisation de cet appareil, débranchez celui-ci de la prise murale pour le mettre hors tension.
- N'utilisez pas cet appareil dans un espace confiné, comme entre un mur et un meuble.
- Insérez bien la batterie rechargeable dans cet appareil avant de la charger.
- La borne de la batterie peut être endommagée si la batterie n'est pas insérée correctement.
- Pour protéger la batterie rechargeable, retirez-la de cet appareil lorsque la charge est terminée.
- Ne laissez pas tomber ou n'appliquez pas de choc mécanique à cet appareil.
- Gardez cet appareil à l'écart des téléviseurs ou récepteurs AM. Placé près d'un téléviseur ou d'un poste de radio, cet appareil peut causer du bruit.
- Débranchez cet appareil de la prise murale après utilisation.
- Veillez à ne pas mettre d'objets métalliques au contact des pièces métalliques de cet appareil. Ceci pourrait causer un court-circuit et endommager l'appareil.
- Ne branchez pas cet appareil sur un adaptateur de tension (convertisseur de voyage) lorsque vous voyagez à l'étranger. Ceci pourrait causer une surchauffe ou une autre défaillance.
- La batterie rechargeable et cet appareil peuvent devenir chauds pendant ou immédiatement après la charge.
- Le connecteur USB de cet appareil ne peut être utilisé que comme sortie. N'y raccordez pas le port USB d'un ordinateur, etc. Ceci peut causer un dysfonctionnement.
- Certains appareils rechargeables par l'USB ne peuvent pas être utilisés avec cet appareil. De plus, certains appareils ne peuvent pas être utilisés pendant la charge. Vérifiez les caractéristiques concernant la charge dans le mode d'emploi de votre appareil.
- Lorsque vous utilisez le connecteur USB de cet appareil, insérez une batterie sur l'appareil raccordé. Sinon les données de l'appareil pourraient être perdues ou une défaillance de l'appareil pourrait causer d'autres dommages.
- Il faut savoir que la mémoire d'entrée de certains appareils peut être perdue même s'ils sont utilisés avec le connecteur USB de cet appareil. (Pour plus d'informations, reportez-vous au mode d'emploi fourni avec votre appareil.) Faites toujours une sauvegarde de la mémoire d'entrée au préalable. Sony décline toute responsabilité en cas de perte de la mémoire d'entrée suite à l'utilisation de cet appareil.
- Avant d'utiliser cet appareil, assurez-vous que son courant et sa tension correspondent à ceux de la prise.
- Selon les conditions d'utilisation du connecteur USB de cet appareil, cet appareil peut s'arrêter automatiquement pour des raisons de sécurité si le courant entrant est trop élevé.
- Sony ne garantit pas le fonctionnement de cet appareil s'il est utilisé avec un concentrateur USB ou un câble-rallonge USB. Raccordez toujours le câble USB fourni avec votre appareil de la façon indiquée.
- Lorsque vous n'utilisez pas cet appareil, débranchez le câble USB du connecteur USB et rangez-le.

Entretien

- Lorsque cet appareil est sale, essuyez-le avec un chiffon sec et doux.
- Lorsque cet appareil est très sale, essuyez-le avec un chiffon et un peu de solvant neutre puis séchez-le.
- N'utilisez pas de diluants, benzine, alcool, etc. car ils endommageraient la surface de cet appareil.
- Si vous utilisez un tissu de nettoyage chimique, consultez son mode d'emploi.
- L'emploi d'un solvant volatil, comme un insecticide, ou la mise en contact direct de cet appareil avec un produit en caoutchouc ou en plastique pendant une longue période peut détériorer ou endommager cet appareil.

(Suite à la page arrière)

Download from Www.Somanuals.com. All Manuals Search And Download.

- BC-TRX 充电器只能用于为锂离子电池（X 型/N 型/G 型/D 型/K 型）及“InfoLITHIUM”电池（G 型/D 型/T 型/R 型）充电。
- 设计用于兼容的 Sony 电池。
- 本装置不能用于为镍镉电池或镍氢电池充电。
- “InfoLITHIUM”是 Sony Corporation 的商标。

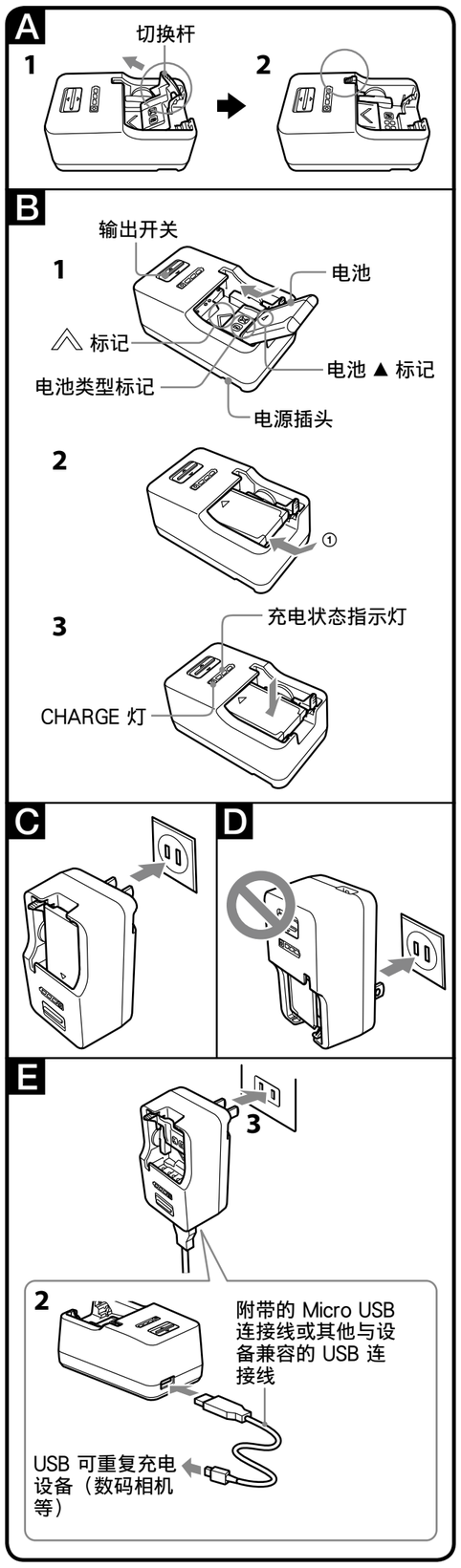

Français

(Suite de la page avant)

Pour charger la batterie

La batterie rechargeable se charge lorsqu'elle est insérée dans cet appareil.

1 Réglez le sélecteur de sortie de cet appareil sur « BATTERY CHARGE ».

2 Insérez la batterie rechargeable.

Avant de l'insérer

Si vous utilisez une batterie rechargeable de type N, D, T, R ou K procédez de la façon suivante avant de la mettre sur cet appareil.

* Si vous utilisez une batterie rechargeable de type X ou de type G, la procédure suivante est inutile.

Levez le levier de commutation. (Voir l'illustration A-1)

Basculez le levier de commutation sur le point ○ comme indiqué sur l'illustration jusqu'à ce qu'il s'encliquette. (Voir l'illustration A-2)

Comment insérer la batterie rechargeable

Alignez le repère ▲ sur la batterie rechargeable dans le sens du repère ⩓ sur le chargeur et insérez la batterie. (Voir l'illustration B-1)

(La batterie rechargeable illustrée est de type X.)

- Insérez la batterie rechargeable avec son repère ▲ orienté vers le haut.

Une batterie rechargeable de type X ou K doit être insérée le long du côté gauche de la pièce de fixation de cet appareil, comme indiqué par la flèche ① sur l'illustration B-2.

Après l'avoir insérée complètement, appuyez légèrement dans le sens de la flèche jusqu'à ce que le témoin CHARGE s'allume. (Voir l'illustration B-3)

3 Relevez la fiche d'alimentation et branchez-la sur une prise murale.

Raccordez toujours la fiche d'alimentation avec les broches orientées vers le haut (Voir l'illustration C).

Ne raccordez pas la fiche d'alimentation avec les broches orientées vers le bas (Voir l'illustration D).

Le témoin CHARGE (orange) s'allume et la recharge commence.

Le témoin CHARGE s'éteint lorsque la batterie est chargée à environ 90 %.

Le témoin d'état de charge s'éteint quand la charge est terminée. (Charge complète)

Le témoin d'état de la charge vous donne une idée approximative de l'état de charge de la batterie.

▭, ◎ ... Éteint, ▬, ● ... Allumé

	Témoin d'état de la charge	Témoin CHARGE
Immédiatement après l'installation de la batterie rechargeable - 30%	▭▭▭	●
30 % - 60 %	▭▭▬	●
60 % - 90 %	▭▬▬	●
90 % - Charge complète	▬▬▬	◎
Charge complète terminée	▭▭▭	◎

Le niveau de charge indiqué par le témoin d'état de charge et les pourcentages dans le tableau ci-dessus sont approximatifs.

L'état de charge réel peut être différent selon la température ambiante et l'état de la batterie rechargeable.

Pour retirer la batterie rechargeable

Relevez la batterie rechargeable et retirez-la.

Temps de charge

Le tableau suivant montre le temps de charge pour une batterie rechargeable complètement déchargée.

Batterie rechargeable	NP-BX1	NP-BN1	NP-BN	NP-BG1/ NP-FG1	NP-BD1/ NP-FD1/ NP-FT1	NP-FR1	NP-BK1
Temps de charge complète	135	90	110	125	130	190	180

- Nombre approximatif de minutes pour charger une batterie rechargeable vide.
- Pour de plus amples informations sur l'autonomie de la batterie, reportez-vous au mode d'emploi de votre appareil photo numérique.
- Le temps de charge peut être différent selon l'état de la batterie rechargeable ou la température ambiante.
- Les temps indiqués correspondent à la charge d'une batterie rechargeable vide, usée sur un appareil photo numérique, avec cet appareil à une température ambiante de 25 °C (77 °F).

Température de charge

La température doit se situer entre 0 °C et 40 °C (32 °F et 104 °F) pour la charge. Pour une efficacité maximale de la batterie, la température conseillée pour la charge est de 10 °C à 30 °C (50 °F et 86 °F).

Pour utiliser rapidement la batterie rechargeable

Vous pouvez retirer la batterie rechargeable de cet appareil et l'utiliser même si la charge n'est pas terminée. Cependant, le temps de charge a une influence sur l'autonomie de la batterie rechargeable.

Remarques

- Si le témoin CHARGE ne s'allume pas, vérifiez si la batterie rechargeable est bien insérée dans cet appareil.
- Lorsqu'une batterie chargée est installée, le témoin CHARGE s'allume une fois puis s'éteint.
- Une batterie rechargeable qui n'a pas été utilisée pendant longtemps peut être plus longue à charger que la normale.

Utilisez cet appareil avec un câble USB (Voir l'illustration E)

1 Réglez le sélecteur de sortie de cet appareil sur « USB POWER 5V 1500mA ».

2 Raccordez votre appareil à cet appareil.

3 Relevez la fiche d'alimentation et branchez-la sur une prise murale.

4 Lorsque l'appareil est complètement chargé, débranchez cet appareil ainsi que votre appareil de celui-ci.

Cet appareil supporte les tensions du monde entier, de 100 V à 240 V. N'utilisez pas un transformateur électronique de tension car ceci pourrait provoquer un dysfonctionnement.

En cas de problème

Lorsque le témoin CHARGE clignote, vérifiez les points du tableau suivant.

Le témoin CHARGE clignote de deux façons.

Clignotement lent : S'allume et s'éteint toutes les 1,5 secondes de façon répétée.

Clignotement rapide : S'allume et s'éteint toutes les 0,15 secondes de façon répétée.

La mesure à prendre dépend de la façon dont le témoin CHARGE clignote.

Lorsque le témoin CHARGE continue de clignoter lentement

La charge est en pause. Cet appareil est en attente.

Si la température de la pièce est hors de la plage de températures appropriée, la charge s'arrête automatiquement.

Lorsque la température de la pièce revient dans la plage appropriée, le témoin CHARGE s'allume et la charge redémarre.

Il est conseillé de charger la batterie rechargeable entre 10 °C et 30 °C (50 °F et 86 °F).

Lorsque le témoin CHARGE continue de clignoter rapidement

La première fois que vous chargez la batterie dans une des situations suivantes, le témoin CHARGE peut clignoter rapidement.
Dans ce cas, retirez la batterie de cet appareil puis réinsérez-la et chargez-la de nouveau.
① Si la batterie est restée longtemps inutilisée
② Si la batterie est restée longtemps dans l'appareil photo
③ Immédiatement après l'achat

Si le témoin CHARGE continue de clignoter rapidement, vérifiez les points du tableau suivant.

Retirez la batterie rechargeable qui a été chargée et insérez-la de nouveau fermement dans le chargeur.

Le témoin CHARGE clignote de nouveau : Installez une autre batterie.

Le témoin CHARGE s'allume et ne clignote plus : Si le témoin CHARGE s'éteint parce que le temps de charge est dépassé, il n'y a aucun problème.

Le témoin CHARGE clignote de nouveau : Le problème vient de cet appareil.

Le témoin CHARGE s'allume et ne clignote plus : Si le témoin CHARGE s'éteint parce que le temps de charge est dépassé, le problème vient de la première batterie installée.

Veuillez contacter le revendeur Sony le plus proche du produit présentant éventuellement un problème.

La batterie ne peut pas être chargée.

- Cet appareil n'est pas raccordé à une prise murale.
  → Raccordez cet appareil à une prise murale.
- Le sélecteur de sortie de cet appareil est réglé sur « USB POWER 5V 1500mA ».
  → Réglez le sélecteur de sortie de cet appareil sur « BATTERY CHARGE ».
- La batterie rechargeable est insérée de manière inclinée ou pas du bon côté.
  → Insérez la batterie rechargeable correctement à cet appareil.

L'appareil raccordé par le câble USB ne fonctionne pas.

- Cet appareil n'est pas raccordé à une prise murale.
  → Raccordez cet appareil à une prise murale.
- Le sélecteur de sortie de cet appareil est réglé sur « BATTERY CHARGE ».
  → Réglez le sélecteur de sortie de cet appareil sur « USB POWER 5V 1500mA ».
- L'appareil raccordé à cet appareil doit peut-être être activé.
  → Reportez-vous au mode d'emploi de l'appareil raccordé.

Spécifications

Puissance nominale d'entrée	100 V - 240 V CA 50 Hz/60 Hz 11 W
Puissance nominale de sortie	Borne de charge de la batterie : 4,2 V CC 860 mA (BATTERY CHARGE) 5,0 V CC 1 500 mA (USB POWER 5V 1500mA)
Température de fonctionnement	0 °C à 40 °C (32 °F à 104 °F)
Température d'entreposage	–20 °C à +60 °C (–4 °F à +140 °F)
Dimensions (environ)	54 mm × 45 mm × 90 mm (l/h/p) (2 1/4 pouces × 1 13/16 pouces × 3 5/8 pouces)
Poids	environ 105 g (3,7 oz)
Articles inclus	Chargeur de batterie (BC-TRX) (1) Câble micro-USB (1) Jeu de documents imprimés

La conception et les spécifications peuvent être modifiées sans préavis.

中文（简）

感谢您购买 Sony 充电器。

操作本充电器之前，请全文阅读本说明书并加以妥善保存，以备将来参考。

指示工作电压、能耗等事项的铭牌位于底部。

警告

为减少发生火灾或触电的危险：
1) 请勿让本装置淋雨或受潮。
2) 请勿在本装置上放置如花瓶等盛有液体的物体。

注意

- 请勿将装置放置于墙壁和家具之间等狭窄空间内使用。
- 使用本装置时请使用附近的壁式插座。即使在本装置的 CHARGE 灯熄灭的情况下，也不表示电源已断开。如果在本装置使用过程中出现任何故障，应将其从壁式插座上拔下，从而断开电源连接。

只要本装置连接在壁式插座上，即使关闭本装置的电源，也并未与交流电源断开。

切勿将电池暴露在阳光、火或类似的极热环境下。

使用须知

本装置不具备防尘、防溅湿或防水功能。

有关拍摄内容的担保

如果因本装置的故障而导致无法拍摄或播放，恕不对拍摄内容做任何补偿。

禁放本装置的场所

请勿在以下场所中使用或存放本装置。否则可能会引起故障。

- 有阳光直射（如汽车的仪表盘上）或靠近加热设备的地方，否则可导致本装置发生故障或变形
- 有强烈震动的地方
- 有强电磁或强辐射线的地方
- 沙尘过多的地方
  在海边和其他多沙区域或出现尘雾的地方，应对本装置采取防沙尘措施，否则会有出现故障的危险。

使用前须知

- 请将本装置连接至可用的壁式插座。即使在本装置的 CHARGE 灯熄灭的情况下，也不表示电源已断开。如果在本装置使用过程中出现任何故障，应将其从壁式插座上拔下，从而断开电源连接。
- 请勿将装置放置于墙壁和家具之间等狭窄空间内使用。
- 为电池充电时，应将电池牢牢安装到本装置中。
- 如果电池安装不正确，可能会损坏电池端子。
- 为了保护电池，请在充电完毕后将其从本装置中取出。
- 请勿对本装置施加机械震动，同时防止其摔落。
- 应使本装置远离电视机或 AM 收音机。
  如果靠得太近，本装置产生的噪音可能会干扰电视机或收音机。
- 使用完毕后，请将本装置从壁式插座上拔下。
- 确保不会有任何金属物体接触到本装置的金属部分。否则可能会发生短路，从而损坏本装置。
- 在国外旅行时，请勿将本装置连接到电压转换器（旅行转换器）上。这样可能会导致过热或引起其他故障。
- 充电期间或充电刚结束时，电池及本装置都会变热。
- 本装置的 USB 连接器仅供输出使用。请勿将其连接至计算机等的 USB 端口，否则可能会导致故障。
- 有些 USB 可重复充电设备不能与本装置一起使用。此外，有些设备也无法在充电时使用。请查阅相应设备的使用说明书，了解其充电规格。
- 使用本装置的 USB 连接器时，请为所连的设备安装电池。否则，可能会因设备崩溃而导致数据丢失或设备损坏。
- 小心，无论是否通过本装置的 USB 连接器使用某些设备，它们均可能会有突然丢失输入内存的情况（详情请参见相应设备附带的使用说明书）。请务必预先对输入内存进行备份。Sony 恕不对在使用本装置时所发生的任何丢失输入内存的情况负责。
- 在使用本装置之前，应确保其电流和电压均与插座的电流和电压相符。
- 取决于本装置 USB 连接器的使用情况，如果输入电流过高，出于安全方面的原因，本装置可能会自动关闭。
- 如果将本装置与 USB 集线器或 USB 延长电缆一起使用，Sony 无法担保本装置的正常操作。请务必按照规定的方法连接设备附带的 USB 连接线。
- 不使用本装置时，请将 USB 连接线从 USB 连接器上断开并妥善保存。

保养

- 如果本装置被弄脏，请使用软的干布进行擦拭。
- 如果本装置太脏，请先用布蘸一点中性溶剂进行擦拭，然后再将其擦干。
- 请勿使用稀释剂、汽油、酒精等制品，因为它们会损坏本装置表面。
- 使用化学清洁布时，请参阅其使用说明书。
- 若使用挥发性溶剂（如杀虫剂）或使本装置长时间接触橡胶或乙烯制品，可能会损坏本装置或导致其品质降低。

给电池充电

通过将电池安装至本装置，即可为其充电。

1 将本装置的输出开关设为“BATTERY CHARGE”。

2 安装电池。

安装之前

当使用 N、D、T、R 或 K 型电池时，在安装至本装置之前，请执行以下操作。

* 如果是使用 X 或 G 型电池，则无需执行以下操作。

上提切换杆（参见图 A-1）。

朝图中标记有 ○ 的点的方向按压切换杆，直至它咔哒一声就位（参见图 A-2）。

电池安装方法

沿充电器 ▲ 标记的方向对齐电池上的 ⩓ 标记并插入（参见图 B-1）。

（图中所示为 X 型电池。）

- 安装电池，使 ▲ 标记朝上。

当安装 X 或 K 型电池时，请依照图 B-2 中箭头 ① 所示的方向，沿本装置安装部分的左侧将其插入。

完全插入后，沿箭头方向轻轻按压，直至 CHARGE 灯亮起（参见图 B-3）。

3 拿起电源插头并将其连接至壁式插座。

连接电源插头时，应始终让管脚位于上面（参见图 C）。

切勿让电源插头的管脚位于下面（参见图D）。

CHARGE 灯（橙色）亮起，充电开始。

当电池充电约达 90% 时，CHARGE 灯熄灭。

当充电完成时（完全充电），充电状态指示灯熄灭。

通过充电状态指示灯可以了解大致的充电状态。

▭, ◎ ... 熄灭, ▬, ● ... 点亮

	充电状态指示灯	CHARGE 灯
安装电池后瞬间 - 30 %	▭▭▭	●
30 % - 60 %	▭▭▬	●
60 % - 90 %	▭▬▬	●
90 % - 完全充电	▬▬▬	◎
完全充电完毕	▭▭▭	◎

充电状态指示灯所示的电量水平及上表中的充电百分比只能用作大致的指示。

实际状态可能会因环境温度或电池状况而异。

取出电池

上提电池，将其取出。

充电时间

下表列出了完全放电后的电池的充电时间。

电池	NP-BX1	NP-BN1	NP-BN	NP-BG1/ NP-FG1	NP-BD1/ NP-FD1/ NP-FT1	NP-FR1	NP-BK1
完全充电时间	135	90	110	125	130	190	180

- 为放完电的电池充电所需的近似分钟数。
- 有关电池寿命的更多信息，请参阅数码相机的使用说明书。
- 充电时间可能会因电池状况或环境温度而异。
- 所示的时间是指在环境温度为 25 ℃ 的情况下，用数码相机耗尽电池电量后再为其充电所需的时间。

充电温度

充电的温度范围为 0 ℃ - 40 ℃。为发挥电池的最大效能，建议充电时的温度范围介于 10 ℃ 至 30 ℃ 之间。

快速使用电池

即使在未充完电的情况下，也可以从本装置上取下电池并开始使用。但是，充电时间会影响电池所能使用的时间。

注意

- 如果 CHARGE 灯未亮起，请检查电池是否在本装置中安装牢固。
- 安装完全充电的电池时，CHARGE 灯会先亮一下，随即熄灭。
- 为长期不用的电池充电时，充电时间可能会比正常情况下长。

将本装置与 USB 连接线一起使用（参看图 E）

1 将本装置的输出开关设为“USB POWER 5V 1500mA”。

2 将您的设备连接至本装置。

3 拿起电源插头并将其连接至壁式插座。

4 待设备完成充电后，拔下本装置并断开设备与本装置之间的连接。

本装置支持100 V到240 V的全球通用电压。
请勿使用电子变压器，否则可能会引起故障。

故障排除

当 CHARGE 灯闪烁时，请对照以下图表进行检查。

CHARGE 灯有两种闪烁方式。

缓慢闪烁： 每隔 1.5 秒钟点亮、熄灭一次

快速闪烁： 每隔 0.15 秒钟点亮、熄灭一次

采取的措施与 CHARGE 灯的闪烁方式有关。

当 CHARGE 灯持续缓慢闪烁时

充电暂停。本装置处于待机状态。

如果室温超出适宜的温度范围，充电过程便会自动停止。

当室温恢复到正常范围以内时，CHARGE 灯亮起，并重新开始充电。

建议在 10 ℃ 至 30 ℃ 的条件下为电池充电。

当 CHARGE 灯持续快速闪烁时

在下列情况下，第一次为电池充电时，CHARGE 灯可能会快速闪烁。
此时，请从本装置上卸下电池，然后重新安装并对其充电。
① 电池闲置时间较长时
② 电池安装在相机中的时间较长时
③ 刚购买后

如果 CHARGE 灯持续快速闪烁，请对照以下图表进行检查。

取出正在充电的电池，然后将此电池重新安装牢固。

CHARGE 灯再次闪烁： 安装另一块电池。

CHARGE 灯亮起且不再闪烁： 如果 CHARGE 灯因为达到充电时间而熄灭，则说明没有问题。

CHARGE 灯再次闪烁： 本装置有问题。

CHARGE 灯亮起且不再闪烁： 如果 CHARGE 灯因为达到充电时间而熄灭，则说明原先安装的电池有问题。

请联系与故障产品有关的就近的 Sony 经销商。

电池无法充电。

- 本装置未连接到壁式插座上。
  → 将本装置连接至壁式插座。
- 本装置的输出开关被设为“USB POWER 5V 1500mA”。
  → 将本装置的输出开关设为“BATTERY CHARGE”。
- 电池安装时有斜角或被装反。
  → 正确安装本装置的电池。

通过 USB 连接线连接的设备不工作。

- 本装置未连接到壁式插座上。
  → 将本装置连接至壁式插座。
- 本装置的输出开关被设为“BATTERY CHARGE”。
  → 将本装置的输出开关设为“USB POWER 5V 1500mA”。
- 可能需要操作连接至本装置的设备。
  → 请参见所连设备的使用说明书。

规格

额定输入	100 V - 240 V AC 50 Hz/60 Hz 11 W
额定输出	电池充电端子: 4.2 V DC 860 mA (BATTERY CHARGE) 5.0 V DC 1500 mA (USB POWER 5V 1500mA)
操作温度	0 ℃ - 40 ℃
储存温度	- 20 ℃ - +60 ℃
尺寸（约）	54.0 mm×45.0 mm×90.0 mm（宽/高/长）
质量	约 105 g
所含物品	充电器 (BC-TRX) (1) Micro USB 连接线 (1) 成套印刷文件

设计或规格如有变动，恕不另行通知。

产品中有毒有害物质或元素的名称及含量

部件名称	有毒有害物质或元素					
	铅 (Pb)	汞 (Hg)	镉 (Cd)	六价铬 (Cr(VI))	多溴联苯 (PBB)	多溴二苯醚 (PBDE)
内置线路板	×	○	○	○	○	○
外壳	×	○	○	○	○	○
附件	×	○	○	○	○	○

○ ：表示该有毒有害物质在该部件所有均质材料中的含量均在SJ/T11363-2006标准规定的限量要求以下。

× ：表示该有毒有害物质至少在该部件的某一均质材料中的含量超出SJ/T11363-2006标准规定的限量要求。

制造商: 索尼公司
总经销商: 索尼（中国）有限公司
地址: 北京市朝阳区 太阳宫中路12号楼 冠城大厦701
原产地: 中国（主机）
出版日期: 2012年7月

Download from Www.Somanuals.com. All Manuals Search And Download.

Free Manuals Download Website

http://myh66.com

http://usermanuals.us

http://www.somanuals.com

http://www.4manuals.cc

http://www.manual-lib.com

http://www.404manual.com

http://www.luxmanual.com

http://aubethermostatmanual.com

Golf course search by state

http://golfingnear.com

Email search by domain

http://emailbydomain.com

Auto manuals search

http://auto.somanuals.com

TV manuals search

http://tv.somanuals.com