SONY

3-072-804-12(1)

AC Adaptor/Charger

Operating Instructions
Manual de instrucciones
Mode d'emploi
使用说明书

InfoLITHIUM L SERIES

AC-V700A

Sony Corporation © 2002 Printed in Japan

Owner's Record

The model and serial numbers are located on the bottom of the unit. Record the serial number in the space provided below. Refer to these numbers whenever you call upon your Sony dealer regarding this product.

Model No. AC-V700A Serial No._____

WARNING

To prevent fire or shock hazard, do not expose the unit to rain or moisture.

CAUTION
RISK OF ELECTRIC SHOCK
DO NOT OPEN

CAUTION: TO REDUCE THE RISK OF ELECTRIC SHOCK,
DO NOT REMOVE COVER (OR BACK),
NO USER-SERVICEABLE PARTS INSIDE,
REFER SERVICING TO QUALIFIED SERVICE PERSONNEL.

This symbol is intended to alert the user to the presence of uninsulated "Dangerous voltage" within the product's enclosure that may be of sufficient magnitude to constitute a risk of electric shock to persons.

This symbol is intended to alert the user to the presence of important operating and maintenance (servicing) instructions in the literature accompanying the appliance.

CAUTION
You are cautioned that any changes or modifications not expressly approved in this manual could void your authority to operate this equipment.

The Graphical Symbols with Supplemental Marking is located on the bottom of the unit.

Note:
This equipment has been tested and found to comply with the limits for a Class B digital device, pursuant to Part 15 of the FCC Rules. These limits are designed to provide reasonable protection against harmful interference in a residential installation. This equipment generates, uses, and can radiate radio frequency energy and, if not installed and used in accordance with the instructions, may cause harmful interference to radio communications.
However, there is no guarantee that interference will not occur in a particular installation. If this equipment does cause harmful interference to radio or television reception, which can be determined by turning the equipment off and on, the user is encouraged to try to correct the interference by one or more of the following measures:

– Reorient or relocate the receiving antenna.
– Increase the separation between the equipment and receiver.
– Connect the equipment into an outlet on a circuit different from that to which the receiver is connected.
– Consult the dealer or an experienced radio/TV technician for help.

NOTICE FOR THE CUSTOMERS IN THE UNITED KINGDOM
A moulded plug complying with BS 1363 is fitted to this equipment for your safety and convenience.

Should the fuse in the plug supplied need to be replaced, a fuse of the same rating as the supplied one and approved by ASTA or BSI to BS1362 (i.e., marked with ◇ or ▽ mark) must be used.

If the plug supplied with this equipment has a detachable fuse cover, be sure to attach the fuse cover after you change the fuse. Never use the plug without the fuse cover. If you should lose the fuse cover, please contact your nearest Sony service station.

http://www.sony.net/

Printed on 100% recycled paper using VOC (Volatile Organic Compound)-free vegetable oil based ink.

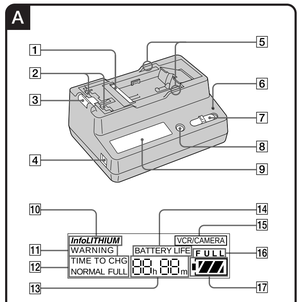

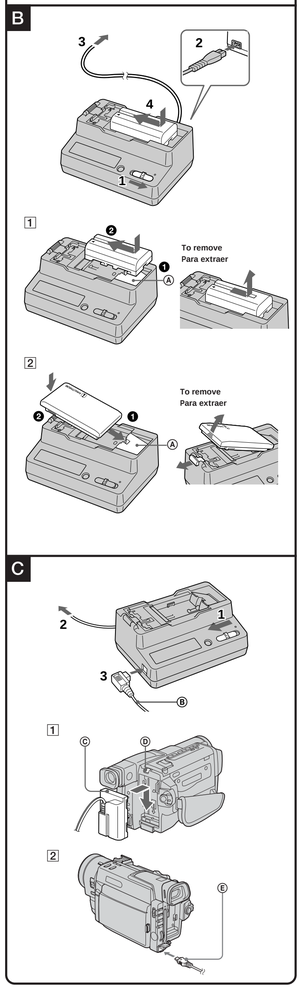

AC-V700A is a generic trademark (name) for both AC-V700 and connecting cords.

Before operating the unit, please read this manual thoroughly and retain it for future reference.

The AC-V700 AC adaptor/charger can be used as follows:
• To charge a lithium ion type battery pack. Ni-Cd/Ni-MH type batteries are not rechargeable.
The following functions are available with the "InfoLITHIUM" battery pack:
– Quickly charging
– Remaining charge time display
• To enable the power supply to the video equipment with the house current, connection cords are included with this unit. However, these cords may not be used depending on the video equipment. Before using, check your video equipment.

What is the "InfoLITHIUM"

The "InfoLITHIUM" is a lithium ion battery pack which can exchange data with compatible video equipment about its battery consumption. Sony recommends that you use the "InfoLITHIUM" battery pack with video equipment having the InfoLITHIUM mark.

"InfoLITHIUM" is a trademark of Sony Corporation.

WARNING

To prevent fire or shock hazard, do not expose the unit to rain or moisture.

To avoid electrical shock, do not open the cabinet.
Refer servicing to qualified personnel only.

AC power cord must be changed only at the qualified service shop.

For the customers in Canada

CAUTION

TO PREVENT ELECTRIC SHOCK, MATCH WIDE BLADE OF PLUG TO WIDE SLOT, FULLY INSERT.

Notes on Use

About the AC power cord plug

The AC-V700 comes in two models, differentiated by the shape of the AC power cord plug.

Model	Shape of the plug
Model for USA/Canada	Polarized
Model for other countries/regions	Non polarized

• The model for USA and Canada: One blade of the plug is wider than the other for the purpose of safety and will fit into the power outlet only one way. If you are unable to insert the plug fully into the outlet, contact your dealer.

About the remaining battery time

While charging the battery pack, this unit will show the remaining battery time with your video equipment, etc. on the following conditions.
• Using the "InfoLITHIUM" battery pack.
• Using the video equipment having the InfoLITHIUM mark
Make sure that you use the battery pack having the InfoLITHIUM mark. Consult the operating instructions supplied with your video equipment if it is applied to "InfoLITHIUM".

Though the following models are applied to "InfoLITHIUM", the remaining battery time is not displayed on this unit.

DCR-PC7/PC7E/PC10/PC10E/SC100/SC100E/TRV7/TRV7E
CCD-TR555/TR555E/TR610E/TR710/TR710E/TR760E/TR790E/TR810E/TR820E/TR825E/TR910/TR910E/TR920E/TR930/TR1100E/TR2200E/TR2300/TR2300E/TR3100E/TR3300/TR3300E/TR3400/TRV31/TRV31E/TRV41/TRV41E/TRV51/TRV51E/TRV54E/TRV56E/TRV61E/TRV62/TRV64E/TRV72/TRV81/TRV81E/TRV82/TRV91E/TRV94/TRV94E/TRV101/TRV101E/SC55/SC55E/SC65/SC65E
GV-A500/A500E

If you use the video equipment having the InfoLITHIUM mark, the remaining battery time display of the battery pack being charged corresponds to the video equipment having the InfoLITHIUM mark which is last attached to the battery pack.

Charging

• Use only a lithium ion type battery pack. This unit cannot be used to charge a Ni-Cd/Ni-MH type battery pack.
• Attach the battery pack firmly.
• Charge the battery pack on a flat surface without vibration.

Charging temperature
The temperature range for charging is 0°C to 40°C (32°F to 104°F). However, to provide maximum battery efficiency, the recommended temperature range when charging is 10°C to 30°C (50°F to 86°F).

Others

• The nameplate indicating operating voltage, power consumption, etc. is located on the bottom.
• The negligible amount of electric current will flow into the AC adaptor/charger as long as the AC adaptor/charger is plugged into the wall outlet.
• Unplug the unit from the wall outlet if it will not be used for extended period of time. To disconnect the cord, pull it out by the plug. Never pull the cord itself.
• Do not operate the unit with a damaged cord or if it has been dropped or damaged.
• Be sure that nothing metallic comes into contact with the metal parts of the unit or connecting plate. If it does, a short may occur and the unit may be damaged.
• Always keep the metal contacts clean.
• Do not disassemble or convert the unit.
• Do not apply mechanical shock or drop the unit.
• While the unit is in use, it gets warm. But this is normal.
• Keep the unit away from AM receivers, because it will disturb AM reception.
• Do not place the unit in a location where it is:
— Extremely hot or cold
— Dusty or dirty
— Very humid
— Vibrating

If any difficulty should arise, unplug the unit and contact your nearest Sony dealer.

Specifications

Power requirements	100 - 240 V AC, 50/60 Hz
Power consumption	25 W Charge mode: 35 VA (100 V AC), 46 VA (240 V AC) Operating mode: 39 VA (100 V AC), 50 VA (240 V AC)
Output voltage	DC OUT: 8.4 V, 2.0 A in operating mode Battery charge terminal: 8.4 V, 1.4 A in charge mode
Application	Sony battery pack NP-F100/F200/F300/F330/F550/F550/F730/F730H/F750/F930/F950/F960
Operating temperature	0°C to 40°C (32°F to 104°F)
Storage temperature	–20°C to 60°C (–4°F to 140°F)
Dimensions	Approx. 127 × 55 × 95 mm (w/h/d) (5 × 2 1/4 × 3 3/4 inches)
Mass	Approx. 255 g (9 oz)
Supplied accessory	Connecting cord DK-415 (1), DK-215 (1) AC power cord (1)

Design and specifications are subject to change without notice.

Use a commercially available AC plug adaptor, if necessary, depending on the design of the wall outlet.

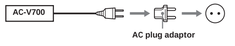

Identifying the parts

See illustration A.

1 Terminal shutter
2 Charging polarity
3 Battery release lever
4 DC OUT connector
5 Guide
6 CHARGE lamp
7 Mode change switch
8 DISPLAY CHANGE button
9 Display window

Display window

10 "InfoLITHIUM" indicator
Lights up when the "InfoLITHIUM" battery pack is attached.
11 WARNING indicator
12 TIME TO CHG (charge) indicator
13 Time indicator
14 BATTERY LIFE (battery remaining time) indicator
15 VCR/CAMERA indicator
16 Full charge indicator
17 Remaining battery indicator

To Charge the Battery Pack

See illustration B.

1 **Set the mode change switch to CHARGE.**
2 **Connect the power cord to this unit.**
3 **Connect the power cord to a wall outlet.**
The beep sounds and the display window lights up.
4 **Install the battery pack.**
Charging begins. When the remaining battery indicator becomes FULL and the CHARGE lamp lights up, normal charge is completed. For full charge, which allows you to use the battery slightly longer than "normal charge", leave the battery pack attached until the CHARGE lamp goes out.
Remove the battery pack when required. It can be used even if the charging is not completed.

Remaining battery indicator

Normal charge	Full charge
	FULL

To Install the battery pack

NP-F550, etc. (Ill. B-1)
❶ **Place the battery pack on Ⓐ.**
Align the end of the battery pack having the ▲ mark with the edge of the terminal shutter of this unit.
Ⓐ folds down when the battery pack is placed on it.
❷ **Slide the battery pack in the direction of the arrow.**
Press the battery pack until the terminal shutter is completely covered.

NP-F100, etc. (Ill. B-2)
❶ **Slide the battery pack along the guide to Ⓐ.**
❷ **Press the battery pack down until it clicks.**

Note

Do not apply shock to the charging polarity. When you install the battery pack, be sure to not strike it.

Charging time

The following table shows the charging time for the battery pack which is discharged completely.

Battery pack	Charging time	Battery pack	Charging time
NP-F550	115 (55)	NP-F100	100 (40)
NP-F750	170 (110)	NP-F200	110 (50)
NP-F960	245 (185)	NP-F300	160 (100)

• Approximate minutes to charge an empty battery pack fully (**Full charge**).
• Approximate minutes in parentheses indicate the time when you charge normally (**Normal charge**).
• To ascertain the battery life, refer to the instruction manual of the video equipment which you use.
• The charging time may differ depending on the condition of the battery pack or the temperature of the environment.

Notes

• When the mode change switch is set to VCR/CAMERA during charging, charging stops.
• When a fully charged battery pack is installed, the CHARGE lamp will once light, then go out.
• If the CHARGE lamp does not light or flash, check that the battery pack is correctly attached to the AC adaptor/charger. If it is not attached it will not be charged.

When the CHARGE lamp flashes

If a problem occurs during charging, the CHARGE lamp flashes and WARNING appears on the display.
Check through the following chart.

Remove the battery pack from this unit, then install the same battery pack again.

If the CHARGE lamp flashes again:
Install another battery pack.

If the CHARGE lamp lights and does not flash again:
If the CHARGE lamp goes out because the charging time has passed, there is no problem.

If the CHARGE lamp flashes again:
The problem is with this unit.

If the CHARGE lamp lights and does not flash again:
If the CHARGE lamp goes out because the charging time has passed, the problem is with the battery pack first installed.

Please contact your nearest Sony dealer in connection with the product with the problem.

To remove the battery pack

NP-F550, etc. (Ill. B-1)
Slide the battery pack in the direction of the arrow, then lift is straight out.

NP-F100, etc. (Ill. B-2)
Remove the battery pack while sliding the battery release lever.

To Check Charging

While charging, you can check the charging time on the display. After starting charging in a minute, BATTERY LIFE lights up on the display.

Press DISPLAY CHANGE while charging.
Each time you press DISPLAY CHANGE, the display changes as follows.

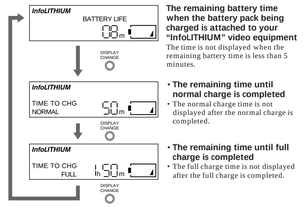

The remaining battery time when the battery pack being charged is attached to your "InfoLITHIUM" video equipment
The time is not displayed when the remaining battery time is less than 5 minutes.

• The remaining time until normal charge is completed
• The normal charge time is not displayed after the normal charge is completed.

• The remaining time until full charge is completed
• The full charge time is not displayed after the full charge is completed.

Notes

• The time display shows the approximate time when charging at 10°C - 30°C. The time display may differ from the actual charging time depending on using conditions and circumstances.
• The time display may show "– – – –" in the following cases. However, the unit is not malfunctioning.
– The remaining battery time is less than 5 minutes.
– There is a difference between the displayed time and actual charging time. Even if this happens, continue charging.
• Full charge requires about 1 hour after normal charge is completed. If you remove the battery pack between normal charge and full charge, the charging time may not be displayed properly in the next charging.
• If the charging time is not displayed properly, fully charge the battery pack. The charging time will be displayed properly.
• When you attach a fully charged battery pack to this unit, "TIME TO CHG FULL 1h" may appear on the display. However, the unit is not malfunctioning.
• BATTERY LIFE may not be displayed depending on using conditions and circumstances.
• You may wait for a while after pressing DISPLAY CHANGE until the display shows the time indication.

To Operate Video Equipment

See illustration C.

For details of the connection, refer to the instruction manual of the video equipment.

1 **Set the mode change switch to VCR/CAMERA.**
2 **Connect the power cord to a wall outlet.**
3 **Connect the connecting cord Ⓑ to the DC OUT connector of this unit.**
4 **Connect the connecting cord to the video equipment.**

When using the connecting cord DK-415 (DCR-TRV130, etc.) (ill. B-1)
While pressing the connecting plate Ⓒ, slide it down.
To remove the connecting plate, slide it up while pressing the battery release lever Ⓓ.

When using the connecting cord DK-215 (DCR-TRV900, etc.) (ill. B-2)
Open the cover, and insert the connecting plug Ⓔ.
To remove the connecting plug, pull it out.

Notes

• If you set the mode change switch to CHARGE while operating the video equipment, the power supply to the video equipment stops.
• You cannot charge the battery pack attached to this unit while supplying the power to the video equipment.
• Keep this unit away from the video equipment if the picture is disturbed.

Download from Www.Somanuals.com. All Manuals Search And Download.

AC-V700A es la marca comercial (nombre) genérica para el AC-V700 y los cables conectores.

Antes de utilizar la unidad, lea detenidamente este manual, y consérvelo para futuras referencias.

Nombre del producto: Adaptador de ca/cargador
Modelo: AC-V700A

POR FAVOR LEA DETALLADAMENTE ESTE MANUAL DE INSTRUCCIONES ANTES DE CONECTAR Y OPERAR ESTE EQUIPO.

RECUERDE QUE UN MAL USO DE SU APARATO PODRÍA ANULAR LA GARANTÍA.

El adaptador de ca/cargador AC-V700 podrá utilizarse de la forma siguiente:
• Para cargar una batería de tipo iones de litio. Las pilas de tipo níquel-cadmio (Ni-Cd)/níquel-hidruro metálico (Ni-MH) no podrán recargarse. Cuando utilice una batería "InfoLITHIUM", estarán disponibles las funciones siguientes:
– Carga rápida
– Visualización del tiempo de carga restante
• Con esta unidad se incluyen cables conectores para poder alimentar equipos de vídeo con la corriente de la red. Sin embargo, quizás no pueda utilizar estos cables dependiendo del equipo de vídeo. Antes de utilizarlos, compruebe su equipo de vídeo.

Qué es "InfoLITHIUM"

La batería "InfoLITHIUM" es una batería que purde intercambiar datos con un equipo de vídeo compatible con la marca de consumo de batería. Sony recomienda que utilice la batería "InfoLITHIUM" con equipos de vídeo que posean la marca InfoLITHIUM.

"InfoLITHIUM" es marca comercial de Sony Corporation.

ADVERTENCIA

Para evitar incendios o el riesgo de electrocución, no exponga la unidad a la lluvia ni a la humedad.

Para evitar descargas eléctricas, no abra la unidad.
En caso de avería, solicite los servicios de personal cualificado solamente.

El cable de alimentación de ca solamente deberá ser cambiado en un taller de reparaciones cualificado.

Notas sobre la utilización

Sobre el enchufe del cable de alimentación de ca

Existen dos modelos de AC-V700, que se diferencian por la forma del enchufe del cable de alimentación de ca

Modelo	Forma del enchufe
Modelo para EE.UU./Canadá	Polarizado
Modelo para otros países/regiones	No polarizado

• Modelo para EE.UU. y Canadá: Por motivos de seguridad, una cuchilla del enchufe es más ancha que la otra, y solamente encajará en el tomacorriente de una sola forma. Si no puede insertar firmemente el enchufe en el tomacorriente, póngase en contacto con su proveedor.

Sobre el tiempo restante de la batería

Durante la carga de la batería, esta unidad mostrará el tiempo restante de la batería con su equipo de vídeo, etc. en las condiciones siguientes.
• Utilización de una batería "InfoLITHIUM".
• Utilización de un equipo de vídeo que posea la marca InfoLITHIUM
Cerciórese de utilizar una batería que posea la marca InfoLITHIUM. Si su equipo de vídeo puede utilizar baterías "InfoLITHIUM", consulte el manual de instrucciones del mismo.

Aunque los modelos siguientes son compatibles con "InfoLITHIUM", en esta unidad no se visualizará el tiempo restante de la batería.

DCR-PC7/PC7E/PC10/PC10E/SC100/SC100E/TRV7/TRV7E
CCD-TR555/TR555E/TR610E/TR710/TR710E/TR760E/TR790E/TR810E/TR820E/TR825E/TR910/TR910E/TR920E/TR930/TR1100E/TR2200E/TR2300/TR2300E/TR3100E/TR3300/TR3300E/TR3400/TRV31/TRV31E/TRV41/TRV41E/TRV51/TRV51E/TRV54E/TRV56E/TRV61E/TRV62/TRV64E/TRV72/TRV81/TRV81E/TRV82/TRV91E/TRV94/TRV94E/TRV101/TRV101E/SC55/SC55E/SC65/SC65E
GV-A500/A500E

Si utiliza un equipo de vídeo que posea la marca InfoLITHIUM, la visualización del tiempo restante de la batería que esté cargando corresponderá a un equipo de vídeo que posee la marca InfoLITHIUM a la que haya fijado por última vez la batería.

Carga

• Utilice solamente una batería de tipo de iones de litio. Esta unidad no podrá utilizarse para cargar una batería de tipo níquel-cadmio (Ni-Cd)/níquel-hidruro metálico (Ni-MH).
• Fije firmemente la batería.
• Cargue la batería sobre una superficie plana exenta de vibraciones.

Temperatura de carga
La gama de temperaturas para carga es de 0 a 40°C
Sin embargo, para obtener la máxima eficacia de la batería, la gama de temperaturas recomendada para la carga es de 10 a 30°C

Otros

• La placa de características en la que se indica la tensión de alimentación, el consumo, etc., se encuentra en la parte inferior.
• Mientras el adaptador de ca/cargador esté enchufado en un tomacorriente, a través del mismo circulará cierta cantidad de corriente.
• Cuando no vaya a utilizar la unidad durante mucho tiempo, desenchúfela del tomacorriente. Para desconectar el cable de alimentación, tire del enchufe. No tire nunca del propio cable.
• No utilice la unidad con un cable dañado, cuando se haya caído, ni cuando esté dañada.
• Cerciórese de que ningún objeto metálico entre en contacto con las partes metálicas de la unidad ni de la placa conectora. En caso contrario podría producirse un cortocircuito y la unidad se dañaría.
• Mantenga siempre limpios los contactos metálicos.
• No desarme ni modifique la unidad.
• No golpee ni deje caer la unidad.
• Cuando utilice la unidad, se calentará. Sin embargo, esto es normal.
• Mantenga la unidad alejada de receptores de AM, porque podría perturbarse la recepción de AM.
• No coloque la unidad en un lugar:
— Extremadamente cálido o frío
— Polvoriento o sucio
— Muy húmedo
— Sometido a vibraciones

Si tiene alguna dificultad, desenchufe la unidad y póngase en contacto con su proveedor Sony.

Especificaciones

Alimentación	ca 100 - 240 V 50/60 Hz
Consumo	25 W Modo de carga: 35 VA (ca 100 V) 46 VA (ca 240 V) Modo de operación: 39 VA (ca 100 V) 50 VA (ca 240 V)
Tensión de salida	DC OUT: cc 8,4 V 2,0 A en el modo de operación Terminales de carga de la batería: cc 8,4 V 1,4 A en el modo de carga
Aplicación	Batería NP-F100/F200/F300/F330/F530/F550/F730/F730H/F750/F930/F950/F960 Sony
Temperatura de funcionamiento	0°C a 40°C
Temperatura de almacenamiento	–20°C a 60°C
Dimensiones	Aprox. 127 × 55 × 95 mm (an/al/prf)
Masa	Aprox. 255 g
Accesorios suministrados	Cable conector DK-415 (1), DK-215 (1) Cable de alimentación de ca (1)

El diseño y las especificaciones están sujetos a cambio sin previo aviso.

Identificación de partes

Consulte la ilustración A.

1 Obturador de terminales
2 Polaridad de carga
3 Palanca de liberación de la batería
4 Conector de salida de cc (DC OUT)
5 Guía
6 Lámpara indicadora de carga (CHARGE)
7 Selector de modo
8 Tecla de cambio de visualización (DISPLAY CHANGE)
9 Visualizador

Visualizador

10 Indicador de "InfoLITHIUM"
Se encenderá cuando instale la batería "InfoLITHIUM".
11 Indicador de advertencia (WARNING)
12 Indicador de tiempo de carga (TIME TO CHG)
13 Indicador de tiempo
14 Indicador de tiempo restante de batería (BATTERY LIFE)
15 Indicador de videograbadora/videocámara (VCR/CAMERA)
16 Indicador de carga completa
17 Indicador de batería restante

Para cargar la batería

Consulte la ilustración B.

1 **Ponga el selector de modo en CHARGE.**
2 **Conecte el cable de alimentación a esta unidad.**
3 **Conecte el cable de alimentación a un tomacorriente.**
Sonará un pitido y se encenderá el visualizador.
4 **Instale la batería.**
Se iniciará la carga. Cuando el indicador de batería restante pase a ser FULL, y se encienda la lámpara CHARGE, habrá finalizado la carga normal. Para realizar la carga completa, que le permitirá utilizar la batería algo más que con la "carga normal", deje la batería instalada en la unidad hasta que se apague la lámpara CHARGE.
Extraiga la batería cuando lo requiera. Podrá utilizarse incluso aunque no se haya completado la carga.

Indicador de batería restante

Carga normal	Carga completa
	FULL

Para instalar la batería

NP-F550, etc. (Ilust. B-1)
❶ **Sitúe la batería sobre Ⓐ.**
Alinee el extremo de la batería que contiene la marca ▲ con el borde del obturador de terminales de esta unidad.
Ⓐ se pliega al situar la batería sobre dicho punto.
❷ **Deslice la batería en el sentido de la flecha.**
Presione la batería hasta cubrir el obturador de terminales por completo.

NP-F100, etc. (Ilust. B-2)
❶ **Deslice la batería a lo largo de guía hasta Ⓐ.**
❷ **Presione la batería hacia abajo hasta que se oiga un clic.**

Nota

No golpee la polaridad de carga. Asimismo, asegúrese de no golpear la batería al instalarla.

Tiempo de carga

En la tabla siguiente se muestra el tiempo de carga para una batería completamente descargada.

Batería	Tempo de carga	Batería	Tempo de carga
NP-F550	115 (55)	NP-F100	100 (40)
NP-F750	170 (110)	NP-F200	110 (50)
NP-F960	245 (185)	NP-F300	160 (100)

• Minutos aproximados para cargar completamente una batería vacía (**carga completa**).
• Los minutos aproximados entre paréntesis indican el tiempo cuando la cargue normalmente (**carga normal**).
• Para asegurar la duración útil de la batería, consulte el manual de instrucciones del equipo de vídeo utilizado.
• El tiempo de carga puede diferir dependiendo de la condición de la batería o de la temperatura ambiental.

Notas

• Si pone el selector de modo en VCR/CAMERA durante la carga, ésta se parará.
• Cuando instale una batería completamente cargada, la lámpara CHARGE parpadeará una vez y después se apagará.
• Si la lámpara CHARGE no se enciende o parpadea, compruebe si la batería está correctamente instalada en el adaptador de ca/cargador. Si no está bien instalada, no se cargará.

Cuando parpadee la lámpara CHARGE

Si ocurre algún problema durante la carga, la lámpara CHARGE parpadeará y en el visualizador aparecerá WARNING.
Compruebe el organigrama siguiente.

Retire la batería de esta unidad y, a continuación, vuelva a instalar la misma batería.

Si la lámpara CHARGE vuelve a parpadear:
Instale otra batería.

Si la lámpara CHARGE se ilumina y no vuelve a parpadear:
Si la lámpara CHARGE se apaga porque ha transcurrido el tiempo de carga, no hay problema.

Si la lámpara CHARGE vuelve a parpadear:
El problema reside en esta unidad.

Si la lámpara CHARGE se ilumina y no vuelve a parpadear:
Si la lámpara CHARGE se apaga porque ha transcurrido el tiempo de carga, el problema reside en la batería instalada en primer lugar.

Póngase en contacto con su proveedor Sony más cercano en relación con el producto afectado.

Para extraer la batería

NP-F550, etc. (Ilust. B-1)
Deslice la batería en el sentido de la flecha y, a continuación, levántela para extraerla.

NP-F100, etc. (Ilust. B-2)
Retire la batería mientras desliza la palanca de liberación de la batería.

Para comprobar la carga

Cuando cargue, podrá comprobar el tiempo de carga en el visualizador. Un minuto después de haber iniciado la carga, en el visualizador aparecerá BATTERY LIFE.

Durante la carga, presione DISPLAY CHANGE.
Cada vez que presione DISPLAY CHANGE, la visualización cambiará de la forma siguiente.

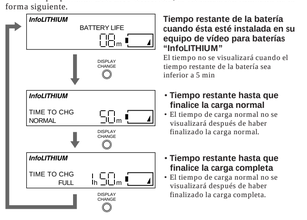

Tiempo restante de la batería cuando ésta esté instalada en su equipo de vídeo para baterías "InfoLITHIUM"
El tiempo no se visualizará cuando el tiempo restante de la batería sea inferior a 5 min

• Tiempo restante hasta que finalice la carga normal
• El tiempo de carga normal no se visualizará después de haber finalizado la carga normal.

• Tiempo restante hasta que finalice la carga completa
• El tiempo de carga normal no se visualizará después de haber finalizado la carga completa.

Notas

• La visualización del tiempo mostrará el tiempo aproximado cuando la carga se realice a 10 - 30°C
La visualización del tiempo puede diferir del tiempo de carga real dependiendo de las condiciones y circunstancias de utilización.
• La visualización de tiempo puede mostrar "– – – –" en los casos siguientes. Sin embargo, esto no significa que la unidad está funcionando mal.
– El tiempo de batería restante es inferior a 5 min
– Existe una diferencia entre el tiempo visualizado y el tiempo de carga real. Aunque suceda esto, continúe cargando.
• La carga completa requerirá aproximadamente 1 h después de haber finalizado la carga normal. Si extrae la batería entre la carga normal y la carga completa, es posible que el tiempo de carga no se visualice adecuadamente en la próxima carga.
• Si el tiempo de carga no se visualiza adecuadamente, cargue completamente la batería. El tiempo de carga se visualizará apropiadamente.
• Cuando instale una batería completamente cargada en esta unidad, en el visualizador puede aparecer "TIME TO CHG FULL 1h"
Sin embargo, esto no significa que la unidad está funcionando mal.
• Dependiendo de las condiciones y circunstancias de utilización, es posible que no se visualice BATTERY LIFE.
• Es posible que tenga que esperar cierto tiempo hasta que el visualizador muestre la indicación de tiempo después de haber presionado DISPLAY CHANGE.

Para utilizar el equipo de vídeo

Consulte la ilustración C.

Con respecto a los detalles sobre la conexión, consulte el manual de instrucciones del equipo de vídeo.

1 **Ponga el selector de modo en VCR/CAMERA.**
2 **Conecte el cable de alimentación en un tomacorriente.**
3 **Conecte el cable conector Ⓑ al conector DC OUT de esta unidad.**
4 **Conecte el cable conector al equipo de vídeo.**

Cuando utilice el cable conector DK-415 (DCR-TRV130, etc.) (Ilust. B-1)
Manteniendo presionada la placa conectora Ⓒ, deslícela hacia abajo.
Para extraer la placa conectora, deslícela hacia arriba manteniendo presionada la palanca de liberación de la batería Ⓓ.

Cuando utilice el cable conector DK-215 (DCR-TRV900, etc.) (Ilust. B-2)
Abra la cubierta e inserte la clavija conectora Ⓔ.
Para extraer la clavija, tire de ella.

Notas

• Si pone el selector de modo en CHARGE mientras esté utilizando el equipo de vídeo, la fuente de alimentación de ésta se cortará.
• Usted no podrá cargar la batería instalada en esta unidad mientras esté alimentando el equipo de vídeo.
• Si las imágenes se ven con perturbaciones, mantenga esta unidad alejada del equipo de vídeo.

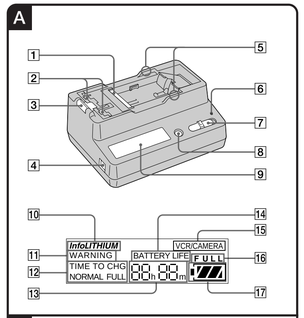

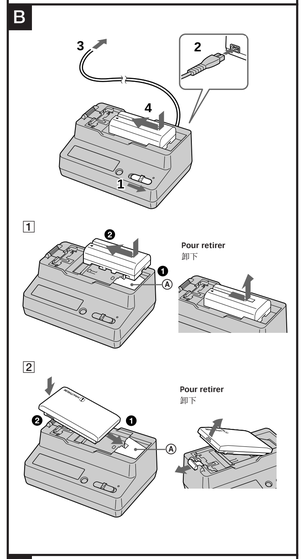

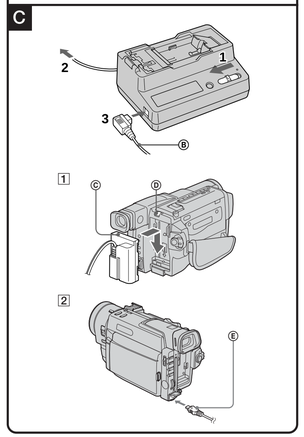

AC-V700A est une marque générique (nom) désignant le AC-V700 et les cordons de liaison.

Avant d'utiliser l'appareil, veuillez lire attentivement ce manuel et le conserver pour toute référence future.

L'adaptateur-chargeur AC-V700 peut être utilisé pour:
- Pour charger une batterie rechargeable au lithium-ion. Les piles de type Ni-Cd / Ni-MH ne sont pas rechargeables.
  Les batteries rechargeables "InfoLITHIUM" offrent les fonctions suivantes:
  – Recharge rapide
  – Indication du temps de charge restant
- Pour alimenter un appareil vidéo sur le courant secteur, des cordons de liaison sont fournis avec cet appareil. Cependant, ils ne pourront peut-être pas être utilisés avec certains appareils vidéo. Avant de les utiliser, vérifiez votre appareil vidéo.

Signification de "InfoLITHIUM"

La batterie "InfoLITHIUM" est une batterie rechargeable au lithium-ion qui peut échanger des informations sur la consommation d'énergie avec les appareils vidéo compatibles. Sony conseille d'utiliser une batterie rechargeable "InfoLITHIUM" avec les appareils vidéo portant le logo InfoLITHIUM.

"InfoLITHIUM"est une marque de commerce de Sony Corporation.

AVERTISSEMENT

Afin d'éviter tout risque d'incendie ou d'électrocution, ne pas exposer cet appareil à la pluie ou à l'humidité.

Afin d'écarter tout risque d'électrocution, garder le coffret fermé. Ne confier l'entretien de l'appareil qu'à un technicien qualifié.

Le cordon d'alimentation secteur de l'appareil doit être changé par un professionnel uniquement.

Pour les utilisateurs au Canada

ATTENTION

POUR EVITER LES CHOCS ELECTRIQUES, INTRODUIRE LA LAME LA PLUS LARGE DE LA FICHE DANS LA BORNE CORRESPONDANTE DE LA PRISE ET POUSSER JUSQU' AU FOND.

Remarques sur l'utilisation

A propos de la fiche du cordon d'alimentation secteur

Le modèle AC-V700 existe en deux versions, dont la différence est la fiche du cordon d'alimentation secteur.

Modèle	Configuration de la fiche
Modèle pour les Etats-unis et le Canada	Polarisée
Modèle pour les autres pays ou régions	Non polarisée

- Modèle pour les Etats-Unis ou le Canada: Une des lames de la fiche est plus large que l'autre pour des raisons de sécurité et ne peut s'insérer que dans un sens. Si vous ne parvenez pas à insérer complètement la fiche dans la prise, contactez votre revendeur.

A propos de l'indication du temps restant

Pendant la recharge de la batterie rechargeable, cet appareil indiquera le temps restant pour un appareil vidéo, par exemple, dans les cas suivants:
- Vous utilisez une batterie rechargeable "InfoLITHIUM"
- Vous utilisez un appareil vidéo portant la marque InfoLITHIUM
Assurez-vous que la batterie rechargeable que vous utilisez porte la marque InfoLITHIUM. Consultez le mode d'emploi fourni avec votre appareil vidéo s'il s'agit d'un appareil "InfoLITHIUM".

Bien que les modèles suivants soient de type "InfoLITHIUM", le temps restant ne peut pas être affiché sur cet appareil.

DCR-PC7/PC7E/PC10/PC10E/SC100/SC100E/TRV7/TRV7E
CCD-TR555/TR555E/TR610E/TR710/TR710E/TR760E/TR790E/TR810E/TR820E/TR825E/TR910/TR910E/TR920E/TR930/TR1100E/TR2200E/TR2300/TR2300E/TR3100E/TR3300/TR3300E/TR3400/TRV31/TRV31E/TRV41/TRV41E/TRV51/TRV51E/TRV54E/TRV56E/TRV61E/TRV62/TRV64E/TRV72/TRV81/TRV81E/TRV82/TRV91E/TRV94/TRV94E/TRV101/TRV101E/SC55/SC55E/SC65/SC65E
GV-A500/A500E

Si vous utilisez un appareil vidéo portant la marque InfoLITHIUM, le temps restant indiqué sur la batterie en cours de recharge correspond au temps restant pour le dernier appareil vidéo portant la marque InfoLITHIUM auquel la batterie a été rattachée.

Recharge

- N'utilisez que des batteries au lithium-ion avec l'adaptateur. L'adaptateur ne peut pas être utilisé pour charger une batterie au Ni-Cd / Ni-MH.
- Fixez bien la batterie.
- Chargez la batterie sur une surface plane et sans vibrations.

Température de recharge

La batterie peut être rechargée à une température comprise entre 0°C et 40°C (32°F et 104°F). Cependant, pour que son efficacité soit optimale, il est conseillé de la recharger entre 10°C et 30°C (50°F et 86°F).

Divers

- La plaque signalétique indiquant la tension de fonctionnement, la consommation électrique et d'autres informations électriques se trouve sous l'appareil.
- Une quantité négligeable d'électricité circule dans l'appareil s'il reste branché sur la prise murale.
- Débranchez l'appareil de la prise murale si vous n'avez pas l'intention de l'utiliser pendant un certain temps. Pour débrancher le cordon secteur, tirez sur la fiche. Ne tirez jamais sur le cordon.
- N'utilisez pas l'appareil lorsque le cordon est endommagé, ou si l'adaptateur est tombé ou a été endommagé.
- Evitez que des objets métalliques ne touchent les parties métalliques de l'appareil ou de la plaque de connexion. Un court-circuit pourrait se produire et endommager l'appareil.
- Veillez à ce que les contacts soient toujours propres.
- Ne pas démonter ni modifier l'appareil.
- Ne pas appliquer de chocs mécaniques à l'appareil ni le laisser tomber.
- Quand l'appareil est utilisé, il devient chaud. C'est tout à fait normal.
- Ne pas laisser l'appareil près d'un récepteur AM, car il perturbera la réception AM.
- Ne pas entreposer l'appareil dans les endroits suivants:
  — extrêmement chauds ou froids
  — poussiéreux ou sales
  — très humides
  — exposés à des vibrations.

En cas de problème, débranchez l'appareil et contactez votre revendeur Sony.

Spécifications

Alimentation	Secteur 100 - 240 V, 50 / 60 Hz
Consommation	25 W Mode de charge: 35 VA (100 V secteur), 46 VA (240 V secteur) Mode de fonctionnement: 39 VA (100 V secteur), 50 VA (240 V secteur)
Tension de sortie	DC OUT: 8,4 V, 2,0 A en mode de fonctionnement Borne de recharge de la batterie: 8,4 V, 1,4 A en mode de charge.
Application	Batterie rechargeable Sony NP-F100 / F200 / F300 / F330 / F530 / F550 / F730 / F730H / F750 / F930 / F950 / F960
Température de fonctionnement	0°C à 40°C (32°F à 104°F)
Température d'entreposage	–20°C à 60°C (–4°F à 140°F)
Dimensions hors tout	Env. 127 × 55 × 95 mm (l / h / p) (5 × 2 1/4 × 3 3/4 pouces)
Poids	Env. 255 g (9 on.)
Accessoire fourni	Cordon de liaison DK-415 (1), DK-215 (1) Cordon d'alimentation secteur (1)

La conception et les spécifications peuvent être modifiées sans préavis.

Utilisez, au besoin, un adaptateur de fiche secteur vendu dans le commerce selon la configuration de la prise murale.

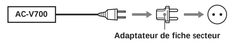

Nomenclature

Voir l'illustration A.

1 **Obturateur de borne**
2 **Bornes de recharge**
3 **Levier de libération de la batterie**
4 **Connecteur DC OUT**
5 **Guide**
6 **Témoin CHARGE**
7 **Commutateur de mode**
8 **Touche DISPLAY CHANGE**
9 **Afficheur**

Afficheur

10 **Indicateur "InfoLITHIUM"**
S'allume quand une batterie rechargeable "InfoLITHIUM" est insérée.
11 **Indicateur d'avertissement (WARNING)**
12 **Indicateur de temps de recharge (TIME TO CHG)**
13 **Temps**
14 **Indicateur d'autonomie de la batterie (temps de fonctionnement disponible) (BATTERY LIFE)**
15 **Touche de lecture/enregistrement (VCR/CAMERA)**
16 **Indicateur de recharge. complète**
17 **Indicateur de capacité restante de la batterie**

Pour charger une batterie

Voir l'illustration B.

1 **Réglez le commutateur de mode sur CHARGE.**
2 **Branchez le cordon d'alimentation sur l'appareil**
3 **Branchez le cordon sur une prise murale.**
Un bip est audible et l'afficheur s'allume.
4 **Installez la batterie rechargeable.**
La recharge commence. Quand l'indicateur de capacité de la batterie est plein et le témoin CHARGE s'allume, la recharge normale est terminée. Pour une recharge complète qui vous permettra d'utiliser plus longtemps l'appareil vidéo, laissez la batterie rechargeable en place jusqu'à ce que le témoin CHARGE s'éteigne.
Enlevez la batterie rechargeable quand nécessaire. Elle peut être utilisée même si elle n'est pas complètement rechargée.

Indicateur de capacité de la batterie

Recharge normale	Recharge complète
	FULL

Pour installer la batterie rechargeable

NP-F550, etc. (ill. B-1)
❶ **Placez la batterie sur A.**
Alignez l'extrémité de la batterie indiquée par le repère ▲ sur le bord de l'obturateur de borne de cet appareil.
A se replie vers le bas lorsque la batterie est placée dessus.
❷ **Faites coulisser la batterie dans le sens de la flèche.**
Appuyez la batterie jusqu'à ce que l'obturateur de borne soit complètement recouvert.

NP-F100, etc. (ill. B-2)
❶ **Faites coulisser la batterie le long du guide vers A.**
❷ **Appuyez sur la batterie jusqu'à ce qu'elle s'encliquette.**

Remarque

N'appliquez pas de choc à la polarité de charge. Lorsque vous installez la batterie, veillez à ne pas la soumettre à des chocs.

Temps de recharge

Le tableau suivant indique le temps de recharge quand la batterie est complètement déchargée.

Batterie rechargeable	Temps de recharge	Batterie rechargeable	Temps de recharge
NP-F550	115 (55)	NP-F100	100 (40)
NP-F750	170 (110)	NP-F200	110 (50)
NP-F960	245 (185)	NP-F300	160 (100)

- Temps de recharge approximatif en minutes pour recharger complètement une batterie vide (**Recharge complète**).
- Les minutes approximatives entre parenthèses indiquent le temps normal (**Recharge normale**).
- Voir le mode d'emploi de l'appareil vidéo utilisé pour l'autonomie de la batterie.
- Le temps de recharge varie selon l'état de la batterie et la température ambiante.

Remarques
- Si vous réglez le commutateur de mode sur VCR/CAMERA pendant la recharge, la recharge s'arrêtera.
- Quand vous insérez une batterie pleine dans l'adaptateur, le témoin CHARGE s'allume puis s'éteint.
- Si le témoin CHARGE ne s'allume pas ou clignote, vérifiez que la batterie rechargeable est fixée correctement à l'adaptateur-chargeur. Si elle n'est pas rattachée correctement, elle ne se rechargera pas.

Si le témoin CHARGE clignote

En cas de problème pendant la recharge, le témoin CHARGE clignote et WARNING apparaît sur l'afficheur.
Consultez le tableau suivant.

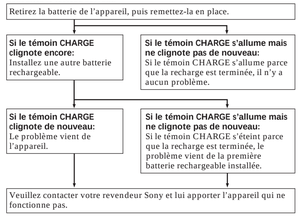

Pour enlever la batterie rechargeable

NP-F550, etc. (ill. B-1)
Faites coulisser la batterie dans le sens de la flèche et enlevez-la vers le haut.

NP-F100, etc. (ill. B-2)
Retirez la batterie en faisant coulisser le levier de dégagement de la batterie.

Pour vérifier le temps de recharge

Pendant la recharge, vous pouvez vérifier le temps de recharge sur l'afficheur. Une minute après la recharge, BATTERY LIFE s'allume sur l'afficheur.

Appuyez sur DISPLAY CHANGE pendant la recharge.
A chaque pression sur cette touche, l'affichage change de la façon suivante.

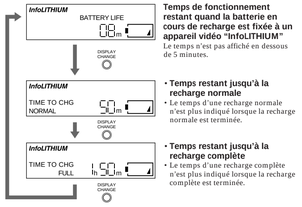

Temps de fonctionnement restant quand la batterie en cours de recharge est fixée à un appareil vidéo "InfoLITHIUM"
Le temps n'est pas affiché en dessous de 5 minutes.

- **Temps restant jusqu'à la recharge normale**
  - Le temps d'une recharge normale n'est plus indiqué lorsque la recharge normale est terminée.
- **Temps restant jusqu'à la recharge complète**
  - Le temps d'une recharge complète n'est plus indiqué lorsque la recharge complète est terminée.

Remarques
- L'afficheur indique un temps approximatif quand la batterie est rechargée entre 10°C et 30°C. Selon les conditions d'utilisation et les circonstances, le temps peut être différent du temps réel.
- "– – – – –" peut apparaître sur l'afficheur dans les cas suivants. Il ne s'agit pas d'un problème de fonctionnement.
  – Le temps de tournage restant est inférieur à 5 minutes.
  – Il y a une différence entre le temps affiché et le temps de recharge réel. Continuez la recharge, si cet indicateur apparaît.
- Une recharge complète prend environ une heure. Si vous détachez la batterie entre la recharge normale et la recharge complète, le temps restant pour la recharge risque de ne pas être indiqué correctement, lors de la recharge suivante.
- Si le temps de recharge n'est pas indiqué correctement, rechargez complètement la batterie. Il sera alors indiqué correctement.
- Quand vous rechargez une batterie complètement rechargée à cet l'appareil, "TIME TO CHG FULL 1h"peut apparaître sur l'afficheur. Il ne s'agit pas d'un mauvais fonctionnement.
- BATTERY LIFE peut ne pas apparaître dans certains cas.
- Il faut attendre un certain temps après une pression de DISPLAY CHANGE pour que le temps apparaisse.

Pour utiliser l'appareil vidéo

Voir l'illustration C.

Pour les détails au sujet du raccordement, reportez-vous au mode d'emploi de l'appareil vidéo.

1 **Réglez le commutateur de mode sur VCR/CAMERA.**
2 **Raccordez le cordon d'alimentation à une prise murale.**
3 **Raccordez le cordon de liaison Ⓐ au connecteur DC OUT de cet appareil.**
4 **Raccordez le cordon de liaison à l'appareil vidéo.**

Si vous utilisez le cordon de liaison DK-415 (DCR-TRV130, etc.) (ill. C-1)
Faites glisser la plaquette de connexion Ⓒ tout en appuyant dessus. Pour retirer la plaquette de connexion, faites-la glisser vers le haut tout en appuyant sur le levier de dégagement de la batterie Ⓑ.

Si vous utilisez le cordon de liaison DK-215 (DCR-TRV900, etc.) (ill. C-2)
Ouvrez le couvercle et introduisez la fiche Ⓔ.
Pour retirer la fiche, tirez dessus.

Remarques
- Si vous réglez le commutateur de mode sur CHARGE pendant l'utilisation de l'appareil vidéo, l'alimentation sera coupée.
- Vous ne pouvez pas rechargez la batterie quand elle est sur l'appareil vidéo et l'allimente.
- Eloignez l'adaptateur de l'appareil vidéo s'il perturbe l'image.

AC-V700A 是 AC-V700 和连接导线的一般商标（名称）。

使用本装置之前，请先阅读操作说明书，并妥善保存以备将来参考之用。

AC-V700 交流转接器／充电器可用于：
- 用于给锂离子型电池组充电时，镍镉／镍氢（Ni-Cd／Ni-MH）型电池是不能给充电的。
  用于"InfoLITHIUM"充电池组时具有以下功能：
  – 快速充电
  – 充电剩余时间显示
- 用本装置附带的连接导线可以向视频装置供电。但在使用前必须检查这些导线是否适合您的视频装置。

何谓"InfoLITHIUM"

"InfoLITHIUM"是一种锂离子充电池组，它可与兼容的视频装置交换其电池消耗状况的数据。Sony 建议您使用"InfoLITHIUM"充电池组来操作带 InfoLITHIUM 标志的视频装置。

"InfoLITHIUM"是 Sony 公司的注册商标。

警告

为了防止发生火灾或触电，请勿让本装置淋雨或受潮。

为了避免触电，请勿打开机壳。
仅可委托专业人员进行维修。

交流电源线必须在专门的维修店更换。

使用中的注意事项

关于交流电源线插头

AC-V700 有两种机型，其交流电源线的插头形状不同。

机型	插头形状
美国／加拿大机型	有极性
其他国家或地区机型	无极性

- 美国和加拿大机型：为安全起见，插头的一片比另一片稍宽，仅可从一个方向插入电源插座。如果您无法将插头完全插入插座，请与经销商联系。

关于电池剩余时间

对充电池组充电时，在下列条件下本装置将显示视频装置等的电池剩余时间。
- 使用"InfoLITHIUM"充电池组
- 使用带有 InfoLITHIUM 标志的视频装置

确认您使用的充电池组有 InfoLITHIUM 标志。

如果您的视频装置适用于"InfoLITHIUM"，也请参照其附带的使用说明书。

虽然下列机型适用于"InfoLITHIUM"，但电池剩余时间在本装置上不能显示。

DCR-PC7/PC7E/PC10/PC10E/SC100/SC100E/TRV7/TRV7E
CCD-TR555/TR555E/TR610E/TR710/TR710E/TR760E/TR790E/TR810E/TR820E/TR825E/TR910/TR910E/TR920E/TR930/TR1100E/TR2200E/TR2300/TR2300E/TR3100E/TR3300/TR3300E/TR3400/TRV31/TRV31E/TRV41/TRV41E/TRV51/TRV51E/TRV54E/TRV56E/TRV61E/TRV62/TRV64E/TRV72/TRV81/TRV81E/TRV82/TRV91E/TRV94/TRV94E/TRV101/TRV101E/SC55/SC55E/SC65/SC65E
GV-A500/A500E

如果使用带有 InfoLITHIUM 标志的视频装置，正在充电的充电池组的电池剩余时间显示与最后安装到充电池组上的带有 InfoLITHIUM 标志的视频装置相对应。

充电

- 聚使用锂离子型充电池组。本机不能用于给镍镉／镍氢（Ni-Cd／Ni-MH）型电池组充电。
- 将充电池组安装牢靠。
- 在无振动的平坦表面上对充电池组进行充电。

充电温度

充电的温度范围为 0°C至 40°C。
但是，为了发挥电池的最大效率，最好在 10°C至 30°C的温度范围中进行充电。

其他

- 指示工作电压，功耗等的铭牌位于底部。
- 只要交流转接器／充电器还插在墙壁插座上，就有微量电流流过交流转接器／充电器。
- 如果长时间不使用本装置，请将其从墙壁插座上拔下。拔下电源线时，请拿着插头拔，切勿拉扯电源线。
- 切勿在有电线破损或本装置被摔落，受损坏的情况下使用本装置。
- 切勿将金属物品与本装置的金属部分或连接板接触，否则可能发生短路而损坏本装置。
- 请始终保持金属接触点清洁。
- 请勿拆解或改装本装置。
- 请勿使本装置受机械冲击或将其摔落。
- 本装置在使用中会发热，这并非故障。
- 请将本装置远离调幅收音机放置，否则它将影响调幅接收。
- 请勿将本装置放置于以下场所：
  — 极热或极冷
  — 多尘或肮脏
  — 极潮湿
  — 有振动

如果遇到任何困难，请拔下本装置的电源插头，并就近与 Sony 经销商联系。

规格

电源	100～240 V 交流，50/60 Hz
功耗	25 W 充电方式： 35 VA（100 V 交流），46 VA（240 V 交流） 工作方式： 39 VA（100 V 交流），50 VA（240 V 交流）
输出电压	DC OUT： 工作方式时 8.4 V，2.0 A 电池充电端子： 充电方式时 8.4 V，1.4 A
应用	Sony 充电池组 NP-F100/F200/F300/F330/F530/F550/F730/F730H/F750/F930/F950/F960
工作温度	0℃至 40℃
保存温度	–20℃至 60℃
尺寸	约 127 × 55 × 95 mm（宽／高／深）
重量	约 255 g
提供的附件	连接线 DK-415（1），DK-215（1） 交流电源线（1）

设计和规格若有变更，恕不另行通知。

根据墙壁插座的设计，若有必要，请使用市售的交流插头转接器。

零部件位置

参见图 A。

1 电极滑槽
2 充电极
3 电池松开杆
4 DC OUT（直流输出）接口
5 指南
6 CHARGE（充电）灯
7 方式改变开关
8 DISPLAY CHANGE（显示改变）键
9 显示窗

显示窗

10 "InfoLITHIUM"指示
当安装"InfoLITHIUM"充电池组时点亮。
11 WARNING（警告）指示
12 TIME TO CHG（充电时间）指示
13 时间指示
14 BATTERY LIFE（电池剩余时间）指示
15 VCR/CAMERA（录像机／摄像机）指示
16 完全充电指示
17 电池剩余量指示

对电池充电

参见图 B。

1 **将方式改变开关设定于 CHARGE 位置。**
2 **将电源线连接至本装置。**
3 **将电源线连接至墙壁插座。**
哔音响起，而且显示窗点亮。
4 **安装充电池组。**
充电开始。当电池剩余量指示变成为 ▰▰▰，而且 CHARGE 灯点亮时，则普通充电完成。若要进行完全充电（使电池使用时间比"普通充电"稍长），将充电池组继续装在充电器上，直到 CHARGE 灯熄灭。
需要时可取下充电池组。即使充电未完成，电池也可使用。

电池剩余量指示

普通充电	完全充电
	FULL

安装充电池组

NP-F550 等（图 B-1）
❶ 将充电池组安放在 A 位置。
将充电池组上标有 ▲ 标记的端面对准本装置的电极滑槽边缘。
电池位于该位置时，将 A 向下折。
❷ 按箭头方向推动充电式电池。
按下充电池组直至电极滑槽完全盖上。

NP-F100 等（图 B-2）
❶ 按照指南推动充电池组至 A 位置。
❷ 将充电池组向下按直至发出咯嗒声。

注

千万不能振动充电极。安装充电池组时，一定不能敲击它。

充电时间

下表表示完全无电的充电池组的充电时间。

充电池组	充电时间	充电池组	充电时间
NP-F550	115 (55)	NP-F100	100 (40)
NP-F750	170 (110)	NP-F200	110 (50)
NP-F960	245 (185)	NP-F300	160 (100)

- 对无电力的充电池组进行完全充电的近似分钟数（完全充电）。
- 括号中的近似分钟数表示进行普通充电的时间（普通充电）。
- 若要确定电池的寿命，请参照您使用的视频装置的使用说明书。
- 根据充电池组的状态或温度和环境，充电时间可能不同。

注
- 当方式改变开关在充电中被设定于 VCR/CAMERA 位置时，充电停止。
- 当安装了完全充电的充电池组时，CHARGE 灯将点亮一下，然后熄灭。
- 如果 CHARGE 灯未点亮或闪烁，请检查充电池组是否正确安装到交流转接器／充电器上。如果未安装，则无法对它充电。

CHARGE 灯闪烁时

如果在充电中出现问题，CHARGE 灯将闪烁，而且 WARNING 出现在显示窗上。
请通过下表进行检查。

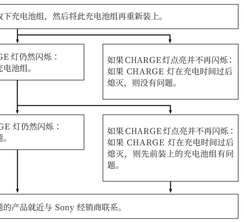

卸下充电池组时

NP-F550 等（图 B-1）
按箭头方向推动充电池组，然后直着取出。
NP-F100 等（图 B-2）
推动电池释放杆的同时卸下充电池组。

检查充电

在充电中，您可以检查显示窗上的充电时间。开始充电后，显示窗上的 BATTERY LIFE 指示即划点亮。

充电中按 DISPLAY CHANGE 键。
每按一下 DISPLAY CHANGE 键，显示改变如下。

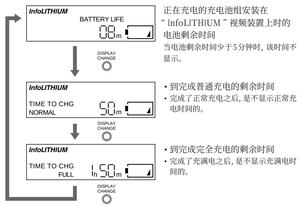

正在充电的充电池组安装在"InfoLITHIUM"视频装置上时的电池剩余时间
当电池剩余时间少于 5 分钟时，该时间不显示。

- 到完成普通充电的剩余时间
- 完成了正常充电之后，是不显示正常充电时间的。

- 到完成完全充电的剩余时间
- 完成了充满电之后，是不显示充满电时间的。

注
- 该时间显示表示在 10°C至 30°C时充电的近似时间。根据使用的条件和环境，该时间显示可能与实际充电时间有所差异。
- 在下列情况下时间显示可能表示为"– – – –"。但是这并非本装置的故障。
  – 电池剩余时间少于 5 分钟。
  – 显示时间与实际充电时间之间有差异。即使发生这种情况，充电仍将继续进行。
- 完全充电在普通充电完成后大约还需要 1 小时。如果您在普通充电和完全充电之间取下充电池组，则在下次充电时充电时间可能无法正确显示。
- 如果充电时间显示不正确，请对充电池组进行完全充电。这样充电时间将正确显示。
- 当将完全充电的充电池组安装到本装置上时，将会显示"TIME TO CHG FULL 1h"。但这并非本装置的故障。
- 根据使用的条件和环境，BATTERY LIFE 可能不显示。
- 按下 DISPLAY CHANGE 键后可能需要稍等片刻才会显示时间指示。

操作视频装置

参见图 C。

关于连接的详细说明，请参照视频装置的使用说明书。

1 **将方式改变开关设定于 VCR/CAMERA 位置。**
2 **将电源线连接至墙壁插座。**
3 **将连接线 Ⓑ 连接至本装置的 DC OUT 插口。**
4 **将连接线连接至视频装置。**
当使用连接导线 DK-415（DCR-TRV130，等）时（图 C-1）
按着并滑下连接板 Ⓒ。
要卸下连接板时，可按着电池组释放 Ⓓ 同时滑上连接板。
当使用连接导线 DK-215（DCR-TRV900，等）时（图 C-2）
打开盖子，插上连接插头 Ⓔ。
要卸下连接插头时，把它拉出。

注
- 如果在操作视频装置时将方式改变开关设定于 CHARGE 位置，则对视频装置的供电停止。
- 在向视频装置供电时无法对安装在本装置上的充电池组充电。
- 若图象出现失真，请将本装置移离视频装置。

Download from Www.Somanuals.com. All Manuals Search And Download.

Free Manuals Download Website

http://myh66.com

http://usermanuals.us

http://www.somanuals.com

http://www.4manuals.cc

http://www.manual-lib.com

http://www.404manual.com

http://www.luxmanual.com

http://aubethermostatmanual.com

Golf course search by state

http://golfingnear.com

Email search by domain

http://emailbydomain.com

Auto manuals search

http://auto.somanuals.com

TV manuals search

http://tv.somanuals.com