SONY

3-089-860-**11**(1)

AC Adaptor/Charger

Operating Instructions
Mode d'emploi
Manual de instrucciones
使用说明书

AC-VQP10

InfoLITHIUM P SERIES

© 2004 Sony Corporation Printed in Japan

Owner's Record

The model and serial numbers are located on the bottom of the unit. Record the serial number in the space provided below. Refer to these numbers whenever you call upon your Sony dealer regarding this product.

Model No. AC-VQP10 Serial No._____

WARNING

To prevent fire or shock hazard, do not expose the unit to rain or moisture.
To avoid electrical shock, do not open the cabinet.
Refer servicing to qualified personnel only.

NOTICE FOR THE CUSTOMERS IN THE U.S.A AND CANADA

CAUTION
RISK OF ELECTRIC SHOCK
DO NOT OPEN

CAUTION: TO REDUCE THE RISK OF ELECTRIC SHOCK,
DO NOT REMOVE COVER (OR BACK),
NO USER-SERVICEABLE PARTS INSIDE,
REFER SERVICING TO QUALIFIED SERVICE PERSONNEL.

This symbol is intended to alert the user to the presence of uninsulated "Dangerous voltage" within the product's enclosure that may be of sufficient magnitude to constitute a risk of electric shock to persons.

This symbol is intended to alert the user to the presence of important operating and maintenance (servicing) instructions in the literature accompanying the appliance.

The Graphical Symbols with Supplemental Marking is located on the bottom of the unit.

NOTICE FOR THE CUSTOMERS IN THE U.S.A

CAUTION

You are cautioned that any changes or modifications not expressly approved in this manual could void your authority to operate this equipment.

Note:

This equipment has been tested and found to comply with the limits for a Class B digital device, pursuant to Part 15 of the FCC Rules. These limits are designed to provide reasonable protection against harmful interference in a residential installation. This equipment generates, uses, and can radiate radio frequency energy and, if not installed and used in accordance with the instructions, may cause harmful interference to radio communications.
However, there is no guarantee that interference will not occur in a particular installation. If this equipment does cause harmful interference to radio or television reception, which can be determined by turning the equipment off and on, the user is encouraged to try to correct the interference by one or more of the following measures:

– Reorient or relocate the receiving antenna.
– Increase the separation between the equipment and receiver.
– Connect the equipment into an outlet on a circuit different from that to which the receiver is connected.
– Consult the dealer or an experienced radio/TV technician for help.

NOTICE FOR THE CUSTOMERS IN THE UNITED KINGDOM

A moulded plug complying with BS 1363 is fitted to this equipment for your safety and convenience.

Should the fuse in the plug supplied need to be replaced, a fuse of the same rating as the supplied one and approved by ASTA or BSI to BS1362 (i.e., marked with ⟡ or ⟡ mark) must be used.

If the plug supplied with this equipment has a detachable fuse cover, be sure to attach the fuse cover after you change the fuse. Never use the plug without the fuse cover. If you should lose the fuse cover, please contact your nearest Sony service station.

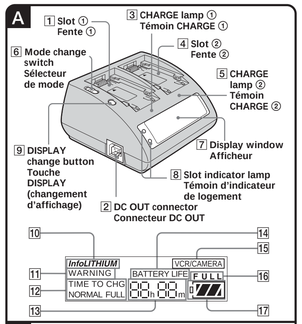

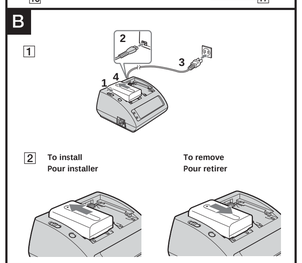

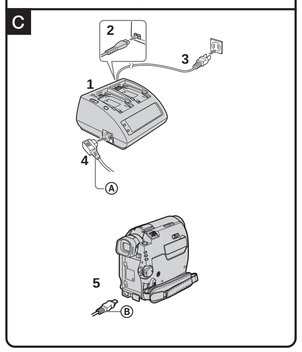

Thank you for purchasing the Sony AC adaptor/charger.

Before operating the unit, please read this manual thoroughly and retain it for future reference.

The AC-VQP10 AC adaptor/charger can be used as follows:

Connect the power cord (supplied) to a wall outlet.
- To charge a lithium ion type battery pack. Ni-Cd/Ni-MH type batteries are not rechargeable.
  The following functions are available:
  – Quickly charging
  – Remaining charge time display
- To enable the power supply to the video equipment, connection cords are included with this unit.

What is the "InfoLITHIUM" ?

The "InfoLITHIUM" is a lithium ion battery pack which can exchange data with compatible electronic equipment about its battery consumption. Sony recommends that you use the P series "InfoLITHIUM" battery pack with electronic equipment having the InfoLITHIUM mark.

"InfoLITHIUM" is a trademark of Sony Corporation.

Notes on Use

About the AC power cord plug

The AC-VQP10 comes in two models, differentiated by the shape of the AC power cord plug.

Model	Shape of the plug
Model for USA/Canada	Polarized
Model for other countries/regions	Non polarized

- The model for USA and Canada: One blade of the plug is wider than the other for the purpose of safety and will fit into the wall outlet only one way. If you are unable to insert the plug fully into the outlet, contact your dealer.

About the remaining battery time

While charging the battery pack, this unit will show the remaining battery time with your video equipment, etc. on the following conditions.
- Using the "InfoLITHIUM" battery pack
- Using the electronic equipment having the InfoLITHIUM mark
  Make sure that you use the battery pack having the InfoLITHIUM mark.
  Consult the operating instructions supplied with your video equipment if it is applied to "InfoLITHIUM".

If you use this battery pack with electronic equipment not having the InfoLITHIUM mark, the remaining battery capacity will not be indicated in minutes.*

* The indication may not be accurate depending on the condition and environment which the equipment is used under.

Warranty for Recorded Content
Contents of the recording cannot be compensated if recording or playback is not made due to a malfunction of the battery pack, AC power adaptor, AC power adaptor/charger, etc.

We cannot provide compensation for image content

We cannot provide compensation for recorded content such as images and sound, if images are not recorded or played back due to a malfunction in the AC adapter/charger, etc.

Charging

Use only a lithium ion type battery pack. This unit cannot be used to charge a Ni-Cd/Ni-MH type battery pack.
- Attach the battery pack firmly.
- Charge the battery pack on a flat surface without vibration.

Charging temperature
- To provide maximum battery efficiency, the recommended temperature range when charging is +10 °C to +30 °C (+50 °F to +86 °F).
- This unit complies with quick charging, but charging outside the recommended temperature range will lead to longer charging times in order to protect the battery pack. Once the charging time has been extended, it will not return to quick charging even if the temperature is brought within the recommended temperature range. Reattach the battery and then recharge it.

Others

- The negligible amount of electric current will flow into the AC adaptor/charger as long as the AC adaptor/charger is plugged into the wall outlet.
- Unplug the unit from the wall outlet if it will not be used for extended period of time. To disconnect the cord, pull it out by the plug. Never pull the cord itself.
- Do not operate the unit with a damaged cord or if it has been dropped or damaged.
- Use this unit near to a wall outlet. This is to ensure that the power plug can be immediately unplugged from the wall outlet to turn the power off if some abnormality occurs during use.
- The nameplate indicating operating voltage, power consumption, etc. is located on the bottom.
- Be sure that nothing metallic comes into contact with the metal parts of the unit or connecting plate. If it does, a short may occur and the unit may be damaged.
- Always keep the metal contacts clean.
- Do not disassemble or convert the unit.
- Do not apply mechanical shock or drop the unit.
- While the unit is in use, it gets warm. But this is normal.
- Keep the unit away from AM receivers, because it will disturb AM reception.
- Do not place the unit in a location where it is:
  — Extremely hot or cold
  — Dusty or dirty
  — Very humid
  — Vibrating
- Placing this unit in locations subject to the direct sunlight such as on dashboards or near heating apparatus may cause this unit to deform or malfunction.

If any difficulty should arise, unplug the unit and contact your nearest Sony dealer.

Troubleshooting

Symptom	Cause/Solution
Video equipmet does not work.	• The power plug is disconnected from the wall outlet. → Insert into the wall outlet. • The connector cable is not properly connected. → Connect properly. • The mode change switch is set to CHARGE. → Set the mode change switch to VCR/CAMERA.
The battery is not charged.	• The mode change switch is set to VCR/CAMERA. → Set the mode change switch to CHARGE.
Power immediately turns off even though there is sufficient remaining battery power, or the displayed remaining time differs from the actual time.	• Fully charge again. → The remaining battery power will be correctly displayed.
The display is not switched.	→ Read "About the remaining battery time".
The rapid charging is not performed.	The display shown below may appear if a battery pack is charged outside of the recommended charging temperature range of +10 °C to +30 °C. In this case, charging can be performed, but it will not be performed with quick charging to protect the battery pack.

The CHARGE lamp blinks, and "CHARGE ERROR" is displayed in the display window. → Check through the following chart.

Remove the battery pack from this unit, then install the same battery pack again.

If the CHARGE lamp blinks again: Install another battery pack.	**If the CHARGE lamp lights and does not blink again:** If the CHARGE lamp goes out because the charging time has passed, there is no problem.
If the CHARGE lamp blinks again: The problem is with this unit.	**If the CHARGE lamp lights and does not blink again:** If the CHARGE lamp goes out because the charging time has passed, the problem is with the battery pack first installed.

Please contact your nearest Sony dealer in connection with the product with the problem.

Specifications

Input rating	100 - 240 V AC 50/60 Hz 18 W
Output rating	DC OUT: 8.4 V 1.5 A (VCR) 8.4 V 1.4 A (CHARGE)
Operating temperature	0 °C to +40 °C (+32 °F to +104 °F)
Storage temperature	–20 °C to +60 °C (–4 °F to +140 °F)
Dimensions	Approx. 93 × 46 × 85 mm (w/h/d) (3 7/8 × 1 7/8 × 3 3/8 inches)
Mass (AC Adaptor/Charger only)	Approx. 200 g (7.1 oz)
Supplied accessories	Connecting cord DK-225 (1) AC power cord (1)

Design and specifications are subject to change without notice.

Use a commercially available AC plug adaptor, if necessary, depending on the design of the wall outlet.

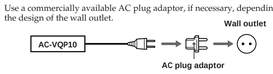

Do not connect the battery charger to a voltage adaptor (travel converter) for overseas travel. This may result in overheating or other malfunction.

Identifying the parts

See illustration A.

1 **Slot ①**
2 **DC OUT connector**
3 **CHARGE lamp ①**
4 **Slot ②**
5 **CHARGE lamp ②**
6 **Mode change switch**
7 **Display window**
8 **Slot indicator lamp**
9 **DISPLAY change button**

Display window

10 **"InfoLITHIUM" indicator**
11 **WARNING indicator**
12 **TIME TO CHG (charge) indicator**
13 **Time indicator**
14 **BATTERY LIFE (battery remaining time) indicator**
15 **VCR/CAMERA indicator**
16 **Full charge indicator**
17 **Remaining battery indicator**

To Charge the Battery Pack

See illustration B-1.

1 **Set the mode change switch to CHARGE.**
2 **Connect the power cord to this unit.**
3 **Connect the power cord to a wall outlet.**
  The beep sounds and the display window lights up.
4 **Install the battery pack.**
  When charging starts, the battery mark in the display window will, in order, blink and the internal CHARGE lamp on the main unit will be lit. When charging, all of the battery marks will be lit (**Normal charge**). In addition, the internal CHARGE lamp will go out; continuing to charge until "FULL" is displayed in the battery mark (in about 1 hour) will allow the unit to be used even longer (**Full charge**).

Remaining battery indicator

Normal charge	Full charge
	FULL

5 **When charging is complete, remove the battery pack.**

Attaching two battery packs simultaneously
This unit allows attachment of two battery packs simultaneously. In this case, charging starts with the battery pack attached in Slot ①.
When two battery packs are not attached simultaneously, charging starts with the battery pack attached first regardless of whether it is in Slot ① or ②.

Note

This unit cannot charge two battery packs simultaneously.

PRECAUTION

Tht set is not disconnected from the AC power source (wall outlet) as long as it is connected to the wall outlet, even if the set itself has been turned off.

To Install the battery pack

See illustration B-2.

❶ **Place the battery pack on this unit with the ◀ mark facing the terminal.**
❷ **Slide the battery pack in the direction of the arrow.**
  Slide it in until you hear a click.

To remove the battery pack

See illustration B-2.

Slide the battery pack in the direction of the arrow, then lift it straight out.

Notes

- Do not pick up the AC adaptor/charger by the battery pack when there is a battery pack installed.
- Be particularly careful not to hit the battery when installing it.
- Be careful not to pinch your fingers during attachment and removal of the battery pack.

Charging time

The following table shows the charging time for the main battery pack which is discharged completely.

Battery pack	Full charging time	Normal charging time
NP-FP50	125	(65)
NP-FP70	130	(70)
NP-FP90	175	(115)

- Approximate minutes to charge an empty battery pack fully (**Full charging time**).
- Approximate minutes in parentheses indicate the time when you charge normally (**Normal charging time**).
- To ascertain the battery life, refer to the instruction manual of the video equipment which you use.
- The charging time may differ depending on the condition of the battery pack or the temperature of the environment.

Notes

- When the mode change switch is set to VCR/CAMERA during charging, charging stops.
- If the CHARGE lamp does not light or flash, check that the battery pack is correctly attached to the AC adaptor/charger. If it is not attached it will not be charged.

To Check Charging

While charging, you can check the charging time on the display. After starting charging in a minute, BATTERY LIFE lights up on the display. The displayed remaining time is the approximate time when taking photographs via the viewfinder. The remaining time is shorter when the LCD display is used.

Press DISPLAY while charging is underway.
After attaching a battery pack, wait for about 1 min. Each time you press DISPLAY, the slot indicator lamp lights up and the display in the display window changes to the display shown below.
When two battery packs are attached simultaneously, the time display of the battery pack not being charged will automatically return to the time display of the battery pack being charged after about 10 seconds.
Here is an example of installation of a battery pack in Slot ① first and then in Slot ②. The slot indicator lamp corresponds to the slot number.

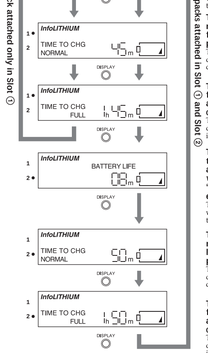

Notes

- The time display shows the approximate time when charging at +25 °C. The time display may differ from the actual charging time depending on using conditions and circumstances.
- The time display may show "– – – –" in the following cases. However, this is not a malfunction.
  – The remaining battery time is less than 5 minutes.
  – There is a difference between the displayed time and actual charging time. Even if this happens, continue charging.
- Full charge requires about 1 hour after normal charge is complete. If you remove the battery pack between normal charge and full charge, the charging time may not be displayed properly in the next charging.
- When a battery that has not been used for a long time is charged, the displayed remaining time and full charge time sometimes differ from the actual times. This is not a malfunction. If this happens, charge the battery pack until it is fully charged. The correct times can be displayed.
- When you attach a fully charged battery pack to this unit, "TIME TO CHG FULL 1h" may appear on the display. However, this is not a malfunction.
- You may wait for a while after pressing DISPLAY until the display shows the time indication.
- To display the remaining battery time of a new battery, attach it to your video camera recorder and use it for about 20 seconds. Then, charge the battery with this unit.
- You may wait for a while until the time display appears for the battery pack that is not being charged. In addition, there are cases where the time will not be displayed depending on the condition of the battery pack. These instances are not malfunctions.

To Operate Video Equipment

See illustration C.

For details of the connection, refer to the instruction manual of the video equipment.

1 **Set the mode change switch to VCR/CAMERA.**
2 **Connect the power cord to this unit.**
3 **Connect the power cord to a wall outlet.**
4 **Connect the connecting cord Ⓐ to the DC OUT connector of this unit.**
5 **Connect the connecting cord Ⓑ to the video equipment.**
  For details of the direction of the connecting cord, refer to the instruction manual of the video equipment.

Notes

- If you set the mode change switch to CHARGE while operating the video equipment, the power supply to the video equipment stops.
- You cannot charge the battery pack attached to this unit while operating the video equipment.
- Keep this unit away from the equipment you are using if the picture is disturbed.

Merci pour l'achat de cet adaptateur secteur/chargeur Sony.

Avant d'utiliser cet appareil, lisez cette notice avec attention et conservez-la pour toute référence future.

L'adaptateur secteur/chargeur AC-VQP10 peut être utilisé de la façon suivante:

Le cordon d'alimentation (fourni) doit être raccordé au préalable à une prise murale.
- Pour recharger une batterie rechargeable au lithium-ion. Les batteries Ni-Cd/Ni-MH ne sont pas rechargeables.
  Les fonctions suivantes seront disponibles:
  – Recharge rapide
  – Affichage du temps de charge restant
- Pour alimenter un appareil vidéo (les cordons de liaison sont fournis avec cet appareil).

Qu'est-ce qu'une batterie « InfoLITHIUM » ?

Une batterie « InfoLITHIUM » est une batterie rechargeable au lithium-ion pouvant échanger des données sur la consommation d'énergie avec un appareil électronique compatible. Sony recommande d'utiliser les modèles P de batterie « InfoLITHIUM » avec les appareils électroniques portant la marque InfoLITHIUM .

« InfoLITHIUM » est une marque commerciale de Sony Corporation.

AVERTISSEMENT

Afin d'éviter tout risque d'incendie ou d'électrocution, ne pas exposer cet appareil à la pluie ou à l'humidité.

Afin d'écarter tout risque d'électrocution, garder le coffret fermé.
Ne confier l'entretien de l'appareil qu'à un technicien qualifié.

Le cordon d'alimentation secteur de l'appareil doit être changé par un professionnel uniquement.

Remarques sur l'utilisation

Fiche du cordon d'alimentation secteur

Le modèle AC-VQP10 existe en deux versions, qui se différencient par la fiche du cordon d'alimentation secteur.

Modèle	Forme de la fiche
Modèle pour les Etats-unis et le Canada	Polarisée
Modèle pour les autres pays ou régions	Non polarisée

- Modèle pour les Etats-Unis ou le Canada: Une des lames de la fiche est plus large que l'autre pour des raisons de sécurité et ne peut s'insérer que dans un sens. Si vous ne parvenez pas à insérer complètement la fiche dans la prise, contactez votre revendeur.

Indication d'autonomie

Pendant la recharge de la batterie, cet appareil indiquera l'autonomie de l'appareil vidéo, etc. dans les cas suivants:
- Vous utilisez une batterie « InfoLITHIUM »
- Vous utilisez un appareil électronique utilisant la marque InfoLITHIUM

Assurez-vous que la batterie que vous utilisez porte la marque InfoLITHIUM.
Consultez le mode d'emploi fourni avec votre appareil vidéo s'il s'agit d'un appareil « InfoLITHIUM ».

Si vous utilisez la batterie « InfoLITHIUM » avec des appareils électroniques ne portant pas la marque InfoLITHIUM, l'autonomie de la batterie ne sera pas indiquée en minutes.*

* Il se peut que l'indication ne soit pas précise. Cela dépend de la situation et de l'environnement dans lesquels l'appareil est utilisé.

Garantie concernant l'enregistrement
Aucune compensation ne peut être accordée si l'enregistrement ou la lecture n'a pas pu être effectué en raison d'un problème de batterie, d'adaptateur secteur ou d'adaptateur secteur/chargeur, etc.

Aucune compensation en cas de perte d'images

Aucune compensation ne peut être accordée si l'enregistrement ou la lecture (images ou son) n'ont être effectuées en raison d'un mauvais fonctionnement de l'adaptateur secteur/chargeur, etc.

Recharge

N'utilisez que des batteries au lithium-ion avec l'adaptateur. L'adaptateur ne peut être utilisé pour charger une batterie au Ni-Cd/Ni-MH.
- Fixez bien la batterie.
- Chargez la batterie sur une surface plane et sans vibrations.

Temps de recharge
- Pour tirer le meilleur parti de la batterie, il est conseillé de la recharger à une température de +10 °C à +30 °C (+50 °F à +86 °F).
- Cet appareil permet des recharges rapides, mais hors de la plage de températures spécifiée, les temps de recharge sont plus longs pour protéger la batterie. Lorsque le temps de recharge a été prolongé, il n'est pas possible de faire une recharge rapide même si la température ambiante augmente. Il faut remettre la batterie en place et la recharger une nouvelle fois.

Divers

- Une quantité négligeable d'électricité circule dans l'adaptateur secteur/chargeur s'il reste branché sur la prise murale.
- Débranchez l'appareil de la prise murale si vous n'avez pas l'intention de l'utiliser pendant un certain temps. Pour débrancher le cordon secteur, tirez sur la fiche. Ne tirez jamais sur le cordon.
- N'utilisez pas l'appareil lorsque le cordon est endommagé, ou si l'adaptateur est tombé ou a été endommagé.
- Utilisez cet appareil près d'une prise murale. Vous pourrez débrancher immédiatement la fiche de la prise murale pour éteindre l'appareil en cas d'anomalie.
- La plaque signalétique indiquant la tension de fonctionnement, la consommation électrique et d'autres informations électriques se trouve sous l'appareil.
- Evitez que des objets métalliques ne touchent les parties métalliques de l'appareil ou de la plaque de connexion. Un court-circuit pourrait se produire et endommager l'appareil.
- Veillez à ce que les contacts soient toujours propres.
- Ne pas démonter ni modifier l'appareil.
- Ne pas appliquer de chocs mécaniques à l'appareil ni le laisser tomber.
- Quand l'appareil est utilisé, il devient chaud. C'est tout à fait normal.
- Ne pas laisser l'appareil près d'un récepteur AM, car il perturbera la réception AM.
- Ne pas entreposer l'appareil dans les endroits suivants:
  — extrêmement chauds ou froids
  — poussiéreux ou sales
  — très humides
  — exposés à des vibrations.
- N'exposez pas cet appareil à la lumière directe du soleil, comme sur le tableau de bord d'une voiture, ni à la chaleur d'un appareil de chauffage, car il pourrait être déformé ou ne plus fonctionner.

En cas de problème, débranchez l'appareil et contactez votre revendeur Sony.

En cas de panne

Symptômes	Causes/Solutions
L'appareil vidéo ne fonctionne pas.	• Le cordon d'alimentation est débranché de la prise murale. → Rebranchez-le sur la prise murale. • Le cordon de liaison n'est pas branché correctement. → Raccordez-le correctement. • Le sélecteur de mode est réglé sur CHARGE. → Réglez-le sur VCR/CAMERA.
La batterie n'est pas chargée.	• Le sélecteur de mode n'est pas réglé sur VCR/CAMERA. → Réglez-le sur CHARGE.
L'alimentation est tout de suite coupée, bien que l'autonomie de la batterie soit suffisante, ou le temps restant affiché est différent du temps actuel.	• Rechargez une nouvelle fois la batterie complètement. → L'autonomie n'est pas indiquée correctement.
L'affichage ne change pas.	→ Voir « Indication d'autonomie ».
La recharge rapide est impossible.	L'affichage suivant peut apparaître si la batterie est rechargée hors de la plage de températures recommandée (+10 °C à +30 °C). Dans ce cas, la recharge est possible mais elle est plus longue pour protéger la batterie.

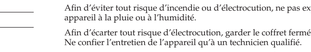

Le voyant CHARGE clignote, et « CHARGE ERROR » apparaît. → Consultez le tableau suivant.

Retirez la batterie de l'appareil, puis remettez-la en place.

Si le témoin CHARGE clignote encore: Installez une autre batterie.	**Si le témoin CHARGE s'allume et ne clignote plus:** Si le témoin CHARGE s'éteint parce que la batterie a été rechargée, c'est normal.
Si le témoin CHARGE clignote encore: Le problème vient de cet appareil.	**Si le témoin CHARGE s'allume et ne clignote plus:** Si le témoin CHARGE s'éteint parce que la batterie a été rechargée, le problème vient de la première batterie installée.

Veuillez contacter votre revendeur Sony et lui apporter l'appareil qui ne fonctionne pas.

Spécifications

Alimentation	100 - 240 V CA 50/60 Hz 18 W
Tension de sortie	DC OUT: 8,4 V 1,5 A (VCR) 8,4 V 1,4 A (CHARGE)
Température de fonctionnement	De 0 °C à +40 °C (+32 °F à +104 °F)
Température d'entreposage	De –20 °C à +60 °C (–4 °F à +140 °F)
Dimensions	Env. 93 × 46 × 85 mm (l/h/p)
Poids (Adaptateur secteur/chargeur seulement)	Env. 200 g (7,1 on.)
Accessoires fournis	Cordon de liaison DK-225 (1) Cordon d'alimentation (1)

La conception et les spécifications peuvent être modifiées sans préavis.

Utilisez, au besoin, un adaptateur de fiche secteur vendu dans le commerce selon la configuration de la prise murale.

Si vous voyagez à l'étranger, n'utilisez pas le chargeur avec un adaptateur de tension (adaptateur portatif). Cela peut provoquer une surchauffe et des dysfonctionnements.

Nomenclature

Voir l'illustration A.

1 **Fente ①**
2 **Connecteur DC OUT**
3 **Témoin CHARGE ①**
4 **Fente ②**
5 **Témoin CHARGE ②**
6 **Sélecteur de mode**
7 **Afficheur**
8 **Témoin d'indicateur de logement**
9 **Touche DISPLAY (changement d'affichage)**

Afficheur

10 **Indicateur « InfoLITHIUM »**
11 **Indicateur WARNING (avertissement)**
12 **Indicateur TIME TO CHG (recharge)**
13 **Indicateur de temps**
14 **Indicateur BATTERY LIFE (autonomie de la batterie)**
15 **Indicateur VCR/CAMERA (lecture/enregistrement)**
16 **Indicateur de recharge complète**
17 **Indicateur de temps restant**

Pour charger une batterie

Voir l'illustration B-1.

1 **Réglez le sélecteur de mode sur CHARGE.**
2 **Raccordez le cordon d'alimentation à cet appareil.**
3 **Raccordez le cordon d'alimentation à une prise murale.**
  Un bip retentit et l'afficheur s'allume.
4 **Installez la batterie rechargeable.**
  Lorsque la recharge commence, l'icône de batterie dans l'afficheur clignote d'abord puis le témoin CHARGE interne reste allumé sur l'appareil.
  Pendant la recharge, toutes les icônes de batterie sont allumées (**Charge normale**).
  Le témoin CHARGE interne s'éteint. Si la recharge se poursuit jusqu'à ce que « FULL » apparaisse dans l'icône de batterie (1 heure de plus environ), l'autonomie de la batterie sera plus longue (**Charge complète**).

Indicateur de charge de la batterie

Charge normale	Charge complète
	FULL

5 **Lorsque la recharge est terminée, retirez la batterie.**

Rattachement simultané de deux batteries
Deux batteries peuvent être rattachées en même temps. Dans ce cas, la batterie dans la fente ① est d'abord rechargée.
Si les deux batteries ne sont pas rattachées en même temps, la recharge commence par la première batterie rattachée même si celle-ci se trouve dans la fente ②.

Remarque

Les deux batteries ne peuvent pas être rechargé en même temps.

PRECAUTION

L'ensemble adaptateur-camescope n'est pas isolé de la source d'alimentation secteur tant qu'il reste branché sur la prise murale (secteur), même si le camescope a été mis hors tension.

Pour installer la batterie rechargeable

Voir l'illustration B-2.

❶ **Posez la batterie sur cet appareil avec le repère ◀ orienté vers la borne.**
❷ **Faites glisser la batterie dans le sens de la flèche.**
  Poussez-la de sorte qu'elle s'encliquette.

Pour enlever la batterie rechargeable

Voir l'illustration B-2.

Faites glisser la batterie dans le sens de la flèche, puis tirez-la tout droit.

Remarques

- Ne saisissez pas l'adaptateur secteur/chargeur par la batterie lorsqu'elle est installée dessus.
- Faites particulièrement attention de ne pas cogner la batterie lorsque vous l'installez.
- Faites attention de ne pas vous coincer les doigts lorsque vous rattachez ou retirez la batterie.

Temps de recharge

Le tableau suivant indique le temps de recharge quand la batterie principale est complètement déchargée.

Batterie rechargeable	Temps de charge complète	Temps de charge normale
NP-FP50	125	(65)
NP-FP70	130	(70)
NP-FP90	175	(115)

- Temps approximatif en minutes, nécessaire pour recharger complètement une batterie vide (**Temps de charge complète**).
- Les minutes entre parenthèses indiquent le temps de recharge normale (**Temps de charge normale**).
- Voir le mode d'emploi de l'appareil vidéo utilisé pour l'autonomie de la batterie.
- Le temps de recharge varie selon l'état de la batterie et la température ambiante.

Remarques

- Si vous réglez le sélecteur de mode sur VCR/CAMERA pendant la recharge, la recharge s'arrêtera.
- Si le témoin CHARGE ne s'allume pas ou clignote, vérifiez que la batterie est fixée correctement à l'adaptateur secteur/chargeur. Si elle n'est pas rattachée correctement, elle ne se rechargera pas.

Indication des temps

Pendant la recharge, vous pouvez vérifier le temps de recharge sur la fenêtre d'affichage. Une minute après le début de la recharge, BATTERY LIFE s'allume. Le temps indiqué désigne l'autonomie de la batterie lorsque vous prenez des photos avec le viseur. L'autonomie sera plus courte si vous utilisez l'écran LCD.

Appuyez sur DISPLAY pendant la recharge
Après avoir rattaché la batterie, attendez environ 1 minute. A chaque pression de DISPLAY, le témoin de fente s'allume et l'affichage suivant apparaît sur l'afficheur.
Si deux batteries sont rattachées en même temps, l'indication de la batterie qui n'est pas rechargée est automatiquement remplacé par l'indication du temps de la batterie rechargée dans les 10 secondes qui suivent.
L'exemple suivant montre les temps indiqués lorsqu'une première batterie est insérée dans la fente ① et une seconde dans la fente ②. Le témoin de fente correspond au numéro de fente.

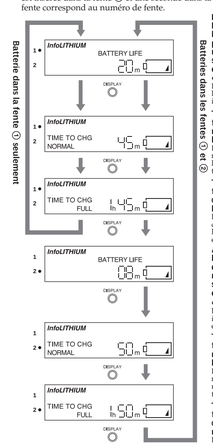

Indication de l'autonomie de la batterie lorsque la première batterie rattachée est installée sur l'appareil électronique « InfoLITHIUM »
Le temps n'est pas indiqué lorsqué l'autonomie est inférieure à 5 minutes.

Temps restant jusqu'à la fin d'une recharge normale de la première batterie rattachée
Le temps d'une recharge normale n'est pas indiqué lorsque la recharge est terminée.

Temps restant jusqu'à la fin d'une recharge complète de la première batterie rattachée
Le temps de recharge complète n'est pas affiché lorsque la recharge complète est terminée.

Autonomie de la batterie lorsque la dernière batterie rattachée est installée sur l'appareil électronique « InfoLITHIUM »
L'autonomie n'est pas indiquée lorsque l'autonomie est inférieure à 5 minutes.

Temps restant jusqu'à la fin d'une recharge normale de la dernière batterie rattachée
Le temps de recharge normal n'est pas indiqué lorsque la recharge normale est terminée.

Temps restant jusqu'à la fin d'une recharge complète de la batterie rattachée
Le temps de recharge complète n'est pas indiqué à la fin de la recharge complète.

Remarques

- Le temps indiqué est approximatif même quand la batterie est rechargée entre +25 °C. Selon les conditions d'utilisation et les circonstances, le temps peut être différent du temps réel.
- – – – – – peut apparaître sur la fenêtre d'affichage dans les cas suivants.
  Il ne s'agit pas d'une anomalie.
  – L'autonomie de la batterie est inférieure à 5 minutes.
  – Il y a une différence entre le temps affiché et le temps de recharge réel. Continuez la recharge, si cet indicateur apparaît.
- Une recharge complète prend environ une heure. Si vous détachez la batterie entre la recharge normale et la recharge complète, le temps risque de ne pas être indiqué correctement lors de la recharge suivante.
- Si une batterie n'a pas été utilisée pendant longtemps, l'autonomie indiquée et le temps de recharge complète peuvent être inexacts. C'est normal. Dans ce cas, rechargez une nouvelle fois la batterie. Les temps seront alors corrects.
- Quand vous raccordez une batterie complètement rechargée à cet appareil, « TIME TO CHG FULL 1h »peut apparaître sur la fenêtre d'affichage. Il ne s'agit pas d'une anomalie.
- Il faut attendre un certain temps après une pression de DISPLAY pour que le temps apparaisse.
- Pour connaître l'autonomie d'une batterie neuve, insérez-la sur l'appareil vidéo et utilisez-la pendant 20 secondes environ. Rechargez ensuite la batterie sur cet appareil.
- Il faut attendre un certain temps pour que le temps de la batterie qui n'est pas rechargée soit indiqué. En outre, dans certain cas, le temps n'est pas indiqué. Ceci dépend de l'état de la batterie, ce n'est pas une anomalie.

Pour utiliser l'appareil vidéo

Voir l'illustration C.

Pour le détail sur la connexion, reportez-vous au mode d'emploi de l'appareil vidéo.

1 **Réglez le sélecteur de mode sur VCR/CAMERA.**
2 **Raccordez le cordon d'alimentation à cet appareil.**
3 **Raccordez le cordon d'alimentation à une prise murale.**
4 **Raccordez le cordon de liaison Ⓐ au connecteur DC OUT de cet appareil.**
5 **Raccordez le cordon de liaison Ⓑ à l'appareil vidéo.**
  Pour le détail sur le sens du cordon de liaison, voir le mode d'emploi de l'appareil vidéo.

Remarques

- Si vous réglez le sélecteur de mode sur CHARGE pendant l'utilisation de l'appareil vidéo, l'alimentation sera coupée.
- Vous ne pouvez pas recharger la batterie quand elle est sur l'appareil vidéo et que celui-ci bonctionne.
- Eloignez l'adaptateur de l'appareil vidéo s'il perturbe l'image.

http://www.sony.net/
eco info
Printed on 100% recycled paper using VOC (Volatile Organic Compound)-free vegetable oil based ink.

Download from Www.Somanuals.com. All Manuals Search And Download.

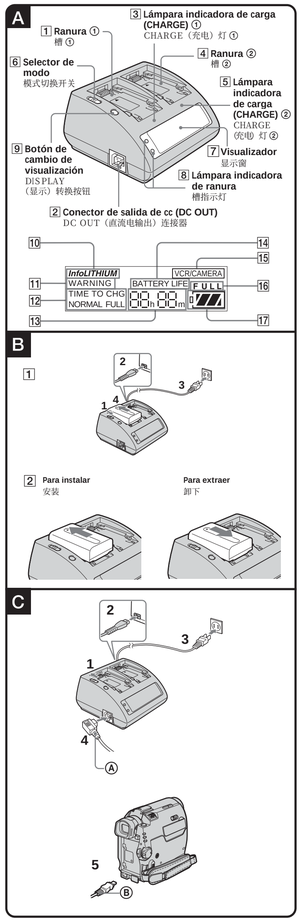

Muchas gracias por la adquisición de este adaptador de ca/cargador Sony.

Antes de utilizar la unidad, lea detenidamente este manual y consérvelo para futuras referencias.

El adaptador de ca/cargador AC-VQP10 podrá utilizarse de la forma siguiente:

Nombre del producto: Adaptador de ca/cargador
Modelo: AC-VQP10

POR FAVOR LEA DETALLADAMENTE ESTE MANUAL DE INSTRUCCIONES ANTES DE CONECTAR Y OPERAR ESTE EQUIPO.

→

RECUERDE QUE UN MAL USO DE SU APARATO PODRÍA ANULAR LA GARANTÍA.

Conecte el cable de alimentación (suministrado) a una toma de la red.
- Para cargar una batería de tipo de iones de litio. Las pilas de Ni-Cd/Ni-MH no son recargables.
  Estarán disponibles las funciones siguientes:
  – Carga rápida
  – Visualización del tiempo de carga restante
- Con esta unidad se suministran cables conectores para poder alimentar equipos de vídeo a través de ella.

¿Qué es "InfoLITHIUM"?

"InfoLITHIUM" es una batería que puede intercambiar datos con un equipo electrónico compatible relacionados con el consumo de la misma. Sony recomienda utilizar baterías "InfoLITHIUM" (Serie P) con equipos electrónicos que posean la marca InfoLITHIUM.

"InfoLITHIUM" es marca comercial de Sony Corporation.

ADVERTENCIA

Para evitar incendios o descargas eléctricas, no exponga la unidad a la lluvia ni a la humedad.

Para evitar descargas eléctricas, no abra la unidad.
En caso de avería, solicite los servicios de personal cualificado solamente.

El cable de alimentación de ca solamente deberá ser cambiado en un taller de reparaciones cualificado.

Notas sobre la utilización

Acerca del enchufe del cable de alimentación de ca

Existen dos modelos de AC-VQP10, que se diferencian por la forma del enchufe del cable de alimentación de ca

Modelo	Forma del enchufe
Modelo para EE.UU./Canadá	Polarizado
Modelo para otros países/regiones	No polarizado

- Modelo para EE.UU. y Canadá: Por motivos de seguridad, una cuchilla del enchufe es más ancha que la otra, y encajará en el tomacorriente en un solo sentido. Si no puede insertar completamente el enchufe en el tomacorriente, póngase en contacto con su proveedor.

Acerca del tiempo restante de la batería

Durante la carga de la batería, esta unidad mostrará el tiempo restante de la misma con su equipo de vídeo, etc. en las condiciones siguientes.
- Cuando utilice una batería "InfoLITHIUM"
- Cuando utilice un equipo electrónico que posea la marca InfoLITHIUM
Cerciórese de utilizar una batería que posea la marca InfoLITHIUM.
Consulte el manual de instrucciones de su equipo de vídeo para ver si utiliza batería "InfoLITHIUM".

Si utiliza esta batería con un equipo electrónico que posea la marca InfoLITHIUM, la capacidad de batería restante no se indicará en min*

*La indicación puede no ser precisa dependiendo de las condiciones y el medio ambiente de utilización del equipo.

Garantía del contenido grabado
El contenido de la grabación no podrá compensarse si la grabación o la reproducción no se realiza debido a un mal funcionamiento de la batería, el adaptador de alimentación de ca el adaptador de alimentación de ca/cargador, etc.

No habrá ninguna compensación por el contenido de las imágenes

Nosotros no ofreceremos ninguna compensación por el contenido grabado, como imágenes y sonido, si no se graban o reproducen debido al mal funcionamiento del adaptador de ca/cargador, etc.

Carga

Utilice solamente baterías de tipo iones de litio. Esta unidad no podrá utilizarse para cargar baterías de tipo Ni-Cd/Ni-MH.
- Fije firmemente la batería.
- Cargue la batería sobre una superficie plana exenta de vibraciones.

Temperatura de carga
- Para obtener el máximo rendimiento de la batería, le recomendamos que la cargue dentro de una gama de +10 °C a +30 °C
- Esta unidad es compatible con la carga rápida, pero la carga fuera de la gama de temperaturas recomendada aumentará el tiempo de carga para proteger la batería. Después de haberse sobrepasado el tiempo de carga, esta no volverá a la carga rápida incluso aunque la temperatura entre dentro de la gama de temperaturas recomendada. Reinstale la batería y vuelva a cargarla.

Otros

- Mientras el adaptador de ca/cargador esté enchufado en un tomacorriente de la red, a través del mismo circulará una insignificante cantidad de corriente eléctrica.
- Cuando no vaya a utilizar la unidad durante mucho tiempo, desenchúfela del tomacorriente de la red. Para desconectar el cable, tire de la clavija. No tire nunca del propio cable.
- No utilice la unidad con el cable de alimentación dañado, después de haberse caído, ni cuando esté dañada.
- Utilice esta unidad cerca de un tomacorriente de la red. Esto es para poder desconectar inmediatamente el enchufe de alimentación del tomacorriente de la red, a fin de desconectar la alimentación, en caso de producirse cualquier anormalidad durante la utilización.
- La placa de características, en la que se indica la tensión de alimentación, el consumo, etc., se encuentra en la base.
- Tenga cuidado de que ningún objeto metálico entre en contacto con las partes metálicas de la unidad ni con la placa conectora. En caso contrario, podría producirse un cortocircuito, que dañaría la unidad.
- Mantenga siempre limpios los contactos metálicos.
- No desarme ni modifique la unidad.
- No golpee ni deje caer la unidad.
- Cuando utilice la unidad, se calentará. Sin embargo, esto es normal.
- Mantenga la unidad alejada de receptores de AM, porque podría interferir en la recepción de AM.
- No coloque la unidad en un lugar:
  — Extremadamente cálido o frío
  — Polvoriento o sucio
  — Muy húmedo
  — Sometido a vibraciones
- Si coloca la unidad en lugares sometidos a la luz solar directa, como sobre el panel de instrumentos, o cerca de aparatos de calefacción, es posible que se deforme o funcione mal.

Si tiene alguna dificultad, desenchufe la unidad y póngase en contacto con su proveedor Sony.

Solución de problemas

Síntoma	Causa/solución
El equipo de vídeo no funciona.	• El enchufe de alimentación está desconectado del tomacorriente de la red. → Insértelo en el tomacorriente de la red. • El cable conector no está adecuadamente conectado. → Conéctelo adecuadamente. • El selector de modo está ajustado a CHARGE. → Ajústelo a VCR/CAMERA.
La batería no se carga.	• El selector de modo está en VCR/CAMERA. → Póngalo en CHARGE.
La alimentación se desconecta inmediatamente aunque queda suficiente energía en la batería, o el tiempo restante visualizado difiere del real.	• Vuelva a cargar completamente la batería. → La energía restante de la batería se visualizará correctamente.
La visualización no cambia.	→ Consulte "Acerca del tiempo restante de la batería".
No se realiza la carga rápida.	La visualización mostrada abajo puede aparecer si la batería se carga fuera de la gama de temperaturas de +10 °C a +30 °C recomendada. En este caso, la carga podrá realizarse, pero no con la carga rápida a fin de proteger la batería.

La lámpara CHARGE parpadea, y en el visualizador se indica "CHARGE ERROR". → Compruebe el organigrama siguiente.

Retire la batería de esta unidad y, a continuación, vuelva a instalar la misma batería.

Si la lámpara CHARGE vuelve a parpadear:
Instale otra batería.

Si la lámpara CHARGE se enciende y no vuelve a parpadear:
Si la lámpara CHARGE se ha apagado por haber transcurrido el tiempo de carga, no existirá ningún problema.

Si la lámpara CHARGE vuelve a parpadear:
El problema reside en esta unidad.

Si la lámpara CHARGE se enciende y no vuelve a parpadear:
Si la lámpara CHARGE se ha apagado por haber transcurrido el tiempo de carga, el problema residirá en la primera batería instalada.

Póngase en contacto con su proveedor Sony más cercano en relación con el producto afectado.

Especificaciones

Alimentación Tensión de salida	ca 100 - 240 V 50/60 Hz 18 W DC OUT: 8,4 V 1,5 A (VCR) 8,4 V 1,4 A (CHARGE)
Temperatura de funcionamiento	0 °C a +40 °C
Temperatura de almacenamiento	–20 °C a +60 °C
Dimensiones	Aprox. 93 × 46 × 85 mm (an/al/prf)
Masa (adaptador de ca/cargador solamente)	Aprox. 200 g
Accesorios suministrados	Cable conector DK-225 (1) Cable de alimentación de ca (1)

El diseño y las especificaciones están sujetos a cambio sin previo aviso.

No conecte el cargador de baterías a un adaptador de tensión (convertidor para viajes) para ultramar. Esto podría causar el recalentamiento u otros problemas.

Identificación de partes

Consulte la ilustración A.

1 **Ranura ①**
2 **Conector de salida de cc (DC OUT)**
3 **Lámpara indicadora de carga (CHARGE) ①**
4 **Ranura ②**
5 **Lámpara indicadora de carga (CHARGE) ②**
6 **Selector de modo**
7 **Visualizador**
8 **Lámpara indicadora de ranura**
9 **Botón de cambio de DISPLAY**

Visualizador

10 **Indicador de "InfoLITHIUM"**
11 **Indicador de WARNING**
12 **Indicador de TIME TO CHG**
13 **Indicador de tiempo**
14 **Indicador de BATTERY LIFE (tiempo restante de la batería)**
15 **Indicador de VCR/CAMERA**
16 **Indicador de carga completa**
17 **Indicador de batería restante**

Para cargar la batería

Consulte la ilustración B-1.

1 **Ponga el selector de modo en CHARGE.**
2 **Conecte el cable de alimentación a la unidad.**
3 **Conecte el cable de alimentación a un tomacorriente.**
   Sonará un pitido, y se encenderá el visualizador.
4 **Instale la batería.**
   Cuando se inicie la carga, la marca de la misma del visualizador parpadeará por orden, y la lámpara interna CHARGE de la unidad se encenderá.
   Durante la carga, todas las marcas de la batería permanecerán encendidas (**Carga normal**).
   Después de ello, la lámpara interna CHARGE se apagará, y la carga continuará hasta que se visualice "FULL" en la marca de la batería (después de aproximadamente 1 hora), después de lo cual usted podrá utilizar la unidad durante más tiempo (**Carga completa**).

Indicador de batería restante

Carga normal	Carga completa
	FULL

5 **Cuando finalice la carga, extraiga la batería.**

Instalación simultánea de dos baterías
Esta unidad permite instalar simultáneamente dos baterías. En este caso, la carga se iniciará con la batería instalada en la ranura ①.
Cuando no haya instalado simultáneamente dos baterías, la carga se iniciará con la batería instalada en primer lugar independientemente de la ranura, ① o ②.

Nota

Esta unidad no puede cargar simultáneamente dos baterías.

PRECAUCIÓN
La unidad no se desconectará de la fuente de alimentación de ca (red) mientras permanezca enchufado en un tomacorriente de la red, incluso aunque haya desconectado su alimentación.

Para instalar la batería

Consulte la ilustración B-2.

❶ **Instale la batería en esta unidad con la marca ◀ encarada hacia los terminales.**
❷ **Deslice la batería en el sentido de la flecha.**
   Deslícela hasta que oiga un chasquido.

Para extraer la batería

Consulte la ilustración B-2.

Deslícela en el sentido de la flecha y después levántela directamente hacia arriba.

Notas

- No tome al adaptador de ca/cargador por la batería cuando haya una instalada.
- Tenga cuidado de no golpear la batería cuando la instale.
- Tenga cuidado de no pillarse los dedos cuando instale o extraiga la batería.

Tiempo de carga

En la tabla siguiente se muestra el tiempo de carga de la batería principal completamente descargada.

Batería	Tiempo de carga completa	Tiempo de carga normal
NP-FP50	125	(65)
NP-FP70	130	(70)
NP-FP90	175	(115)

- Minutos aproximados para cargar completamente una batería vacía (**Tiempo de carga completa**).
- Los minutos aproximados entre paréntesis indican el tiempo cuando cargue normalmente la batería (**Tiempo de carga normal**).
- Para prolongar la duración útil de la batería, consulte el manual de instrucciones del equipo de vídeo utilizado.
- El tiempo de carga puede diferir dependiendo de la condición de la batería o de la temperatura ambiental.

Notas

- Si pone el selector de modo en VCR/CAMERA durante la carga, ésta se parará.
- Si la lámpara CHARGE no se enciende o parpadea, compruebe si la batería está correctamente instalada en el adaptador de ca/cargador. Si no está bien instalada, no se cargará.

Para comprobar la carga

Durante la carga podrá comprobar el tiempo de carga en el visualizador. Un minuto después de haber iniciado la carga, en el visualizador se encenderá BATTERY LIFE.
El tiempo restante visualizado será el aproximado cuando tome fotografías a través del visor. El tiempo será más corto cuando utilice la LCD.

Presione DISPLAY durante la carga.
Después de haber instalado la batería, espere aproximadamente 1 min
Cada vez que presione DISPLAY, la lámpara indicadora de ranura se encenderá y la indicación del visualizador cambiará de la forma mostrada más abajo.
Cuando haya instalado simultáneamente dos baterías, la indicación de tiempo de la batería que no esté cargándose volverá automáticamente a la de la batería que esté cargándose después de unos 10 s
A continuación se muestra un ejemplo de instalación de una batería en la ranura ① en primero lugar, y después otra en la ranura ②. La lámpara indicadora de ranura corresponde al número de ranura.

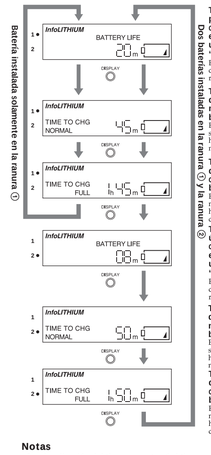

Tiempo restante de la primera batería instalada cuando se instale en su equipo electrónico que utilice baterías "InfoLITHIUM"
El tiempo no se visualizará cuando el tiempo de batería restante sea inferior a 5 min

Tiempo restante hasta que finalice la carga normal de la primera batería instalada
El tiempo de carga normal no se visualizará después de haber finalizado la carga normal.

Tiempo restante hasta que finalice la carga completa de la primera batería instalada
El tiempo de carga completa no se visualizará después de haber finalizado la carga completa.

Tiempo restante de la última batería instalada cuando se instale en su equipo electrónico que utilice baterías "InfoLITHIUM"
El tiempo no se visualizará cuando el tiempo de batería restante sea inferior a 5 min

Tiempo restante hasta que finalice la carga normal de la última batería instalada
El tiempo de carga normal no se visualizará después de haber finalizado la carga normal.

Tiempo restante hasta que finalice la carga completa de la última batería instalada
El tiempo de carga completa no se visualizará después de haber finalizado la carga completa.

Notas

- La visualización del tiempo mostrará el tiempo aproximado cuando la carga se realice de +25 °C
  Esta visualización puede diferir del tiempo de carga real dependiendo de las condiciones y circunstancias de utilización.
- La visualización del tiempo puede mostrar "– – – –" en los casos siguientes. Sin embargo, esto no significa mal funcionamiento.
  – El tiempo restante de la batería es inferior a 5 min
  – Existe una diferencia entre el tiempo visualizado y el tiempo de carga real. Aunque suceda esto, continúe cargando.
- La carga completa requerirá aproximadamente 1 h después de haber finalizado la carga normal. Si extrae la batería entre la carga normal y la completa, es posible que el tiempo de carga no se visualice adecuadamente en la próxima carga.
- Cuando cargue una batería que no haya utilizado durante mucho tiempo, el tiempo restante visualizado y el tiempo de carga completa pueden diferir a veces de los tiempos reales. Esto no significa mal funcionamiento. Cuando suceda esto, cargue completamente la batería. Se visualizarán los tiempos correctos.
- Si instala una batería completamente cargada en esta unidad, es posible que en el visualizador aparezca "TIME TO CHG FULL 1h"
  Sin embargo, esto no significa mal funcionamiento.
- Es posible que tenga que esperar un poco después de haber presionado DISPLAY hasta que el visualizador muestre la indicación del tiempo.
- Para hacer que se visualice el tiempo restante de una batería nueva, instálela en su videocámara y utilícela durante unos 20 s
  Después, cargue la batería con esta unidad.
- Es posible que tenga que esperar un poco hasta que aparezca la visualización del tiempo para la batería que no esté cargándose. Además, puede darse el caso de que el tiempo no se visualice dependiendo de las condiciones de la batería. Esto no significa mal funcionamiento.

Para utilizar un equipo de vídeo

Consulte la ilustración C.

Con respecto a los detalles sobre la conexión, consulte el manual de instrucciones del equipo de vídeo.

1 **Ponga el selector de modo en VCR/CAMERA.**
2 **Conecte el cable de alimentación a esta unidad.**
3 **Conecte el cable de alimentación a una toma de la red.**
4 **Conecte la parte Ⓐ del cable conector al conector DC OUT de esta unidad.**
5 **Conecte la parte Ⓑ del cable conector al equipo de vídeo.**
   Con respecto a los detalles sobre el sentido del cable conector, consulte el manual de instrucciones del equipo de vídeo.

Notas

- Si pone el selector de modo en CHARGE mientras esté utilizando el equipo de vídeo, la alimentación de éste se cortará.
- Usted no podrá cargar la batería instalada en esta unidad mientras esté utilizando el equipo de vídeo.
- Si las imágenes se ven con perturbaciones, aleje esta unidad del equipo que esté utilizando.

感谢您购买 Sony 公司的 AC 电源转接器／充电器。

使用本装置之前，请先阅读使用说明书并妥加保存以备将来参考之用。

AC-VQP10 AC 电源转接器／充电器可用于：

将电源线（附带）接插到墙上电源插座。
- 用于给锂离子型电池组充电时，镍镉／镍氢（Ni-Cd/ Ni-MH）型电池是不能给充电的。
  本装置具有以下功能:
  – 快速充电
  – 充电剩余时间显示
- 为能供电给视频设备，本装置含有连接导线。

什么是 " InfoLITHIUM " ？

" InfoLITHIUM " 是一种锂离子电池组，它可与兼容的电子设备交换其电池消耗数据。Sony 建议您采用 " InfoLITHIUM " 电池组（P 系列）来操作带有 InfoLITHIUM 标志的电子设备。

" InfoLITHIUM " 是 Sony 公司的商标。

警告

为防发生火灾或触电危险，请勿让本装置淋雨或受潮。

为了避免触电，请勿打开机壳。
维修限找专业人员为您服务。

AC 电源线必须在专门的维修店更换。

使用须知

关于 AC 电源线插头

AC-VQP10 有两种型号，其 AC 电源线的插头形状不同。

型号	插头的形状
美国／加拿大用型号	极化的
其它国家或地区用型号	非极化的

- 美国和加拿大用型号：插头的两插脚宽度不同而只能以一定的方向插入电源插座，是为安全而设计的。如果不能完全地插入插座时，请洽询购买机器的售店。

关于电池剩余时间

给充电池组进行充电中，在下列条件下本装置将显示视频装置等的电池剩余时间。
- 使用 " InfoLITHIUM " 充电池组
- 使用带有 InfoLITHIUM 标志的电子设备
确认所使用充电池组带有 InfoLITHIUM 标志。如果您的视频设备标示有 " InfoLITHIUM "，也请参考其附带的使用说明书。

如果把本充电池组用在不带 InfoLITHIUM 标志的电子设备，则电池的剩余容量将不以分钟示。*

* 根据设备使用的条件和环境，指示可能不准确。

所谈内容的保证
如果是因为电池组，AC 电源转接器，AC 电源转接器／充电器，等的故障而不能记录或播放时，记录内容概不能获保证。

对所录图像内容，我们是不能给予补赏的

如果因为 AC 电源转接器／充电器等的故障而造成不能录到图像或不能播放时，对于所录图像和声音内容，想不能给予补赏。

充电

限使用锂离子型充电池组。本机不能用于给镍镉／镍氢（Ni-Cd／Ni-MH）型电池组充电。
- 稳固地装好充电池组。
- 充电池组必须在没有振动的平坦面上进行充电。

充电温度
- 为了发挥电池的最大效果，最好是在 +10 ℃到 + 30 ℃的温度范围内进行充电。
- 本机遵照快速充电性能特性，但如果不在规定温度范围内进行充电，为了保护电池组，可能需要较长的充电时间。充电时间一旦延长，即使恢复在规定温度范围内进行充电，也不能恢复快速充电。此时请卸下电池，重新进行充电。

其他

- 只要 AC 电源转接器／充电器仍接插在墙上电源插座，便有小量的电流流入 AC 电源转接器／充电器的。
- 如果有相当一段时期不使用本装置，则请自墙上拔下装置的电源线。要卸下电池导线时，须抓住插头本身拔出，不可拉着导线拔。
- 机器如果掉下过，损坏了或导线有损伤时，便请不要操作机器。
- 请禁近电源插座使用本装置以保证在使用机器中万一发生异常现象时，能迅速地自电源插座拔下电源线以关掉装置的电源。
- 标示操作电压，电力消耗等的铭牌位于底面。
- 倘防止金属件接触到装置的金属部分或连接板，否则可能发生短路而损坏本装置。
- 金属接触点须经常保持清洁。
- 不可分解或改装本装置。
- 别让本装置遭受机械性冲击或掉落地上。
- 在使用中，装置可能变温热。这是正常现象。
- 装置须远离开 AM 收音机，因为它会干扰 AM 广播收音。
- 不要把装置放在如下状况的地方：
  — 太热或太冷
  — 多尘垢的地方
  — 太潮湿的地方
  — 有振动的地方
- 把本装置放置在可直接照射到太阳的地方例如仪表板上方，或靠近加热装置都可能使本装置变形或发生故障。

装置发生问题时，请立即拔下电源线并洽问附近的 Sony 销售店。

故障探寻

征状	原因／解决方法
视频设备不工作。	• 电源插头没有接到墙上电源插座。 → 请将其接到墙上电源插座。 • 连接器电缆没有连接妥当。 → 请将其连接妥当。 • 模式切换开关设定于 CHARGE。 → 请将其设定为 VCR/CAMERA。
电池没有充电。	• 模式切换开关设定于 VCR/CAMERA。 → 把模式切换开关设定于 CHARGE。
即使电池仍有足够的电力，也立即关掉电源，或所显示剩余时间与实际时间不符。	• 再次充满电。 → 电池剩余电力即将正确地显示。
显示不能切换。	→ 参阅 " 关于电池剩余时间 "。
不能进行快速充电。	如果电池组不在 +10 ℃到 +30 ℃的规定温度范围内进行充电，将可能出现下列显示。此时，为保护电池组，可进行充电但不能快速充电。

闪烁着 CHARGE 灯而在显示窗中显示 " CHARGE ERROR "。 → 请通查下列图表。

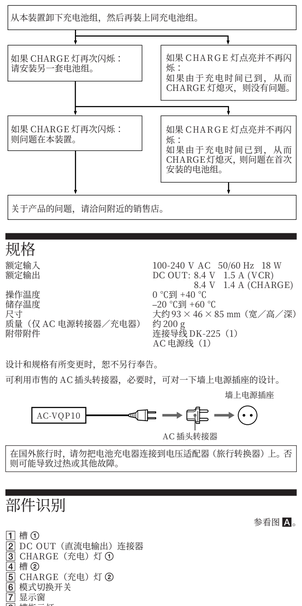

规格

额定输入 额定输出	100-240 V AC 50/60 Hz 18 W DC OUT: 8.4 V 1.5 A (VCR) 8.4 V 1.4 A (CHARGE)
操作温度 储存温度	0 ℃到 +40 ℃ –20 ℃到 +60 ℃
尺寸	大约 93 × 46 × 85 mm（宽／高／深）
质量（仅 AC 电源转接器／充电器）	约 200 g
附带附件	连接导线 DK-225（1） AC 电源线（1）

设计和规格有所变更时，恕不另行奉告。

可利用市售的 AC 插头转接器，必要时，可对一下墙上电源插座的设计。

在国外旅行时，请勿把电池充电器连接到电压适配器（旅行转换器）上。否则可能导致过热或其他故障。

部件识别

参看图 A.

1 槽 ①
2 DC OUT（直流电输出）连接器
3 CHARGE（充电）灯 ①
4 槽 ②
5 CHARGE（充电）灯 ②
6 模式切换开关
7 显示窗
8 槽指示灯
9 DISPLAY（显示）转换按钮

显示窗

10 " InfoLITHIUM "（数据锂电池）指示灯
11 WARNING（警告）指示灯
12 TIME TO CHG（充电）指示灯
13 时间指示灯
14 BATTERY LIFE（电池剩余时间）指示灯
15 VCR/CAMERA（录像机／摄像机）指示灯
16 充满电指示灯
17 电池剩余指示灯

给充电池组进行充电

参看图 B-1.

1 将模式切换开关设定于 CHARGE。
2 将电源线连接到本装置。
3 将电源线接插到墙上电源插座。
   发出嘟声并点亮显示窗。
4 安装电池组。
   当开始充电时，位于显示窗内的电池标志将按顺序闪烁，并且主机上的内部 CHARGE 灯也点亮。
   在进行充电时，所有的电池标志都点亮（正常充电）。
   此外，内部 CHARGE 灯将熄灭；持续充电直至 " FULL " 显示于电池标志时（大约 1 小时），将使本机有更长的使用时间（充满电）。

电池剩余指示灯

正常充电	充满电
	FULL

5 完成充电时，请卸下电池组。

同时装上两电池组
本机可以同时装上两个电池组。装两个电池组时，将从装在槽 ① 中的电池组先开始充电。
如果不是同时装上两个电池组，充电将从先装上的电池组开始充电，不管是先装在槽 ① 或槽 ②。

注
本机不能够同时给两电池组进行充电。

使用前须知
即使摄像机的电源已关闭，只要它还接在家用交流电源上，就未脱离交流电源（家用交流电源）。

安装充电池组

参看图 B-2。

❶ 请让 ◀ 标志面向端子并将电池组放入本装置。
❷ 请按箭头所指的方向滑入电池组。
   一直滑动直至听到咔嗒声。

卸下充电池组

参看图 B-2。

沿箭头方向滑入充电池组，然后把它举出。

注
- 装有电池组时，请勿抓着电池组拿起 AC 电源转接器／充电器。
- 在安装电池时尤其要小心以免碰坏电池。
- 在安装或卸下电池组时，请注意别让手指头被捏住了。

充电时间

下表表示完全放电的充电池组的充电时间。

充电池组	充满电时间	正常充电时间
NP-FP50	125	(65)
NP-FP70	130	(70)
NP-FP90	175	(115)

- 给空电池组充满电所需大约分钟数（充满电时间）。
- 括弧内的大约分钟数是指正常的充电时间（正常充电时间）。
- 要知道电池寿命，请参考所使用视频设备的使用说明书。
- 更根据充电池组的条件或环境温度，充电时间可能有异。

注
- 充电中如果把模式切换开关设定于 VCR/CAMERA，充电即将停止。
- 如果 CHARGE 灯不点亮或闪烁，即请检查充电池组有没有正确的装在 AC 电源转接器／充电器上。如果没有装好，将不能充电。

检查充电

充电时，可以检查显示器上的充电时间。以分单位开始充电之后，显示器上即点亮 BATTERY LIFE。
所显示剩余时间是当通过取景器拍摄照片时的大约时间。当使用液晶显示器（LCD）时，将缩短剩余时间。

进行充电中按 DISPLAY。
装上电池组之后，请等大约 1 分钟。每次按了 DISPLAY，将点亮槽指示灯而且显示窗中的显示将变化如下。
当同时装上两电池组时，未充电的电池组的时间显示将自动地恢复到大约充电了 10 秒后的电池组的时间显示。
下面举例是先在槽 ① 安装电池组，然后在槽 ② 中安装。槽指示灯跟随槽号点亮。

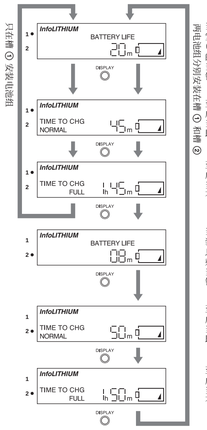

当第一个安装电池组是被安装在 " InfoLITHIUM "（信息锂电池）电子设备时的剩余电池时间
当剩余电池时间小于 5 分钟时是不显示时间的。

至第一个安装的电池组完成正常充电的剩余时间
当完成了正常充电之后，即不显示正常充电时间。

当后一个安装电池组被安装在 " InfoLITHIUM "（信息锂电池）电子设备时的剩余电池时间
当剩余电池时间小于 5 分钟时是不显示时间的。

至后一个安装的电池组完成正常充电的剩余时间
当完成了正常充电之后，即不显示正常充电时间。

至后一个安装的电池组完成充满电的剩余时间
当完成了正常充电之后，即不显示充满电时间。

注
- 在 +25 ℃温度下充电时的时间显示是大约数。根据使用条件和环境，所显示时间可能异于实际充电时间。
- 因以下状况，时间显示可能出现 " – – – – "，这并不是装置故障。
  – 电池剩余时间小于 5 分钟。
  – 显示时间与实际充电时间有异。虽然如此，装置仍继续进行充电。
- 完成了正常充电之后大约还须 1 小时才能充满电。如果在正常充电和充满电之间卸下过电池组，在第二次充电的充电时间便可能不能显示适当。
- 当给长时间放置不用的电池组充电时，所显示的剩余时间和充满电时间有时会异于实际时间。这并不是装置故障。此时请给电池组充电到充满电，便可显示正确的时间。
- 当在本装置装了充满电的电池组时，显示器中可能出现 " TIME TO CHG FULL 1h "，这并不是装置故障。
- 按了 DISPLAY 之后，可能要等一会儿时间才显示时间指示。
- 要显示新电池组的电池剩余时间时，可以把它装到摄像机使用大约 20 秒钟，然后用此装置给电池组充电。
- 至出现未充电电池组的时间显示须等候片刻。此外，也可能因电池组的条件而不作时间显示。这种状况并不是故障。

操作视频设备

参看图 C.

有关连接的详情，请参考视频设备的使用说明书。

1 将模式切换开关设定于 VCR/CAMERA。
2 将电源线连接到本装置。
3 将电源线接插到墙上电源插座。
4 将连接导线 Ⓐ 连接到本装置的 DC OUT（直流电输出）连接器。
5 将连接导线 Ⓑ 连接到视频设备。
   有关连接线方向的详情，请参考视频装置的使用说明书。

注
- 在操作视频设备当中如果把模式切换开关设定于 CHARGE，将停止给视频设备供电。
- 装在本装置操作视频设备的充电池组是不能进行充电的。
- 如果视频设备发生影像失真，即请令本装置放离开视频设备。

Download from Www.Somanuals.com. All Manuals Search And Download.

Free Manuals Download Website

http://myh66.com

http://usermanuals.us

http://www.somanuals.com

http://www.4manuals.cc

http://www.manual-lib.com

http://www.404manual.com

http://www.luxmanual.com

http://aubethermostatmanual.com

Golf course search by state

http://golfingnear.com

Email search by domain

http://emailbydomain.com

Auto manuals search

http://auto.somanuals.com

TV manuals search

http://tv.somanuals.com