SONY

4-466-332-**01**(1)

α

交換レンズ/
Interchangeable Lens/
Objectif interchangeable/
可更换镜头

取扱説明書/*Operating Instructions/Mode d'emploi/Manual de instrucciones*/使用说明书

Planar T∗50mm F1.4 ZA SSM

SAL50F14Z

A-mount

ZEISS

©2013 Sony Corporation

http://www.sony.net/
Printed in Japan

4466332010

この説明書はVOC (揮発性有機化合物)
ゼロ植物油型インキを使用しています。
Printed using VOC (Volatile Organic Compound)- free vegetable oil based ink.

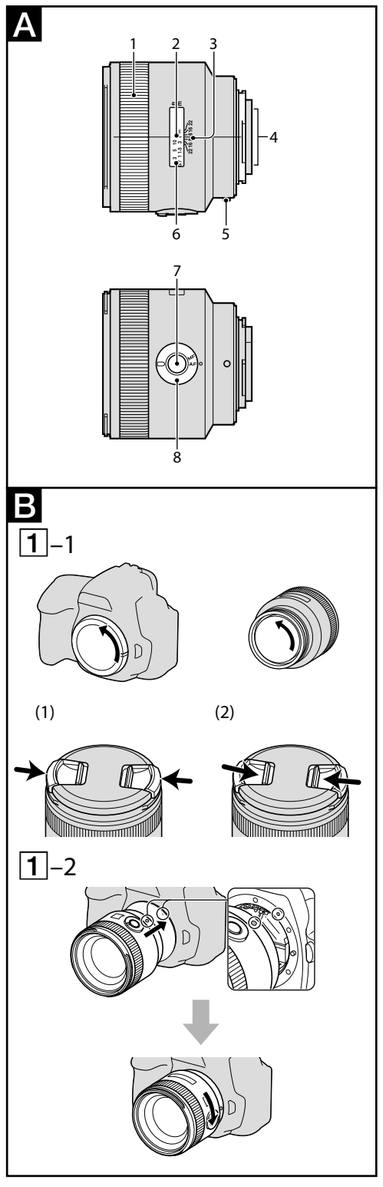

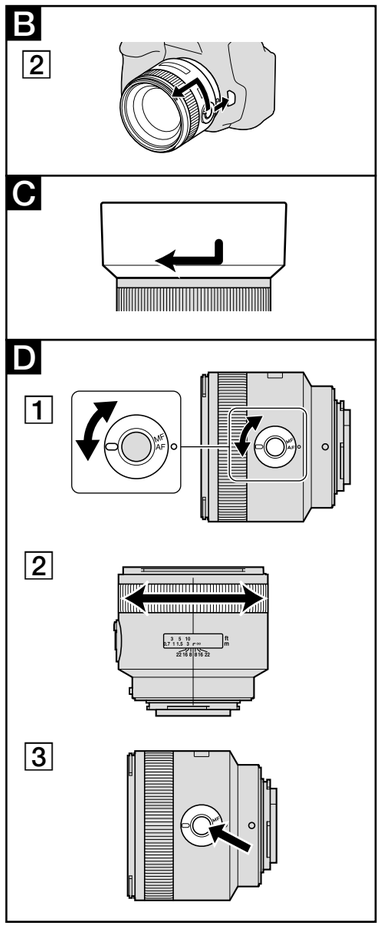

日本語

⚠警告 **電気製品は、安全のための注意事項を守らないと、人身への危害や火災などの財産への損害を与えることがあります。**

この取扱説明書には、事故を防ぐための重要な注意事項と製品の取り扱いかたを示しています。この取扱説明書をよくお読みの上、製品を安全にお使いください。お読みになったあとは、いつでも見られる所に必ず保管してください。

この「取扱説明書」ではレンズごとの使いかたを説明しています。使用上のご注意など、レンズに共通したご注意や説明については別冊の「使用前のご注意」でご覧頂けます。
必ずご使用の前に、本書と合わせてよくお読みのうえでご使用ください。

本機はソニー製αカメラでお使いになれます。

本機はソニーとカールツァイスの共同開発によるAマウント用レンズです。カールツァイスの品質基準に基づき、カールツァイスによって設定された品質保証システムにより生産されています。

使用上のご注意

- Eマウントカメラでお使いの場合は、別売のマウントアダプターをご使用ください。破損のおそれがありますので、レンズをEマウントカメラに直接取り付けないでください。
- レンズを取り付けてカメラを持ち運ぶときは、カメラとレンズの両方をしっかり持ってください。

フラッシュ使用時のご注意

カメラ内蔵フラッシュ使用時には、レンズフードをはずし、1m以上離れて撮影してください。レンズとフラッシュの組み合わせによっては、レンズがフラッシュ光を妨げ、写真の下部に影ができることがあります。

周辺光量について

レンズは原理的に画面周辺部の光量が中心部に比べ低下します。周辺光量の低下が気になる場合は、開放絞りから1～2段絞り込んでご使用ください。

A 各部のなまえ

1…フォーカスリング　2…距離指標
3…被写界深度目盛　4…レンズ信号接点
5…マウント標点　6…距離目盛
7…フォーカスホールドボタン
8…フォーカスモードスイッチ

B レンズの取り付けかた／取りはずしかた

取り付けかた(イラストB–1参照)

1 **レンズの前後レンズキャップとカメラのボディキャップをはずす。**
- レンズフロントキャップは図の(1)、(2)の2通りの方法で取り付け／取りはずしができます。(2)は、レンズフードを付けた状態でのレンズキャップの取り付け／取りはずしに便利です。

2 **レンズとカメラのオレンジの点(マウント標点)を合わせてはめ込み、レンズを軽くカメラに押し当てながら、時計方向に「カチッ」とロックがかかるまでゆっくり回す。**
- レンズを取り付けるときは、カメラのレンズ取りはずしボタンを押さないでください。
- レンズを斜めに差し込まないでください。

取りはずしかた(イラストB–2参照)

カメラのレンズ取りはずしボタンを押したまま、レンズを反時計方向に回してはずす。
- レンズを外したときは、接点やレンズ面を傷付けないように接点面を上にして置いてください。

C レンズフードを取り付ける

画面外にある光が描写に影響するのを防ぐために、レンズフードの使用をおすすめします。

レンズフードの取り付け部の形状とレンズの先端の形状を合わせ、「カチッ」というまで時計方向に回す。
- 撮影後レンズフードを収納するときは、逆向きにレンズに取り付けてください。

D ピントを合わせる

AF(オートフォーカス) ／ MF(マニュアルフォーカス)の切り換え

AF(オートフォーカス：自動ピント合わせ) ／ MF(マニュアルフォーカス：手動によるピント合わせ)の設定を、レンズ側で切り換えることができます。
AFで撮影する場合は、カメラ側とレンズ側両方の設定をAFにします。カメラ側あるいはレンズ側のいずれか一方、または両方の設定がMFの場合、MFになります。

レンズ側の設定(イラストD-1参照)

フォーカスモードスイッチを、AFまたはMFのいずれか設定したい方に合わせる。
MFでは、ファインダーをのぞきながらフォーカスリングを回して、ピントを合わせます(イラストD-2参照)。ファインダー内のフォーカス表示がピントの状態をお知らせします。

AF/MFコントロールボタンを装備したカメラをお使いの場合

- AF時にMFに切り換えるには、カメラとレンズ両方の設定がAFのときに、AF/MFコントロールボタンを押します。
- MF時にAFに切り換えるには、カメラの設定がMF、レンズの設定がAFのときに、AF/MFコントロールボタンを押します。

ダイレクトマニュアルフォーカス(DMF)

AF制御自動切り換え(AF-A)、またはシングルAF(AF-S)でフォーカスロックしているときに、フォーカスリングを回すとDMFが作動します。
- 次の場合、DMFは作動しません：
  - ピントが合っていない場合
  - コンティニュアスAF（AF-C)を選択した場合
  - AF-Aの連続撮影中2回目のピント合わせが終了したあと

無限遠の被写体をMFで撮影する場合

温度変化によるピントの移動を補正するため、無限遠(∞)位置に余裕を持たせてあります。無限遠の被写体をMFで撮影する場合は、ファインダーで確認しながらピント合わせをしてください。

フォーカスホールドボタン(イラストD-3参照)

このボタンを押している間、オートフォーカスの駆動を止めることができます。押した時点でのピントが固定されますので、そのままのピントでシャッターを切ることができます。
- カスタム設定機能を搭載しているカメラでは、このボタンの機能を変更することができます。詳細はカメラの取扱説明書をご覧ください。

被写界深度目盛

レンズはある距離にピントを合わせたとき、その距離にあるものが鮮鋭に写るだけでなく、その前後にも写真として実用上ピントが合って写る範囲があります。この範囲を被写界深度といいます。被写界深度は使用レンズの撮影距離、絞りによって変化します。被写界深度は、被写界深度目盛上で該当する絞りによって表示されます。

主な仕様

商品名 (型名)	Planar T∗50mm F1.4 ZA SSM (SAL50F14Z)
35mm判換算焦点距離*1 (mm)	75
レンズ群一枚	5-8
画角1*2	47°
画角2*2	32°
最短撮影距離*3 (m)	0.45
最大撮影倍率(倍)	0.14
最小絞り	F22
フィルター径(mm)	72
外形寸法(最大径×長さ) (約：mm)	81 × 71.5
質量(約：g)	518

*1 ここでの35mm判換算焦点距離とは、APS-Cサイズ相当の撮像素子を搭載したレンズ交換式デジタルカメラでの値を表します。
*2 画角1は35mm判カメラ、画角2はAPS-Cサイズ相当の撮像素子を搭載したレンズ交換式デジタルカメラでの値を表します。
*3 撮像素子面から被写体までの距離を表します。

- このレンズは距離エンコーダーを搭載しています。距離エンコーダーにより、高精度な調光(ADI調光)をADI対応フラッシュとの組み合わせで実現しています。
- レンズの機構によっては、撮影距離の変化に伴って焦点距離が変化する場合があります。記載の焦点距離は撮影距離が無限遠での定義です。

同梱物：レンズ(1)、レンズフロントキャップ(1)、レンズリヤキャップ(1)、レンズフード(1)、印刷物一式
仕様および外観は、改良のため予告なく変更することがありますが、ご了承ください。

αはソニー株式会社の商標です。
その他、各社名及び各商品名は各社の商標または登録商標です。

English

You will find information on using each lens in this manual. Precautions common to lenses, such as notes on use will be found in "Precautions before using" on a separate sheet. Be sure to read both documents before using the lens.

This lens is designed for Sony α cameras.

This lens was developed jointly by Carl Zeiss and Sony Corporation and designed for Sony A-mount cameras. This lens is produced according to the strict standards and quality assurance system of Carl Zeiss.

Notes on use

- When using this lens with an E-mount camera, attach a separately sold Mount Adaptor. Do not attach the lens directly to the E-mount camera or you may damage both.
- When you carry the camera with the lens attached, make sure to hold both the camera and the lens steadily.

Precautions for flash use

When using a built-in camera flash, make sure to remove the lens hood and shoot from at least 1 m (3.3 feet) away from your subject. With certain of lens/flash combinations, the lens may partially block the light of the flash, resulting in a shadow at the bottom of the picture.

Vignetting

When you use lens, the corners of the screen become darker than the center. To reduce this phenomena (called vignetting), close the aperture by 1 to 2 stops.

A Names of parts

1…Focusing ring　2…Distance index
3…Depth-of-field scale　4…Lens contacts
5…Mounting index　6…Distance scale
7…Focus-hold button　8...Focus-mode switch

B Attaching/detaching the lens

To attach the lens (See illustration B–1.)

1 Remove the rear and front lens caps and the camera body cap.
- You can attach/detach the lens front cap in two ways, (1) and (2). When you attach/detach the lens cap with the lens hood attached, use method (2).

2 Align the orange index on the lens barrel with the orange index on the camera (mounting index), then insert the lens into the camera mount and rotate it clockwise until it locks.
- Do not press the lens release button on the camera when mounting the lens.
- Do not mount the lens at an angle.

To remove the lens (See illustration B–2.)

While pressing and holding the lens release button on the camera, rotate the lens counterclockwise until it stops, then detach the lens.
- After removing the lens, place it with the lens contacts facing up so that neither the lens contacts nor the rear glass are damaged.

C Attaching lens hood

It is recommended that you use a lens hood to reduce flare and ensure maximum image quality.

Fit the lens hood into the mount on the end of the lens barrel and rotate the lens hood clockwise until it clicks.
- When storing, turn over the lens hood and place it onto the lens backwards.

D Focusing

To switch between AF (auto focus) and MF (manual focus)

Focusing can be switched between AF and MF on the lens. For AF photography, both the camera and lens should be set to AF. For MF photography, either or both the camera or lens should be set to MF.

To set the focus mode on the lens (See illustration D-1.)

Slide the focus-mode switch to the appropriate mode, AF or MF.
In MF, turn the focusing ring to adjust the focus while looking through the viewfinder (See illustration D-2). The focus signal in the viewfinder indicates the current focusing state.

To use a camera equipped with an AF/MF control button

- Press the AF/MF control button to switch AF to MF when both the camera and lens are set to AF.
- Press the AF/MF control button to switch MF to AF when the camera is set to MF and the lens is set to AF.

Direct manual focus (DMF)

Rotate the focusing ring to set the correct DMF when the focus is locked in AF-A (automatic auto focus) or AF-S (singleshot auto focus).
- DMF is not available in the following cases:
  - When the image is out of focus
  - When AF-C (continuous auto focus) is selected
  - When focusing of the second photo is complete in continuous recording in AF-A

Shooting at infinity in MF

The focusing mechanism turns slightly past infinity to provide accurate focusing under various operating temperatures. Always confirm the image sharpness through the viewfinder, especially when the lens is focused near infinity.

Focus-hold button (See illustration D-3.)

While the focus-hold button is pressed, the auto focus function is suspended and focusing is fixed for shooting. The function of the focus-hold button can be changed on cameras with custom function capability. Refer to your camera manual for details.

Depth-of-field scale

When focus is set on a subject, anything at that same distance will appear sharp, and anything within a certain range before and beyond the subject will also appear in focus; this is called depth of field. Depth of field depends on the subject distance and aperture you choose and is indicated by the lines on the depth-of-field scale corresponding to the aperture.

Specifications

Product name (Model name)	Planar T∗50mm F1.4 ZA SSM (SAL50F14Z)
Equivalent 35mm-format focal length*1 (mm)	75
Lens groups-elements	5-8
Angle of view 1*2	47°
Angle of view 2*2	32°
Minimum focus*3 (m (feet))	0.45 (1.48)
Maximum magnification (X)	0.14
Minimum f-stop	f/22
Filter diameter (mm)	72
Dimensions (maximum diameter × height) (approx., mm (in.))	81 × 71.5 (3 1/4 × 2 7/8)
Mass (approx., g (oz))	518 (18.3)

*1 The value for the equivalent 35mm-format focal length is based on Interchangeable Lens Digital Cameras equipped with an APS-C sized image sensor.
*2 The value of angle of view 1 is based on 35mm-format cameras, and that of angle of view 2 is based on Interchangeable Lens Digital Cameras equipped with an APS-C sized image sensor.
*3 Minimum focus is the distance from the image sensor to the subject.

- This lens is equipped with a distance encoder. The distance encoder allows more accurate measurement (ADI) by employing a flash for the process.
- Depending on the lens mechanism, the focal length may change with any change of the shooting distance. The focal length assumes the lens is focused at infinity.

Included items: Lens (1), Lens front cap (1), Lens rear cap (1), Lens hood (1), Set of printed documentation
Designs and specifications are subject to change without notice.

α is a trademark of Sony Corporation.
Company names and company product names are trademarks or registered trademarks of those companies.

Français

Des informations relatives à l'utilisation de chaque objectif sont disponibles dans ce manuel. La section « Précautions avant toute utilisation », qui fait l'objet d'un document séparé, contient des précautions relatives aux objectifs, telles que des remarques sur leur utilisation. Veuillez lire attentivement ces deux documents avant d'utiliser l'objectif.

Cet objectif est conçu pour les appareils photo Sony α.

Cet objectif a été développé en collaboration par Carl Zeiss et Sony Corporation et est conçu pour les appareils photo à monture Sony A. Cet objectif a été conçu conformément aux normes strictes et au système d'assurance qualité de Carl Zeiss.

Remarques sur l'utilisation

- Lorsque cet objectif est utilisé avec un appareil photo à monture E, rattachez un adaptateur pour monture d'objectif vendu séparément. Ne rattachez pas directement l'objectif à l'appareil photo à monture E sinon l'objectif et l'appareil pourraient être endommagés.
- Tenez fermement à la fois l'appareil photo et l'objectif lorsque vous transportez l'appareil photo avec l'objectif fixé.

Précaution concernant l'utilisation du flash

Lorsque vous utilisez un flash intégré, veillez à retirer le pare-soleil et à prendre la photo à une distance d'au moins 1 m (3,3 pieds) du sujet. Dans le cas de certaines combinaisons objectif/flash, l'objectif peut partiellement bloquer la lumière du flash, ce qui génère une ombre en bas de l'image.

Vignetage

Lorsque vous utilisez l'objectif, les coins de l'écran peuvent s'assombrir par rapport au centre. Pour réduire ce phénomène (appelé vignetage), l'ouverture doit être réglée à une valeur comprise entre 1 et 2 par rapport à la position de fermeture complète.

A Noms des pièces

1…Bague de mise au point　2…Index de distance
3…Echelle de profondeur de champ
4…Contacts de l'objectif　5…Repère de montage
6…Echelle de mise au point
7…Bouton de désactivation de la mise au point
8...Commutateur de mode de mise au point

B Fixation/retrait de l'objectif

Fixation de l'objectif (Voir l'illustration B–1.)

1 Retirez les capuchons d'objectif situés à l'avant et l'arrière, ainsi que le capuchon de l'appareil photo.
- Vous pouvez fixer/détacher le capuchon avant de l'objectif de deux façons, (1) et (2). Lorsque vous fixez/détachez le capuchon d'objectif alors que le pare-soleil est en place, utilisez la méthode (2).

2 Alignez le repère orange situé sur la monture de l'objectif sur le repère orange de l'appareil (repère de montage), puis insérez l'objectif dans la monture de l'appareil et tournez-le dans le sens horaire jusqu'à ce qu'il se bloque.
- N'appuyez pas sur le bouton de déblocage de l'objectif de l'appareil lorsque vous fixez l'objectif.
- Ne fixez pas l'objectif de travers.

Retrait de l'objectif (Voir l'illustration B–2.)

Tout en appuyant et en maintenant enfoncé le bouton de déblocage de l'objectif sur l'appareil, tournez l'objectif dans le sens anti-horaire jusqu'à la butée, puis détachez l'objectif.
- Après avoir retiré l'objectif, posez-le avec les contacts de l'objectif orientés vers le haut de sorte que ni les contacts de l'objectif ni le verre arrière ne soient endommagés.

C Fixation du pare-soleil

Il est recommandé d'utiliser un pare-soleil afin de réduire la lumière parasite et d'assurer une qualité d'image maximale.

Insérez le pare-soleil dans la monture située à l'extrémité de l'objectif et tournez-le dans le sens horaire jusqu'au déclic.
- Lorsque vous le rangez, retournez le pare-soleil et placez-le sur l'objectif à l'arrière.

D Mise au point

Pour commuter entre AF (mise au point automatique) et MF (mise au point manuelle)

Il est possible de régler le mode de mise au point sur AF ou MF sur l'objectif.
Pour la photographie en mode AF, l'appareil photo et l'objectif doivent être tous les deux réglés sur AF. Pour la photographie en mode MF, l'appareil photo ou l'objectif, ou bien les deux, doivent être réglés sur MF.

Pour régler le mode de mise au point sur l'objectif (Voir l'illustration D-1.)

Réglez le commutateur de mode de mise au point sur le mode adapté, AF ou MF.
En mode MF, tournez la bague de mise au point pour faire la mise au point tout en regardant dans le viseur (Voir l' illustration D-2).
Le signal de mise au point dans le viseur indique l'état actuel de la mise au point.

Pour utiliser un appareil photo pourvu d'une touche de commande AF/MF

- Appuyez sur la touche de commande AF/MF pour passer de AF à MF lorsque l'appareil photo et l'objectif sont tous deux réglés sur AF.
- Appuyez sur la touche de commande AF/MF pour passer de MF à AF lorsque l'appareil photo est réglé sur MF et l'objectif sur AF.

Mise au point manuelle directe (DMF)

Tournez la bague de mise au point pour régler le mode DMF correctement lorsque la mise au point est verrouillée sur AF-A (mise au point automatique automatique) ou AF-S (mise au point automatique unique).
- Le mode DMF n'est pas disponible dans les cas suivants :
  - Lorsque l'image n'est pas mise au point
  - Lorsque AF-C (mise au point automatique continue) est sélectionné
  - Lorsque la mise au point est confirmée pour la deuxième photo lors d'un enregistrement en continu avec AF-A

Prise de vue à l'infini en mode MF

Le mécanisme de mise au point dépasse légèrement l'infini pour atteindre une plus grande netteté à diverses températures de fonctionnement. Vérifiez toujours la netteté de l'image dans le viseur, notamment lorsque le réglage de l'objectif est proche de l'infini.

Bouton de maintien de la mise au point (Voir l'illustration D-3.)

Lorsque vous appuyez sur le bouton de maintien de la mise au point, la fonction de mise au point automatique est suspendue et la mise au point reste fixe pendant la prise de vue.
La fonction du bouton de maintien de la mise au point peut être changée sur les appareils photo permettant de personnaliser la fonction de ce bouton. Reportez-vous au mode d'emploi de votre appareil photo pour le détail.

Echelle de profondeur de champ

La profondeur de champ est la zone de netteté située devant et derrière le sujet sur lequel est réglée la mise au point de l'appareil, ainsi que la zone située à la même distance que le sujet. La profondeur de champ dépend de la distance à laquelle se trouve le sujet, ainsi que de l'ouverture du diaphragme choisie. Elle est indiquée par les lignes situées sur l'échelle de profondeur de champ qui correspondent à l'ouverture du diaphragme.

(Suite à la page arrière)

Download from Www.Somanuals.com. All Manuals Search And Download.

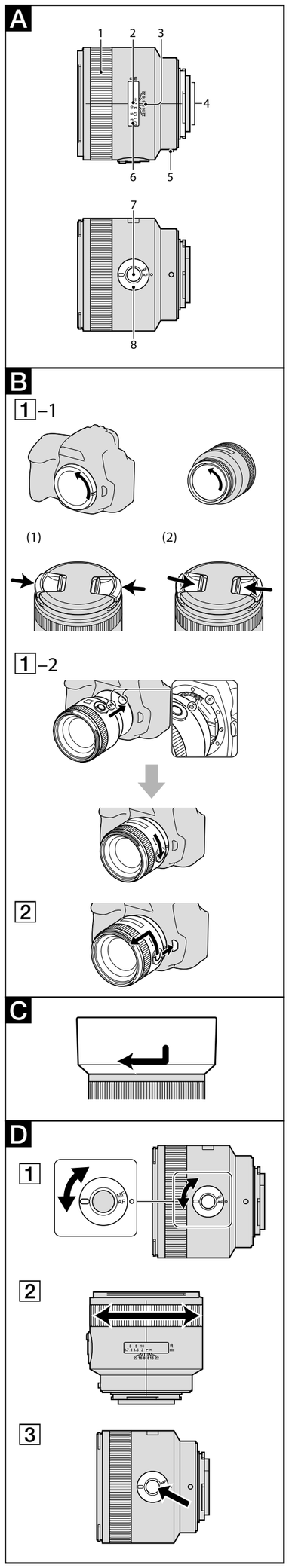

Français

(Suite de la page avant)

Spécifications

Nom de produit (Nom de modèle)	Planar T*50mm F1.4 ZA SSM (SAL50F14Z)
Focale équivalente en format 35 mm*1 (mm)	75
Éléments-groupes de lentilles	5-8
Angle de champ 1*2	47°
Angle de champ 2*2	32°
Mise au point minimale*3 (m (pieds))	0,45 (1,48)
Grossissement maximal (X)	0,14
f-stop minimal	f/22
Diamètre d'objectif (mm)	72
Dimensions (diamètre maximal × hauteur) (environ, mm (po.))	81 × 71,5 (3 1/4 × 2 7/8)
Poids (environ, g (oz))	518 (18,3)

*1 Les valeurs pour une longueur focale équivalente au format 35 mm sont basées sur des Appareils photos numériques à objectifs interchangeables équipés d'un capteur d'image au format APS-C.

*2 La valeur pour un angle de vue 1 est basée sur des appareils photos au format 35 mm et celle de l'angle de vue 2 est basée sur des Appareils photos numériques à objectifs interchangeables équipés d'un capteur d'image au format APS-C.

*3 La mise au point minimale est la distance entre le capteur d'image et le sujet.

- Cet objectif dispose d'un encodeur de distance. L'encodeur de distance permet d'effectuer des mesures plus précises (ADI) à l'aide d'un flash.
- Selon le mécanisme d'objectif, la longueur focale peut varier en fonction de la distance de prise de vue. La longueur focale suppose que l'objectif est réglé sur l'infini.

Articles inclus: Objectif (1), Capuchon d'objectif avant (1), Capuchon d'objectif arrière (1), Pare-soleil (1), Jeu de documents imprimés
La conception et les spécifications peuvent être modifiées sans préavis.

α est une marque commerciale de Sony Corporation.
Les noms des compagnies et les noms des produits sont des marques de fabrique ou des marques déposées de ces compagnies.

Español

En este manual encontrará información sobre la utilización de cada objetivo. Las precauciones comunes que se aplican a los objetivos, como por ejemplo las notas sobre la utilización, se encuentran en una hoja separada con el título "Precauciones previas a la utilización del producto". Asegúrese de leer ambos documentos antes de utilizar el objetivo.

Este objetivo está diseñado para cámaras Sony α.

Este objetivo se ha desarrollado conjuntamente por Carl Zeiss y Sony Corporation, y está diseñado para las cámaras de montura A de Sony. Este objetivo se ha fabricado de acuerdo con las estrictas normas y el sistema de garantía de calidad de Carl Zeiss.

Notas sobre el uso

- Cuando utilice este objetivo en una cámara con montura E, fíjele un adaptador de montura de objetivo a la venta por separado. No fije el objetivo directamente al la cámara con montura E o podría dañar ambos.
- Cuando transporte la cámara con el objetivo colocado, sujete firmemente tanto la cámara como el objetivo.

Precaución en el uso del flash

Al usar una cámara con flash incorporado, asegúrese de extraer el parasol y tomar fotografías desde como mínimo 1 m de distancia desde el motivo. Con algunas combinaciones de objetivo y flash, el objetivo puede bloquear parcialmente la luz del flash, lo que podría provocar una sombra en la parte inferior de la imagen.

Viñeteado

Si utiliza el objetivo, las esquinas de la pantalla se vuelven más oscuras que el centro. Para reducir este fenómeno (llamado viñeteado), cierre la abertura de 1 a 2 puntos.

A Nombres de las piezas

1…Anillo de enfoque 2…Índice de distancia
3…Escala de profundidad de campo
4…Contactos del objetivo
5…Índice de montaje 6…Escala de distancia
7…Botón mantener-enfoque
8…Interruptor del modo de enfoque

B Colocación/extracción del objetivo

Para colocar el objetivo (consulte la ilustración B–1.)

1 Extraiga las tapas frontal y posterior del objetivo y la tapa del cuerpo de la cámara.
- Puede colocar o extraer la tapa frontal del objetivo de dos modos, (1) y (2). Cuando coloque o extraiga la tapa del objetivo con el parasol colocado, utilice el método (2).

2 Alinee el índice naranja del tambor del objetivo con el índice naranja de la cámara (índice de montaje) y, a continuación, inserte el objetivo en la montura de la cámara y gírelo hacia la derecha hasta que quede encajado.
- No pulse el botón de liberación del objetivo de la cámara cuando monte el objetivo.
- No monte el objetivo inclinado.

Para extraer el objetivo (consulte la ilustración B–2.)

Gire el objetivo hacia la izquierda hasta que se detenga mientras mantiene el botón de liberación del objetivo pulsado y, a continuación, extráigalo.
- Después de extraer el objetivo, colóquelo con los contactos del objetivo encarados hacia arriba para que no se dañen ni los contactos del objetivo ni el cristal posterior.

C Colocación del parasol

Es recomendable utilizar un parasol para reducir los reflejos y garantizar la máxima calidad de imagen.

Inserte el parasol en la montura del extremo del tambor del objetivo y gire el parasol hacia la derecha hasta que haga clic.
- Cuando la guarde, gire el parasol y colóquelo al revés en el objetivo.

D Enfoque

Para cambiar entre AF (enfoque automático) y MF (enfoque manual)

El enfoque puede cambiarse entre AF y MF en el objetivo. Para fotografiar con AF, tanto la cámara como el objetivo deberán ajustarse a AF. Para fotografiar con MF, tanto la cámara como el objetivo deberán ajustarse a MF.

Para ajustar el modo de enfoque en el objetivo (Consulte la ilustración D-1.)

Deslice el interruptor del modo de enfoque hasta el modo apropiado, AF o MF.
En MF, gire el anillo de enfoque mientras observe a través del visor (Consulte la ilustración D-2).
La señal de enfoque del visor indica el estado actual de enfoque.

Para utilizar una cámara equipada con botón de control AF/MF

- Presione el botón de control AF/MF para cambiar AF a MF cuando la cámara y el objetivo estén ajustados a AF.
- Presione el botón de control AF/MF para cambiar MF a AF cuando la cámara esté ajustada a MF y el objetivo esté ajustado a AF.

Enfoque manual directo (DMF)

Gire el anillo de enfoque para ajustar el DMF correcto cuando el enfoque esté bloqueado en AF-A (enfoque automático) o AF-S (enfoque automático de un solo disparo).
- DMF no estará disponible en los casos siguientes:
  - Cuando la imagen esté desenfocada
  - Cuando haya seleccionado AF-C (enfoque automático continuo)
  - Cuando haya finalizado el enfoque de la segunda fotografía durante la grabación continua en modo AF-A

Grabar el infinito en modo MF

El mecanismo de enfoque puede girarse ligeramente más allá de infinito para proporcionar un enfoque adecuado con diferentes temperaturas de funcionamiento. Confirme siempre la nitidez de la imagen a través del visor, especialmente cuando el objetivo esté enfocado cerca de infinito.

Botón mantener-enfoque (Consulte la ilustración D-3.)

Mientras el botón mantener-enfoque esté pulsado, la función de enfoque automático se suspenderá y el enfoque se fijará para tomar fotografías.
Es posible cambiar la función del botón de mantener-enfoque de cámaras que permiten la personalización de funciones. Consulte el manual de su cámara para obtener más información.

Escala de profundidad de campo

Cuando se ajusta el enfoque a un motivo, todo lo que se encuentre a la misma distancia aparecerá nítido y lo que esté dentro de un rango anterior o posterior al motivo también aparecerá enfocado. Este efecto se denomina profundidad de campo. La profundidad de campo depende de la distancia del motivo y la abertura seleccionadas y se indica con las líneas de la escala de profundidad de campo correspondientes a la abertura.

Especificaciones

Nombre del producto (Nombre del modelo)	Planar T*50mm F1.4 ZA SSM (SAL50F14Z)
Distancia focal*1 (mm) equivalente al formato de 35 mm	75
Grupos y elementos del objetivo	5-8
Ángulo de visión 1*2	47°
Ángulo de visión 2*2	32°
Enfoque mínimo*3 (m)	0,45
Ampliación máxima (X)	0,14
Apertura del diafragma mínima	f/22
Diámetro del filtro (mm)	72
Dimensiones (diámetro máximo × altura) (Aprox., mm)	81 × 71,5
Peso (Aprox., g)	518

*1 El valor de la distancia focal equivalente al formato de 35 mm se basa en Cámaras digitales de objetivo intercambiable equipadas con un sensor de imágenes de tamaño APS-C.

*2 El valor del ángulo de visión 1 se basa en las cámaras de formato de 35 mm y el del ángulo de visión 2, en las Cámaras digitales de objetivo intercambiable equipadas con sensor de imágenes de tamaño APS-C.

*3 El enfoque mínimo es la distancia desde el sensor de imágenes hasta el motivo.

- Este objetivo está equipado con un codificador de distancia. El codificador de distancia permite una medición más exacta (ADI) mediante el uso de un flash para la realización del proceso.
- En función del mecanismo del objetivo, es posible que la distancia focal varíe si la distancia de toma de imagen también lo hace. La distancia focal asume que el objetivo está enfocado al infinito.

Elementos incluidos: Objetivo (1), Tapa frontal del objetivo (1), Tapa posterior del objetivo (1), Parasol (1), Juego de documentación impresa
El diseño y las especificaciones están sujetos a cambio sin previo aviso.

α es una marca comercial de Sony Corporation.
Los nombres de compañías y los nombres de productos de compañías son marcas comerciales o marcas comerciales registradas de esas compañías.

中文（简体字）

您可以在本手册中找到关于使用各镜头的信息。有关使用注意事项等镜头的一般注意事项可以在单页的"使用前的注意事项"中找到。务必在使用镜头前阅读以上两份文件。

本镜头专为 Sony α 相机设计。

本镜头是由Carl Zeiss和Sony Corporation共同研发，设计用于Sony A卡口系统相机。本镜头是按照Carl Zeiss的严格标准以及质量保证系统制造而成。

使用注意事项

- 在E卡口系统相机上使用本镜头时，请安装另售的卡口适配器。切勿将镜头直接安装在E卡口系统相机上，以免造成两者损坏。
- 当您携带安装了镜头的相机时，务必同时握稳相机和镜头。

闪光灯使用注意事项

使用内置相机闪光灯时，务必拆下镜头遮光罩并在距离拍摄物至少1m的地方拍摄。使用镜头/闪光灯的某种组合时，镜头可能会遮住闪光灯的部分亮光，而造成图片的底部阴影。

晕影

使用镜头时，屏幕的角落要比其中心暗。为避免这种现象（称之为晕影），请将光圈推近1~2圈。

A 部件名

1…对焦环 2…距离标记 3…景深刻度
4…镜头接点 5…安装标记
6…距离刻度 7…对焦锁定按钮
8…对焦模式开关

B 安装/拆下镜头

安装镜头（参见插图 B-1。）

1 拆下前、后镜头盖和相机机身罩。
- 可以（1）和（2）两种方式装上/取下前镜头盖。在不取下镜头遮光罩的情况下装上/取下镜头盖时，请使用方法（2）。

2 将镜头镜身上的橙色标记与相机上的橙色标记（安装标记）对准，然后将镜头插入相机安装部位并顺时针旋转直至镜头锁紧。
- 请勿在安装镜头时按相机上的镜头释放按钮。
- 请勿倾斜安装镜头。

拆下镜头（参见插图 B-2。）

当按住相机上的镜头释放按钮时，逆时针转动镜头直至其停止，然后拆下镜头。
- 拆下镜头后，放置时请让镜头接点朝上，以免损坏镜头接点及后侧镜片。

C 安装镜头遮光罩

建议使用镜头遮光罩以减少反光，从而确保最佳画质。

将遮光罩装入镜头镜身前端，并顺时针旋转直至听到咔嗒声。
- 存放时，翻转遮光罩并将其倒过来放在镜头上。

D 对焦

切换 AF（自动对焦）/MF（手动对焦）

在镜头上，可以在 AF 和 MF 之间切换对焦模式。
进行 AF 拍摄时，相机和镜头均应设定为 AF。进行 MF 拍摄时，相机或镜头之一或者相机和镜头两者应设定为 MF。

在镜头上设定对焦模式（参见插图 D-1。）

将对焦模式开关滑到相应模式：AF 或 MF。
在 MF 模式下，在通过取景器观察的同时，转动对焦环调整对焦（参见插图 D-2）。
取景器中的对焦信号表示当前对焦状况。

使用具有 AF/MF 控制按钮的相机

- 当相机和镜头均设定为 AF 时，按 AF/MF 控制按钮会将 AF 切换为 MF。
- 当相机设定为 MF 且镜头设定为 AF 时，按 AF/MF 控制按钮会将 MF 切换为 AF。

直接手动对焦（DMF）

当对焦在 AF-A（自动式自动对焦）或 AF-S（单张自动对焦）中被锁定时，转动对焦环设定正确的 DMF 模式。
- 在以下情况下，无法使用 DMF：
  - 图像不清晰时
  - 选择 AF-C（连续自动对焦）时
  - 以 AF-A 进行连续录制的过程中为第二张照片完成对焦时

在 MF 模式下进行无限远拍摄

对焦结构稍微转过无限远，以便在多种操作温度下进行精确对焦。应始终通过取景器确认图像锐度，尤其是当镜头对焦于无限远附近时。

对焦锁定按钮（参见插图 D-3。）

按住对焦锁定按钮时，自动对焦功能会被暂停，拍摄时将锁定对焦。
对焦锁定按钮的功能可以用自定义功能在相机上改变。详见相机的说明书。

景深刻度

当对主体锁定对焦时，与主体距离相同的所有物体均会清晰，同时主体前后一定范围内的物体也将得到清晰对焦；这个范围称为景深。景深取决于主体距离和您选择的光圈，并以与光圈对应的景深刻度的标示线表示。

规格

产品名称（型号名称）	Planar T*50mm F1.4 ZA SSM（SAL50F14Z）
相当于 35mm 规格焦距*1 (mm)	75
镜头组-片	5-8
视角1*2	47°
视角2*2	32°
最小对焦*3 (m)	0.45
最大放大倍数（倍）	0.14
最小光圈值	f/22
滤光镜直径 (mm)	72
尺寸（最大直径×高）（约 mm）	81 × 71.5
质量（约 g）	518

*1 相当于35mm格式焦距的数值是基于配备APS-C尺寸影像传感器的可更换镜头数码相机。

*2 视角1数值为基于35mm格式相机，视角2数值为基于配备APS-C尺寸影像传感器的可更换镜头数码相机。

*3 最小焦距指的是影像传感器到拍摄对象的距离。

- 此镜头配备有距离编码器。距离编码器采用闪光灯，可进行更精确的测量（ADI）。
- 视镜头结构而定，焦距可能会随拍摄距离的改变而变化。假设镜头对焦在无限远处。

所含物品：镜头（1）、镜头前盖（1）、镜头后盖（1）、镜头遮光罩（1）、成套印刷文件
设计或规格如有变动，恕不另行通知。

α 是Sony Corporation的商标。
公司名称以及公司产品名称都是这些公司的商标或者注册商标。

制造商:索尼公司
总经销商：索尼（中国）有限公司
总经销商地址：
北京市朝阳区太阳宫中路12号楼
冠城大厦701
日本制造（主机）

出版日期:2013 年 3 月

Download from Www.Somanuals.com. All Manuals Search And Download.

Free Manuals Download Website

http://myh66.com

http://usermanuals.us

http://www.somanuals.com

http://www.4manuals.cc

http://www.manual-lib.com

http://www.404manual.com

http://www.luxmanual.com

http://aubethermostatmanual.com

Golf course search by state

http://golfingnear.com

Email search by domain

http://emailbydomain.com

Auto manuals search

http://auto.somanuals.com

TV manuals search

http://tv.somanuals.com