SONY

2-560-351-**12** (1)

ND Filter Kit
Filtre neutre

Operating Instructions
Mode d'emploi
Bedienungsanleitung
Manual de instrucciones
Gebruiksaanwijzing
Bruksanvisning
Istruzioni per l'uso
Manual de instruções
Инструкция по эксплуатации
使用說明書
使用说明书
작동 지침서

تعليمات التشغيل

VF-R30NKX

© 2005 Sony Corporation Printed in Japan

http://www.sony.net/

Printed on 70% or more recycled paper using VOC (Volatile Organic Compound)-free vegetable oil based ink.

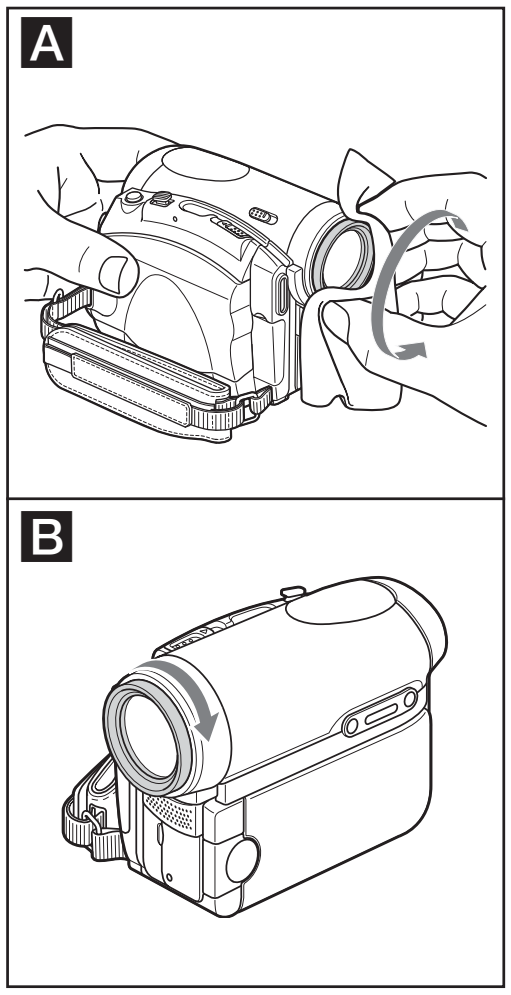

Изготовитель: Сони Корпорейшн
Адрес: 1-7-1 Конан, Минато-ку,
Токио, 108-0075 Япония
Страна-производитель: Япония

English

This filter kit is designed for a video camera with a 30 mm diameter lens.

Warning
Caution on detaching the ND filter/Protector (See figure A)
When detaching the ND filter/Protector from the camera, avoid injury by placing a soft cloth over the ND filter/Protector and screwing it off carefully.

Features
- This ND (Neutral Density) filter enhances the contrast of the image by restricting the amount of the light through the lens when shooting in the bright place.
- The protector protects the camera lens from dirt or dust. You can usually shoot with the protector attached to your camera.

Attaching the ND filter/protector (See figure B)
Attach and firmly tighten the ND filter or protector onto the screw threads of the camera lens.
* The camera does not have to be the illustrated one.

Note: The ND filter and Protector cannot be used with other filters or conversion lenses.

Notes on cleaning
Brush off any dust on the surface of the filter or lens with a blower brush. Wipe off fingerprints or other smears using the Sony LCD cleaning kit or a soft cloth slightly moistened with a mild detergent solution.

Specification

	ND filter	Protector
Screw diameter	M30 × 0.75	M30 × 0.75
Dimensions		
Maximum diameter	Approx. ø35 mm (1 7/16 in.)	Approx. ø35 mm (1 7/16 in.)
Total Length	Approx. 8 mm (11/32 in.)	Approx. 8 mm (11/32 in.)
Mass	Approx. 8 g (0.3 oz.)	Approx. 8 g (0.3 oz.)
Included items	ND filter (1), Protector (1), Case (2), Set of printed documentation	

Design and specifications are subject to change without notice.

Español

Este juego de filtros ha sido diseñado para videocámaras o cámaras digitales de imágenes fijas que dispongan de un objetivo de 30 mm de diámetro.

Advertencia
Precaución al extraer el filtro ND o protector (Consulte la figura A)
Al extraer el filtro ND o protector de la cámara, coloque un paño suave encima de dicho filtro o protector y desenrósquelo con cuidado para evitar lesiones.

Características
- El filtro ND (Densidad neutral) mejora el contraste de la imagen mediante la restricción de la cantidad de luz que entra en el objetivo al fotografiar en lugares con luz muy brillante.
- El protector protege el objetivo de la cámara del polvo y la suciedad. Normalmente, podrá filmar con dicho protector instalado en la cámara.

Instalación del protector o filtro ND (Consulte la figura B)
Instale y apriete con firmeza el protector o filtro ND en la rosca de los tornillos del objetivo de la cámara.
* La cámara no tiene por qué ser la que aparece en la ilustración.

Nota: El filtro ND y el protector no pueden utilizarse con otros filtros ni con otras lentes de conversión.

Notas sobre la limpieza
Elimine el polvo de la superficie del filtro o del objetivo mediante un cepillo de aire. Limpie las huellas dactilares u otro tipo de manchas mediante el kit de limpieza LCD de Sony o un paño suave ligeramente humedecido con una solución detergente poco concentrada.

Especificaciones

	Filtro ND	Protector
Diámetro de la rosca	M30 × 0,75	M30 × 0,75
Dimensiones		
Diámetro máximo	Aprox. 35 mm	Aprox. 35 mm
Longitud total	Aprox. 8 mm	Aprox. 8 mm
Masa	Aprox. 8 g	Aprox. 8 g
Elementos incluidos	Filtro ND (1), Protector (1), Estuche (2), Juego de documentación impresa	

El diseño y las especificaciones están sujetas a cambios sin previo aviso.

Français

Ce kit de filtre est conçu pour une utilisation avec un caméscope ou un appareil photo numérique doté d'un objectif de 30 mm de diamètre.

Avertissement
Précautions à prendre lors du retrait du filtre ND ou du protecteur (Voir fig. A)
Lorsque vous retirez le filtre ND ou le protecteur de l'appareil photo, recouvrez le filtre ND ou le protecteur d'un chiffon doux et dévissez-le avec précaution pour éviter de vous blesser.

Caractéristiques
- Ce filtre ND (densité neutre) améliore le contraste de l'image en limitant la quantité de lumière passant par l'objectif lors d'une prise de vue dans un endroit très lumineux.
- Le protecteur protège l'objectif de l'appareil contre la saleté et la poussière. Il est normalement possible d'effectuer une prise de vue pendant que le protecteur est fixé à la caméra.

Mise en place du filtre ND ou du protecteur (Voir fig. B)
Fixez le filtre ND ou le protecteur au filetage de l'objectif et vissez-le fermement.
* La caméra utilisée peut être différente de l'appareil représenté dans les illustrations de ce document.

Remarque: Le filtre ND et le protecteur ne peuvent pas être utilisés avec d'autres filtres ou objectifs de conversion.

Remarques à propos du nettoyage
Enlevez la poussière de la surface du filtre ou du convertisseur avec une brosse-soufflet. Enlevez les traces de doigts ou autres saletés avec le kit de nettoyage pour écran LCD de Sony ou un chiffon doux légèrement humidifié d'une solution détergente neutre.

Caractéristiques techniques

	Filtre ND	Protecteur
Diamètre de vissage	M30 × 0,75	M30 × 0,75
Dimensions		
Diamètre maximum	Approx. 35 mm (1 7/16 po)	Approx. 35 mm (1 7/16 po)
Longueur totale	Approx. 8 mm (11/32 po)	Approx. 8 mm (11/32 po)
Poids	Approx. 8 g (0,3 on)	Approx. 8 g (0,3 on)
Articles inclus	Filtre ND (1), protecteur (1), Boîtier (2), Jeu de documents imprimés	

La conception et les caractéristiques sont sujettes à modification sans préavis.

Nederlands

Deze filterkit is ontworpen voor een videocamera of digitale camera met een lens met een diameter van 30 mm.

Waarschuwing
Waarschuwing bij het verwijderen van de ND-filter/beschermer (Zie afbeelding A)
Wanneer u de ND-filter/beschermer van de camera verwijdert, pakt u de ND-filter/beschermer vast met een zachte doek en schroeft u deze voorzichtig los om letsel te voorkomen.

Kenmerken
- Met de ND filter (Neutral Density) vergroot u het contrast van de afbeelding door de hoeveelheid licht in de lens te beperken wanneer u foto's in heldere omgevingen maakt.
- De beschermer beschermt de cameralens tegen vuil en stof. U kunt meestal opnemen terwijl de beschermer op de camera is bevestigd.

De ND filter/beschermer bevestigen (Zie afbeelding B)
Draai de ND filter of beschermer stevig vast op de schroefdraad van de cameralens.
* De camera hoeft niet dezelfde te zijn als op de afbeelding.

Opmerking: De ND-filter en beschermer kunnen niet worden gebruikt met andere filters of voorzetlenzen.

Opmerkingen over reinigen
Stof op de filter of lens kunt u verwijderen met een blaaskwastje. Vingerafdrukken en aanklevend vuil kunt u wegvegen met de Sony LCD reinigingsset of een zacht doekje, licht bevochtigd met een mild zeepsopje.

Technische gegevens

	ND filter	Beschermer
Schroefdiameter	M30 × 0,75	M30 × 0,75
Afmetingen		
Maximum diameter	Ong. 35 mm	Ong. 35 mm
Totale lengte	Ong. 8 mm	Ong. 8 mm
Gewicht	Ong. 8 g	Ong. 8 g
Bijgeleverd toebehoren	ND-filter (1), Beschermer (1), Tas (2), Handleiding en documentatie	

Wijzigingen in ontwerp en technische gegevens voorbehouden zonder voorafgaande kennisgeving.

Deutsch

Dieser Filtersatz ist für eine Videokamera oder eine digitale Standbildkamera mit einem Objektivdurchmesser von 30 mm gedacht.

Achtung
Vorsicht beim Abnehmen des ND-Filters/Schutzfilters (siehe Abbildung A)
Wenn Sie den ND-Filter/Schutzfilter von der Kamera abnehmen wollen, legen Sie ein weiches Tuch über den ND-Filter/Schutzfilter und schrauben Sie ihn dann vorsichtig ab, um Verletzungen zu vermeiden.

Merkmale und Funktionen
- Dieser ND-Filter (Neutral Density) verstärkt den Bildkontrast, indem die in das Objektiv einfallende Lichtmenge bei Aufnahmen in hellem Licht begrenzt wird.
- Der Schutzfilter schützt das Kameraobjektiv vor Staub und Schmutz. Normalerweise brauchen Sie den Schutzfilter während der Aufnahme nicht von der Kamera abzunehmen.

Anbringen des ND-Filters/Schutzfilters (siehe Abbildung B)
Setzen Sie den ND-Filter oder den Schutzfilter am Schraubengewinde des Kameraobjektivs an und ziehen Sie ihn fest an.
* Bei der Kamera muss es sich nicht unbedingt um die hier abgebildete handeln.

Hinweis: Der ND-Filter und der Schutzfilter können nicht zusammen mit anderen Filtern oder Konverterobjektiven eingesetzt werden.

Hinweise zur Reinigung
Entfernen Sie Staub auf der Filter- bzw. Objektivoberfläche mit einem Staubbläser. Entfernen Sie Fingerabdrücke oder andere Flecken mit dem LCD-Reinigungssatz von Sony oder einem weichen Tuch, das Sie leicht mit einer milden Reinigungslösung angefeuchtet haben.

Technische Daten

	ND-Filter	Schutzfilter
Schraubendurchmesser	M30 × 0,75	M30 × 0,75
Abmessungen		
Maximaler Durchmesser	ca. 35 mm	ca. 35 mm
Gesamtlänge	ca. 8 mm	ca. 8 mm
Gewicht	ca. 8 g	ca. 8 g
Mitgeliefertes Zubehör	ND-Filter (1), Schutzfilter (1), Behälter (2), Anleitungen	

Änderungen, die dem technischen Fortschritt dienen, bleiben vorbehalten.

Svenska

Det här filtersetet är utformat för en videokamera eller en digital stillbildskamera med linsdiametern 30 mm.

Varning!
Att tänka på när du tar bort ND-filtret/skyddet (Se bild A)
Innan du tar bort ND-filtret/skyddet från kameran bör du lägga en mjuk duk över ND-filtret/skyddet och sedan försiktigt skruva av det, så undviker du skador.

Funktioner
- Det här ND-filtret (Neutral Density) förstärker bildens kontrast genom att begränsa ljusmängden genom linsen när du tar bilder på ljusa platser.
- Skyddet hindrar kameralinsen att skadas av smuts och damm. I de flesta fall kan du låta skyddet sitta kvar på kameran när du tar bilder.

Sätta på ND-filtret/skyddet (Se bild B)
Skruva fast ND-filtret eller skyddet på kameralinsens gängor och se till att det sitter fast ordentligt.
* Det är inte säkert att kameran på bilden är av samma modell som den du själv har.

Obs!: ND-filtret och skyddet kan inte användas med andra filter eller konversionslinser.

Rengöring
Borsta bort eventuellt damm från filtrets eller linsens yta med en blåsborste. Torka bort fingeravtryck eller andra fläckar med rengöringssetet Sony LCD eller med en mjuk duk, lätt fuktad med ett mild rengöringsmedel.

Specifikation

	ND-filter	Linsskydd
Skruvdiameter	M30 × 0,75	M30 × 0,75
Dimensioner		
Maximal diameter	Ca. 35 mm	Ca. 35 mm
Total längd	Ca. 8 mm	Ca. 8 mm
Vikt	Ca. 8 g	Ca. 8 g
Inkluderade artiklar	ND-filter (1), Linsskydd (1), Fodral (2), Uppsättning tryckt dokumentation	

Utförande och specifikationer kan ändras utan föregående meddelande.

Download from Www.Somanuals.com. All Manuals Search And Download.

A

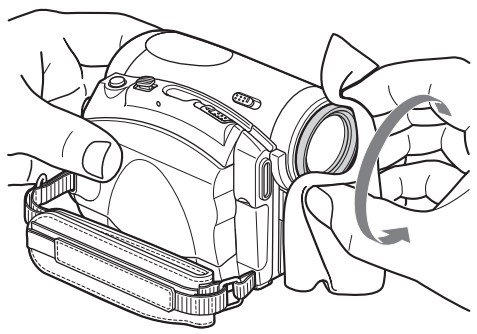

B

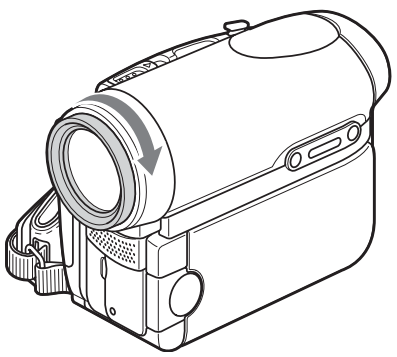

Italiano

Il presente kit di filtri è stato concepito per videocamere o macchine fotografiche ferme digitali con obiettivo da 30 mm di diametro.

Avvertimento
Avvertenza relativa alla rimozione del filtro ND/della protezione
(Vedere la figura A)

Prima di procedere alla rimozione del filtro ND/della protezione dalla videocamera, avvolgere attorno ad essi un panno morbido, quindi svitarli con cura onde evitare di causarsi ferite.

Funzioni

- Il filtro a densitá neutra ND (Neutral Density) aumenta il contrasto dell'immagine limitando la quantità di luce che attraversa l'obiettivo se utilizzato in luoghi luminosi.
- La protezione consente di proteggere l'obiettivo della macchina fotografica da sporcizia o polvere. È possibile effettuare riprese normalmente con la protezione applicata alla macchina fotografica.

Applicazione del filtro ND/della protezione (Vedere la figura B)

Applicare e avvitare in modo saldo il filtro ND o la protezione nella filettatura dell'obiettivo della macchina fotografica.
* Non sempre la macchina fotografica in questione corrisponde a quella presente nelle illustrazioni.

Nota: Non è possibile utilizzare il filtro ND e la protezione con altri filtri o obiettivi di conversione.

Note sulla pulizia

Eliminare accuratamente la polvere presente sulla superficie del filtro o dell'obiettivo con una spazzola a soffietto. Eliminare impronte o altre macchie mediante il kit di pulizia per display LCD Sony oppure utilizzando un panno morbido leggermente inumidito con una soluzione detergente neutra.

Caratteristiche tecniche

	Filtro ND	Protezione
Diametro vite	M30 × 0,75	M30 × 0,75
Dimensioni		
Diametro massimo	circa 35 mm	circa 35 mm
Lunghezza complessiva	circa 8 mm	circa 8 mm
Peso	circa 8 g	circa 8 g
Accessori inclusi	Filtro ND (1), Protezione (1), Custodia (2), Corredo di documentazione stampata	

Il design e le caratteristiche tecniche sono soggetti a modifiche senza preavviso.

Português

Este conjunto de filtros destina-se a ser utilizado com uma câmara de vídeo ou máquina fotográfica digital, com uma objectiva de 30 mm de diâmetro.

Aviso
Cuidados a ter ao desmontar o filtro ND/protecção
(Consulte a figura A)

Quando desmontar o filtro ND/protecção da câmara, coloque-lhe um pano macio em cima e desenrosque com cuidado para não se ferir.

Características

- Este filtro ND (Densidade neutra) aumenta o contraste da imagem diminuindo a quantidade de luz que entra na lente quando filmar em locais com muita luz.
- A protecção protege a lente da máquina da sujidade ou do pó. De uma forma geral, pode filmar com a protecção montada na máquina.

Montar o filtro ND/protecção (Consulte a figura B)

Monte e enrosque com firmeza o filtro ND ou a protecção na lente da máquina.
* A máquina pode não ser igual à da figura.

Nota: Não pode utilizar o filtro ND e a protecção com outros filtros ou lentes de conversão.

Notas sobre a limpeza

Limpe o pó da superfície do filtro ou da objectiva com um assoprador de escova. Limpe as dedadas ou outras manchas com o kit de limpeza LCD da Sony ou com um pano macio ligeiramente humedecido numa solução de detergente suave.

Características

	Filtro ND	Protector
Diâmetro da rosca	M30 × 0,75	M30 × 0,75
Dimensões		
Diâmetro máximo	Aprox. 35 mm	Aprox. 35 mm
Comprimento total	Aprox. 8 mm	Aprox. 8 mm
Peso	Aprox. 8 g	Aprox. 8 g
Itens incluídos	Filtro ND (1), Protecção (1), Caixa (2), Documentos impressos	

O design e as especificações estão sujeitos a alterações sem aviso prévio.

Русский

Набор фильтров предназначен для видеокамеры или цифровой фотокамеры с диаметром объектива 30 мм.

Внимание
Будьте осторожны при отсоединении фильтра ND/защитной насадки
(см. рис. A)

При отсоединении фильтра ND/защитной насадки от камеры оберните фильтр ND/защитную насадку мягкой тканью, чтобы не порезаться при ее откручивании.

Особенности

- Этот фильтр ND (нейтральной плотности) повышает контрастность изображения, ограничивая свет, проходящий через объектив во время съемки в светлом месте.
- Защитная насадка предохраняет объектив камеры от воздействия пыли и грязи. Обычно можно выполнять съемку с помощью камеры, не снимая защитную насадку.

Прикрепление фильтра ND/защитной насадки (см. рис. B)

Прикрепите и плотно заверните фильтр ND или защитную насадку на резьбу на объективе камеры.
* Камера может отличаться от той, что показана на рисунке.

Примечание: Фильтр ND и защитную насадку нельзя использовать с другими фильтрами или конверсионными объективами.

Примечания относительно чистки

Удалите пыль с поверхности фильтра или объектива с помощью груши со щеткой. Сотрите отпечатки пальцев или другие пятна, используя комплект для чистки ЖКД фирмы Sony, или с помощью мягкой ткани, слегка смоченной слабым раствором моющего средства.

Характеристики

	Фильтр ND	Защитная насадка
Диаметр винта	M30 × 0,75	M30 × 0,75
Размеры		
Максимальный диаметр	Прибл. 35 мм	Прибл. 35 мм
Общая длина	Прибл. 8 мм	Прибл. 8 мм
Масса	Прибл. 8 г	Прибл. 8 г
Комплектность поставки	Фильтр ND (1), защитная насадка (1), Футляр (2), Набор напечатанной документации	

Конструкция и технические характеристики могут быть изменены без уведомления.

中文

此濾光鏡組件是爲直徑 30mm 鏡頭的攝像機而設計。

警告
取下 ND 濾光鏡／防護罩時的注意事項
（參見圖 A）

若要卸下裝在相機上的 ND 濾光鏡／防護罩，請用軟布將 ND 濾光鏡／防護罩包住，並小心地將其旋下，以免損傷。

特徵

- 當在很明亮的地方拍攝照片時，此 ND（中密度）濾光鏡能通過限制穿過鏡頭的光線總量，來增強影像的對比度。
- 防護罩可保護相機鏡頭免受污物或灰塵。您通常可以將防護罩裝在相機上進行拍攝。

安裝 ND 濾光鏡／防護罩（參見圖 B）

將 ND 濾光鏡或防護罩牢固旋入相機鏡頭的螺紋內。
* 相機不一定如圖中所示。

附註： ND 濾光鏡和防護罩不能用於其他濾光鏡或轉換鏡頭。

關於清潔注意事項

用吹風刷刷去濾光鏡或鏡頭表面的灰塵。用 Sony LCD 清潔工具或沾有少量中性清潔液的軟布擦去指紋或其它污點。

規格

	ND 濾光鏡	防護罩
螺絲直徑	M30 × 0.75	M30 × 0.75
尺寸		
最大直徑	約 35 mm	約 35 mm
總長度	約 8 mm	約 8 mm
質量	約 8 克	約 8 克
所含物品	ND 濾光鏡（1），防護罩（1），盒子（2），成套印刷文件	

設計和規格如有改變，恕不另行通知。

中文

此滤光镜组件是为直径 30mm 镜头的摄像机而设计。

警告
取下 ND 滤光镜／防护罩时的注意事项
（参见图 A）

若要卸下装在相机上的 ND 滤光镜／防护罩，请用软布将 ND 滤光镜／防护罩包住，并小心地将其旋下，以免损伤。

特征

- 当在很明亮的地方拍摄照片时，此 ND（中密度）滤光镜能通过限制穿过镜头的光线总量，来增强影像的对比度。
- 防护罩可保护相机镜头免受污物或灰尘。您通常可以将防护罩装在相机上进行拍摄。

安装 ND 滤光镜／防护罩（参见图 B）

将 ND 滤光镜或防护罩牢固旋入相机镜头的螺纹内。
* 相机不一定如图中所示。

附注： ND 滤光镜和防护罩不能用于其他滤光镜或转换镜头。

关于清洁注意事项

用吹风刷轻轻拂去滤光镜或镜头表面的灰尘。用 Sony LCD 清洁工具或沾有少量中性清洁液的软布擦去指纹或其它污点。

规格

	ND 滤光镜	防护罩
螺丝直径	M30 × 0.75	M30 × 0.75
尺寸		
最大直径	约 35 mm	约 35 mm
总长度	约 8 mm	约 8 mm
质量	约 8 克	约 8 克
所含物品	ND 滤光镜（1），防护罩（1），盒子（2），成套印刷文件	

设计和规格如有改变，恕不另行通知。

한국어

본 필터 키트는 렌즈 직경이 30 mm인 비디오 카메라용으로 제작되었습니다.

경고
ND 필터/프로텍터의 분리에 관한 주의
(그림 A 참조)

카메라에서 ND 필터/프로텍터를 분리할 때에는 다치지 않도록 ND 필터/프로텍터에 부드러운 헝겊을 대고 주의해서 돌려 주십시오.

주요 특징

- 본 ND(중간 밀도) 필터는 밝은 장소에서 촬영할 때 렌즈에 통과되는 광량을 제한함으로써 영상의 콘트라스를 높여줍니다.
- 프로텍터는 먼지나 때가 끼지 않도록 카메라 렌즈를 보호해 줍니다. 보통 프로텍터를 카메라에 장착한 채 촬영할 수 있습니다.

ND 필터/프로텍터 장착하기

(그림 B 참조)

ND 필터 또는 프로텍터를 카메라 렌즈의 나사에 장착하고 단단히 조입니다.
* 카메라는 그림에 나타낸 것과는 다른 경우가 있습니다.

주의: ND 필터 및 프로텍터는 다른 필터나 컨버전 렌즈와 함께 사용할 수 없습니다.

청소에 관한 주의

필터 또는 렌즈 표면의 먼지는 블로어 브러시로 제거하여 주십시오. 지문 등이 묻었을 때에는 Sony LCD용 클리닝 키트 또는 묽은 중성세제로 살짝 적신 헝겊으로 닦아내십시오.

주요 제원

	ND 필터	프로텍터
결합부 직경	M30 × 0.75	M30 × 0.75
크기		
최대 직경	약 35 mm	약 35 mm
총 길이	약 8 mm	약 8 mm
질량	약 8 g	약 8 g
동봉품	ND 필터(1), 프로텍터(1), 케이스(2), 도큐멘트 세트	

디자인 및 주요 제원은 예고 없이 변경될 수 있습니다.

عربي

طقم المرشح هذا مصمّم لكاميرا الفيديو مع عدسة بقطر خارجي ٣٠ مم.

تحذير
تنبيه حول نزع المرشّح ND/الواقي (راجع الشكل A)

عند نزع المرشّح ND/ الواقي من الكاميرا، تجنّب الإصابة بجروح وذلك بواسطة وضع قطعة قماش ناعمة على المرشّح ND/ الواقي وشدّهم بحرص.

المميزات

- المرشّح ND (الكثافة المحايدة) يقوم بتحسين التضارب للصورة بتحديد كمية الاضاءة من خلال العدسة عند التصوير في مكان ساطع.
- الواقي يقوم بحماية عدسة الكاميرة من الاوساخ او الغبار. في العادة يمكنك التصوير مع تثبيت الواقي على كاميرتك.

تركيب المرشّح ND/الواقي (راجع الشكل B)

قم بتثبيت المرشّح ND او الواقي وشدّه بإحكام على اسنان اللولب لعدسة الكاميرا.
* ليس من الضروري ان تكون الكاميرة تلك التي في الرسم التوضيحي.

ملاحظة: لا يكمن إستعمال المرشّح ND والواقي مع مرشّحات أو عدسات تحويل أخرى.

ملاحظات حول التنظيف

قم بتنظيف أي غبار موجودة على سطح المرشّح او العدسة باستعمال فرشاة مع نافخة. إمسح بصمات الاصابع او التلطخات الأخرى باستعمال طقم تنظيف شاشة عرض بلورية سائلة من سوني او قطعة قماش ناعمة بعد ترطيبها قليلا بمحلول تنظيف معتدل.

المواصفات

	المرشّح ND	الواقي
قطر البرغي	٠,٧٥ × ٣٠M	٠,٧٥ × ٣٠M
الابعاد		
أقصى قطر خارجي	٣٥ مم تقريباً	٣٥ مم تقريباً
الطول الإجمالي	٨ مم تقريباً	٨ مم تقريباً
الكتلة	٨ جم تقريباً	٨ جم تقريباً
البنود المتضمنة	مرشّح ND (١)، واقي (١)، حقيبة (٢)، طقم وثائق مطبوعة	

التصميم والمواصفات عرضة للتغيير بدون إشعار.

Download from Www.Somanuals.com. All Manuals Search And Download.

Free Manuals Download Website

http://myh66.com

http://usermanuals.us

http://www.somanuals.com

http://www.4manuals.cc

http://www.manual-lib.com

http://www.404manual.com

http://www.luxmanual.com

http://aubethermostatmanual.com

Golf course search by state

http://golfingnear.com

Email search by domain

http://emailbydomain.com

Auto manuals search

http://auto.somanuals.com

TV manuals search

http://tv.somanuals.com