SONY

2-632-526-**02** (1)

ワイド コンバージョンレンズ
テレ コンバージョンレンズ
Wide Conversion Lens
Tele Conversion Lens

取扱説明書/Operating Instructions/Mode d'emploi/Bedienungsanleitung/Manual de instrucciones/Gebruiksaanwijzing/Bruksanvisning/Istruzioni per l'uso/Manual de instruções/تعليمات التشغيل/Инструкция по пользованию/**사용설명서**/**使用說明書**/使用说明书

お買い上げいただきありがとうございます。

⚠警告 この取扱説明書には、事故を防ぐための重要な注意事項と製品の取り扱いかたを示しています。**この取扱説明書をよくお読みの上**、製品を安全にお使いください。お読みになったあとは、いつでも見られる所に必ず保管してください。

VCL-DH0758
VCL-DH1758

©2005 Sony Corporation Printed in Japan

A

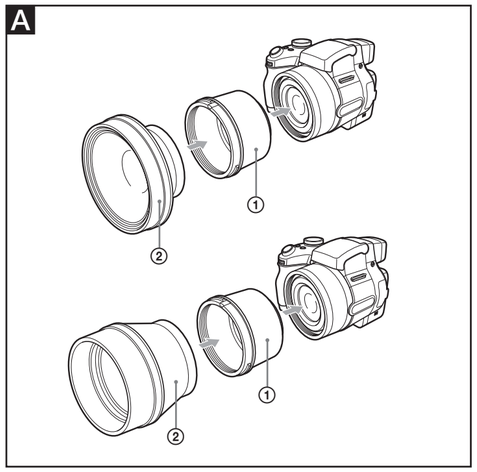

お問い合わせ窓口のご案内

■ **テクニカルインフォメーションセンター**
ご使用上での不明な点や技術的なご質問のご相談、および修理受付の窓口です。

製品の品質には万全を期しておりますが、万一不具合が生じた場合は、「テクニカルインフォメーションセンター」までご連絡ください。
修理に関するご案内をさせていただきます。また修理が必要な場合は、お客様のお宅まで指定宅配便にて集荷にうかがいますので、まずお電話ください。

電話のおかけ間違いにご注意ください。

●ナビダイヤル・・・ 0570-00-0066
（全国どこからでも市内通話料でご利用いただけます）

●携帯電話・PHSでのご利用は・・・ 0466-38-0253
（ナビダイヤルが使用できない場合はこちらをご利用ください）

受付時間：月～金曜日　午前9時～午後8時
土、日、祝日　午前9時～午後5時

お電話される際に、本機の型名（VCL-DH0758またはVCL-DH1758）をお知らせください。
より迅速な対応が可能になります。

ソニー株式会社　〒141-0001　東京都品川区北品川6-7-35

http://www.sony.net/

eco info
この説明書は100%古紙再生紙と VOC (揮発性有機化合物)ゼロ植物油型インキを使用しています。
Printed on 100% recycled paper using VOC (Volatile Organic Compound)-free vegetable oil based ink.

日本語

このコンバージョンレンズは、ソニーのデジタルスチルカメラDSC-H5/H2/H1（以下カメラとする）用です。

⚠警告 安全のために

ソニー製品は、安全に充分配慮されています。しかし、間違った使いかたをすると、人身事故が起きる恐れがあり危険です。事故を防ぐために次のことを必ずお守りください。

- 安全のための注意事項を守る。
- 故障したら使わずに、お買い上げ店 、またはテクニカルインフォメーションセンターに修理を依頼する。

⚠警告 下記の注意事項を守らないと、事故により死亡や大けがの原因となります。

直接太陽を覗かないでください。
目をいためたり、失明の原因となることがあります。

レンズの取り付けかた

1 カメラの電源を切る。
2 コンバージョンレンズの前後のキャップをはずす。
3 カメラに付属のアダプターリングを取り付ける。（イラスト**A**-①参照）
4 アダプターリングにコンバージョンレンズを取り付ける。（イラスト**A**-②参照）

カメラの設定について

コンバージョンレンズを取り付けたときは必ずカメラの設定を行ってください。設定を行わないとコンバージョンレンズの効果を正しく得られない場合があります。

1 カメラの電源を入れ、MENUボタンを押し、（セットアップ）を選ぶ。
2 ワイドコンバージョンレンズをお使いの場合は、ワイド（）にする。
テレコンバージョンレンズをお使いの場合は、テレ（）にする。
詳しくは、カメラに付属の取扱説明書をご覧ください。

レンズの取りはずしかた

カメラの電源を切ってから取りはずしてください。

使用上のご注意

- コンバージョンレンズとフィルターやプロテクターは同時にご使用になれません。カメラにコンバージョンレンズを取り付ける前に、フィルターやプロテクターを取りはずしてください。
- 持ち運びの際は、コンバージョンレンズを取りはずしてください。
- コンバージョンレンズを装着するときは、衝撃を与えないようにご注意ください。
- 保管の際は、必ずレンズにキャップを取り付けてください。
- 湿度の高い場所に長期間置かないでください。カビが発生することがあります。
- カメラにコンバージョンレンズを取り付けたまま机の上などに置いた場合、レンズの外周が当たるなどして本体が傾き不安定になりますので、取り扱いにご注意ください。
- コンバージョンレンズを取り付けたあと、コンバージョンレンズ本体を持ってカメラを持ち運ばないでください。

使用上の制限について

内蔵フラッシュやAFイルミネーターを使うと発光がさまたげられ、レンズの影が映る（ケラレる）ことがあります。

結露について

結露とは、コンバージョンレンズを寒い場所から急に暖かい場所へ持ち込んだときなどに、コンバージョンレンズの内側や外側に水滴が付くことです。結露を起こりにくくするためには、一度コンバージョンレンズをビニール袋かバッグなどに入れて、使用する環境の温度になじませてから、取り出してください。

お手入れについて

コンバージョンレンズ表面に付いたホコリは、ブロワーブラシか柔らかい刷毛で取ってください。指紋、その他の汚れは中性洗剤液をしみ込ませた柔らかい布で拭き取ってください。（クリーニングキットKK-LC1をおすすめします。）

保証書とアフターサービス

保証書について

- この製品には保証書が添付されていますので、お買い上げ店でお受け取りください。
- 所定事項の記入および記載内容をお確かめの上、大切に保管してください。
- 保証期間は、お買い上げ日より1年間です。

アフターサービスについて

調子が悪いときはまずチェックを

この説明書をもう一度ご覧になってお調べください。それでも具合の悪いときは、お買い上げ店、またはテクニカルインフォメーションセンターにご相談ください。

保証期間中の修理は

保証書の記載内容に基づいて修理させていただきます。詳しくは保証書をご覧ください。

保証期間経過後の修理は

修理によって機能が維持できる場合は、ご要望により有料修理させていただきます。

主な仕様

	VCL-DH0758	VCL-DH1758
倍率	0.7倍	1.7倍
レンズ構成	3群3枚	3群5枚
取り付けネジ径	M58 × 0.75	M58 × 0.75
大きさ　最大径	約φ89 mm	約φ74 mm
全　長	約49 mm	約73 mm
質量（キャップを除く）	約240 g	約250 g
同梱物	コンバージョンレンズ（1）、レンズキャップ（前後各1）、キャリングポーチ（1）、印刷物一式	

仕様および外観は、改良のため予告なく変更することがありますが、ご了承ください。

English

This Sony VCL-DH0758/DH1758 wide/tele conversion lens is designed for use with the Sony digital still camera DSC-H5/H2/H1 (referred to below as "camera").

WARNING

Do not directly look at the sun through this lens.
Doing so might harm your eyes or cause loss of eyesight.

Attaching the lens

1 Turn off the camera.
2 Remove the lens caps on the front and rear of the conversion lens.
3 Attach the adaptor ring supplied with the camera to the camera. (See illustration **A**-①)
4 Attach the lens to the adaptor ring. (See illustration **A**-②)

Setting of the camera

When attaching the conversion lens to the camera, make sure to set the camera. If the camera is not set, you may not get the proper effect of the conversion lens.

1 Turn on the power of the camera, press MENU, then select (Setup).
2 When using the wide conversion lens, select Wide (). When using the tele conversion lens, select Tele ().
For details, refer to the operating instructions supplied with the camera.

Detaching the lens

Turn off the power of the camera then detach the lens.

Notes on use

- You cannot use the conversion lens and filter or protector at the same time. Before attaching the conversion lens, remove the filter or protector.
- Remove the conversion lens when transporting.
- Be careful not to subject the lens to mechanical shock while attaching it.
- Always place the lens caps on the lens when storing.
- Do not keep the lens in a very humid place for a long period of time to prevent mold.
- Be careful when placing the camera on a table or other flat surface with the conversion lens mounted. The camera body tilts and becomes unstable because the rim of the lens touches the table.
- Do not hold the camera only by the attached lens.

Restrictions on use

When using the built-in flash or AF illuminator, the light may be blocked, causing the lens shadow to appear.

Condensation

If your lens is brought directly from a cold place to a warm place, condensation may appear on the lens. To avoid this, place the lens in a plastic bag or something similar. When the air temperature inside the bag reaches the surrounding temperature, take the lens out.

Cleaning the conversion lens

Brush off any dust from the surface of the lens with a blower brush or soft brush. Wipe off fingerprints or other smears with a soft cloth slightly moistened with a mild detergent solution. (Use of the Cleaning Kit KK-LC3 is recommended.)

Specifications

	VCL-DH0758	VCL-DH1758
Magnification	0.7	1.7
Lens structure	3 groups, 3 elements	3 groups, 5 elements
Screw diameter	M58 × 0.75	M58 × 0.75
Dimensions		
Maximum diameter	Approx. ø 89 mm (3 5/8 in.)	Approx. ø 74 mm (3 in.)
Total length	Approx. 49 mm (1 15/16 in.)	Approx. 73 mm (2 7/8 in.)
Mass (excluding the caps)	Approx. 240 g (8.5 oz.)	Approx. 250 g (8.9 oz.)
Included items	Conversion lens (1), Lens cap (for the front and back of the lens) (2), Carrying case (1), Set of printed documentation	

Design and specifications are subject to change without notice.

Español

Este objetivo de conversión para gran angular/telefoto VCL-DH0758/DH1758 Sony ha sido diseñado para utilizarse con la cámara digital DSC-H5/H2/H1 Sony (denominada a partir de ahora "cámara").

ADVERTENCIA

No mire directamente el sol a través de este objetivo.
De lo contrario, podría dañar sus ojos o causar una pérdida de su vista.

Montaje del objetivo

1 Desconecte la alimentación de la cámara.
2 Quite las tapas frontal y posterior del objetivo de conversión.
3 Fije el anillo adaptador suministrado con la cámara. (Consulte la ilustración **A**-①.)
4 Fije el objetivo al anillo adaptador. (Consulte la ilustración **A**-②.)

Ajuste de la cámara

Cuando fije el objetivo de conversión a la cámara, cerciórese de ajustar dicha cámara. Si no ajustase la cámara, es posible que no obtuviese el efecto apropiado del objetivo de conversión.

1 Conecte la alimentación de la cámara, presione MENU, y después seleccione (Ajustes).
2 Cuando utilice el objetivo de conversión para gran angular, seleccione Gran ang (). Cuando utilice el objetivo de conversión para telefoto, seleccione Telefoto ().
Con respecto a los detalles, consulte el manual de instrucciones suministrado con la cámara.

Desmontaje del objetivo

Desconecte la alimentación de la cámara y después desmonte el objetivo.

Notas sobre la utilización

- Usted no podrá utilizar el objetivo de conversión y el filttroy ni el protector al mismo tiempo. Antes de fijar el objetivo de conversión, quite el filtro o el protector.
- Antes de transportar el objetivo de conversión, quítelo de la cámara.
- Tenga cuidado de no someter el objetivo a golpes cuando lo instale.
- Antes de guardar el objetivo, colóquele las tapas.
- No guarde el objetivo en un lugar muy húmedo durante mucho tiempo para evitar que se ennmohezca.
- Tenga cuidado cuando coloque la cámara sobre una mesa o sobre una superficie plana con el objetivo de conversión montado. El cuerpo de la cámara se inclinará y quedará inestable debido a que el borde del objetivo tocará la mesa o la superficie plana.
- No sujete la cámara solamente por el objetivo instalado.

Restricciones en la utilización

Cuando utilice el flash incorporado o un iluminador de AF, la luz puede bloquearse, haciendo que aparezca sombra en el objetivo.

Condensación de humedad

Si traslada su objetivo directamente de un lugar frío a otro cálido, es posible que se produzca condensación de humedad en el mismo. Para evitar esto, coloque el objetivo en una bolsa de plástico o algo similar. Cuando la temperatura del aire del interior de la bolsa alcance la ambiental, extraiga el objetivo.

Limpieza del objetivo de conversión

Limpie el polvo de la superficie del objetivo con un cepillo soplador u otro suave. Limpie las huellas dactilares u otras manchas con un paño suave ligeramente humedecido en una solución poco concentrada de detergente. (Se recomienda utilizar el juego de limpieza KK-LC3.)

Especificaciones

	VCL-DH0758	VCL-DH1758
Ampliación	0,7	1,7
Estructura del objetivo	3 grupos, 3 elementos	3 grupos, 5 elementos
Diámetro de la rosca	M58 × 0,75	M58 × 0,75
Dimensiones		
Diámetro máximo	Aprox. ø 89 mm	Aprox. ø 74 mm
Longitud total	Aprox. 49 mm	Aprox. 73 mm
Masa (excluyendo las tapas)	Aprox. 240 g	Aprox. 250 g
Elementos incluidos	Objetivo de conversión (1), Tapas del objetivo (tapas frontal y posterior) (2), Caja de transporte (1), Juego de documentación impresa	

El diseño y las especificaciones están sujetos a cambio sin previo aviso.

Download from Www.Somanuals.com. All Manuals Search And Download.

Français

Ce convertisseur grand angle/télé Sony VCL-DH0758/DH1758 est spécialement conçu pour être utilisé avec l'appareil photo numérique Sony DSC-H5/H2/H1 (désigné ci-après par le terme « appareil photo »).

AVERTISSEMENT

Ne regardez pas directement le soleil à travers le convertisseur.
Ceci peut causer des lésions visuelles ou entraîner la perte de la vue.

Fixation du convertisseur

1 Eteignez l'appareil photo.
2 Retirez les bouchons d'objectif situés à l'avant et l'arrière du convertisseur.
3 Fixez la bague adaptatrice fournie avec l'appareil photo sur ce dernier. (Voir illustration **A**-①)
4 Fixez le convertisseur sur la bague adaptatrice. (Voir illustration **A**-②)

Réglage de l'appareil photo

Lorsque vous fixez le convertisseur sur l'appareil photo, veillez à régler préalablement ce dernier. Dans le cas contraire, il est possible que vous n'obteniez pas l'effet escompté avec le convertisseur.

1 Allumez l'appareil photo, appuyez sur MENU, puis sélectionnez (Réglages).
2 Lorsque vous utilisez le convertisseur grand angle, sélectionnez Gd-angle (). Lorsque vous utilisez le téléconvertisseur, sélectionnez Télé ().
Pour obtenir davantage d'informations, reportez-vous au mode d'emploi fourni avec l'appareil photo.

Retrait du convertisseur

Mettez l'appareil photo hors tension, puis retirez le convertisseur.

Remarques sur l'emploi

- Le convertisseur et le filtre ou le cache ne peuvent pas être utilisés simultanément. Avant d'installer le convertisseur, retirez le filtre ou le cache.
- Enlevez le convertisseur lorsque vous transportez l'appareil photo.
- Attention de ne pas cogner le convertisseur lorsque vous le fixez.
- Posez toujours le capuchon sur le convertisseur avant de le ranger.
- Pour éviter la formation de moisissure, ne laissez pas le convertisseur longtemps à un endroit très humide.
- Faites attention lorsque vous posez l'appareil photo sur une table ou sur une surface plane alors que le convertisseur est en place. Le corps de l'appareil est déséquilibré et devient instable car le bord du convertisseur touche la table.
- Ne saisissez pas l'appareil photo par le convertisseur seulement.

Restrictions d'emploi

Lors de l'utilisation du flash intégré ou de l'illuminateur AF, la lumière peut être bloquée, ce qui peut projeter l'ombre du convertisseur.

Condensation

Si vous portez directement le convertisseur d'un endroit froid dans une pièce chaude, de la condensation peut se déposer sur l'objectif. Pour pallier ce problème, mettez le convertisseur par exemple dans un sac en plastique. Lorsque la température à l'intérieur du sac est identique à la température ambiante, ressortez le convertisseur.

Nettoyage du convertisseur

Enlevez la poussière de la surface du convertisseur avec une brosse soufflante ou une brosse douce.
Essuyez les traces de doigts ou autres saletés avec un chiffon doux, imprégné d'une solution détergente légère. (Il est conseillé d'utiliser la trousse de nettoyage KK-LC3.)

Spécifications

	VCL-DH0758	VCL-DH1758
Grossissement	0,7	1,7
Structure du convertisseur	3 groupes, 3 éléments	3 groupes, 5 éléments
Diamètre de la vis	M58 × 0,75	M58 × 0,75
Dimensions		
Diamètre maximum	Environ ø 89 mm (3 5/8 pouces)	Environ ø 74 mm (3 pouces)
Longueur totale	Environ 49 mm (1 15/16 pouces)	Environ 73 mm (2 7/8 pouces)
Poids (sans les bouchons)	Environ 240 g (8,5 on)	Environ 250 g (8,9 on)
Articles inclus	Convertisseur (1), Capuchon d'objectif (pour l'avant et l'arrière de l'objectif) (2), Etui de transport (1), Jeu de documents imprimés	

La conception et les spécifications sont sujettes à modifications sans préavis.

Nederlands

Deze Sony VCL-DH0758/DH1758 groothoek/tele-voorzetlens is ontworpen voor gebruik met de digitale camera DSC-H5/H2/H1 van Sony (hierna kortweg de "camera" genoemd)

WAARSCHUWING

Kijk nooit recht in de zon door deze lens.
Direct in de zon kijken kan uw ogen ernstig beschadigen en blindheid veroorzaken.

De lens bevestigen

1 Schakel de camera uit.
2 Verwijder de lensdoppen van de voor- en achterkant van de voorzetlens.
3 Bevestig de verbindingsring die bij de camera is geleverd op de camera. (Zie afbeelding **A**-①.)
4 Bevestig de lens op de verbindingsring. (Zie afbeelding **A**-②.)

De camera instellen

Wanneer u de voorzetlens op de camera bevestigt, moet u de camera instellen. Als de camera niet wordt ingesteld, krijgt u wellicht niet het gewenste effect met de voorzetlens.

1 Schakel de camera in, druk op MENU en selecteer (Setup).
2 Selecteer Groothoek () wanneer u de groothoek-voorzetlens gebruikt. Selecteer Telefoto () wanneer u de tele-voorzetlens gebruikt.
Raadpleeg de gebruiksaanwijzing bij de camera voor meer informatie.

De lens verwijderen

Schakel de camera uit en verwijder de lens.

Opmerkingen voor het gebruik

- U kunt de voorzetlens en het filter of de beschermer niet tegelijk gebruiken. Voordat u de voorzetlens bevestigt, moet u het filter of de beschermer verwijderen.
- Verwijder de voorzetlens wanneer u de camera vervoert.
- Let op dat de lens bij het vastmaken nergens hard tegenaan stoot en vrijwaar de lens voor mechanische schokken of trillingen.
- Breng altijd beide lensdoppen op de lens aan wanneer u deze opbergt.
- Laat de lens niet te lang liggen op plaatsen met veel vocht, om schimmelvorming tegen te gaan.
- Wees voorzichtig wanneer u de camera met de voorzetlens bevestigd neerzet op een tafel of ander plat oppervlak. De camera kan scheef gaan staan en uit evenwicht raken als de rand van de lens de tafel raakt.
- Til de camera in geen geval ooit aan de voorzetlens op.

Beperkingen bij het gebruik

Wanneer u de ingebouwde flitser of AF-verlichting gebruikt, kan het licht worden geblokkeerd, waardoor de schaduw van de lens zichtbaar wordt.

Condensvocht

Als de voorzetlens direct vanuit een koude omgeving naar een warme plaats wordt gebracht, kan er vocht uit de lucht op de lens condenseren. Om dat te voorkomen, verpakt u de lens in een plastic zak of iets dergelijks. Pas nadat de lucht in de plastic zak op dezelfde temperatuur is gekomen als de buitenlucht, kunt u de lens uit de verpakking halen.

Reinigen van de voorzetlens

Stof kunt u het best van de lens verwijderen met een blaaskwastje of een zacht borsteltje.
Vingerafdrukken of vette vegen verwijdert u met een zacht doekje, droog of licht bevochtigd met wat mild zeepsop. (Voor de beste resultaten kunnen wij de KK-LC3 reinigingsset aanbevelen.)

Technische gegevens

	VCL-DH0758	VCL-DH1758
Vergroting	0,7	1,7
Lensstructuur	3 groepen, 3 elementen	3 groepen, 5 elementen
Schroefdiameter	M58 × 0,75	M58 × 0,75
Afmetingen		
Maximumdiameter	Ongeveer ø 89 mm	Ongeveer ø 74 mm
Totale lengte	Ongeveer 49 mm	Ongeveer 73 mm
Gewicht (zonder lensdoppen)	Ongeveer 240 g	Ongeveer 250 g
Bijgeleverd toebehoren	Voorzetlens (1), Lensdop (voor de voor- en achterkant van de lens) (2), Draagtas (1), Handleiding en documentatie	

Wijzigingen in ontwerp en technische gegevens voorbehouden zonder voorafgaande kennisgeving.

Deutsch

Das Sony Weitwinkel-/Telekonverterobjektiv VCL-DH0758/DH1758 ist für die Sony Digitalkamera DSC-H5/H2/H1 (im Folgenden „Kamera" genannt) bestimmt.

VORSICHT

Blicken Sie nicht direkt durch das Objektiv in die Sonne.
Dies kann zu Verletzungen der Augen oder zu Erblindung führen.

Anbringen des Stativs

1 Schalten Sie die Kamera aus.
2 Nehmen Sie die Kappen vorne und hinten vom Konverterobjektiv ab.
3 Bringen Sie den bei der Kamera mitgelieferten Adapterring an der Kamera an. (Siehe Abbildung **A**-①)
4 Bringen Sie das Objektiv am Adapterring an. (Siehe Abbildung **A**-②)

Einstellen der Kamera

Nach Anbringen des Konverterobjektivs sind folgende Einstellungen an der Kamera erforderlich. Das Konverterobjektiv liefert nur dann den gewünschten Effekt, wenn die Einstellungen richtig vorgenommen wurden.

1 Schalten Die die Kamera ein, drücken Sie MENU, und wählen Sie (Setup).
2 Bei Verwendung des Weitwinkelkonverterobjektivs, wählen Sie Weitwinkel (). Bei Verwendung des Telekonverterobjektivs, wählen Sie Tele ().
Einzelheiten entnehmen Sie bitte der Bedienungsanleitung der Kamera.

Abnehmen des Objektivs

Schalten Sie die Kamera aus, und nehmen Sie das Objektiv ab.

Hinweise zum Betrieb

- Das Konverterobjektiv kann nicht zusammen mit einem Schutzfilter oder einem anderen Filter verwendet werden. Nehmen Sie das Filter ab, bevor Sie das Konverterobjektiv anbringen.
- Nehmen Sie das Konverterobjektiv beim Transport ab.
- Achten Sie beim Anbringen darauf, das Objektiv nirgends anzustoßen.
- Setzen Sie bei Nichtverwendung stets die Schutzkappe auf das Objektiv.
- Achten Sie darauf, dass das Objektiv nicht über längere Zeit hoher Feuchtigkeit ausgesetzt ist, da sich sonst Schimmel ansetzen kann.
- Treffen Sie geeignete Vorsichtsmaßnahmen, wenn Sie die Kamera mit angebrachtem Konverterobjektiv auf einem Tisch oder einer anderen Fläche abstellen. Da der Rand des Objektivs den Tisch berührt, steht die Kamera schräg und ist instabil.
- Tragen Sie die Kamera nicht ausschließlich am Objektiv.

Beschränkungen

Bei Verwendung des eingebauten Blitzes oder der AF-Leuchte kann das Konverterobjektiv einen Schatten verursachen.

Kondensation

Wenn das Objektiv direkt von einem kalten an einen warmen Ort gebracht wird, kann sich Kondenswasser auf dem Objektiv bilden. Um dies zu verhindern, stecken Sie das Objektiv in einen Plastikbeutel. o.ä. Wenn die Temperatur im Beutel die Umgebungstemperatur angenommen hat, nehmen Sie das Objektiv heraus.

Reinigen des Konverterobjektivs

Entfernen Sie Staub mit einem Blasepinsel oder einem sonstigen weichen Pinsel von der Objektivoberfläche.
Zum Entfernen von Fingerabdrücken oder Schlieren verwenden Sie ein weiches, leicht mit mildem Haushaltsreiniger angefeuchtetes Tuch. (Wir empfehlen, das Reinigungskit KK-LC3 zu verwenden.)

Technische Daten

	VCL-DH0758	VCL-DH1758
Vergrößerungsfaktor	0,7	1,7
Aufbau	3 Gruppen, 3 Elemente	3 Gruppen, 5 Elemente
Gewindedurchmesser	M58 × 0,75	M58 × 0,75
Abmessungen		
Maximaldurchmesser	ca. ø 89 mm	ca. ø 74 mm
Gesamtlänge	ca. 49 mm	ca. 73 mm
Gewicht (ausschl. Kappen)	ca. 240 g	ca. 250 g
Mitgeliefertes Zubehör	Konverterobjektiv (1), Objektivkappe (für vorne und hinten) (2), Tragetasche (1), Anleitungen	

Änderungen, die dem technischen Fortschritt dienen, bleiben vorbehalten.

Svenska

Den här Sony VCL-DH0758/DH1758 vidvinkel/telelinsen är konstruerad för användning med Sonys digitala stillbildskamera DSC-H5/H2/H1 (refereras nedan till som "kamera").

VARNING!

Titta inte direkt på solen genom den här linsen.
I så fall kan du skada ögonen vilket i sin tur kan leda till synnedsättning.

Fästa linsen

1 Stäng av kameran.
2 Ta bort linsskydden från konversionslinsens fram- och baksida.
3 Fäst adapterringen, som medföljer kameran, på kameran. (Se ill. **A**-①)
4 Fäst linsen på adapterringen. (Se ill. **A**-②)

Kamerainställning

När du fäster konversionslinsen på kameran ser du först till att kameran är rätt inställd. Om kameran inte är inställd är det inte säkert att konversionslinsen ger rätt effekt.

1 Slå på strömmen till kameran, tryck på MENU och välj sedan (Inst.).
2 När du använder vidvinkellinsen väljer du Vidvinkel (). När du använder telelinsen väljer du Tele ().
Mer information finns i den bruksanvisning som följde med kameran.

Ta bort linsen

Slå av strömmen till kameran och ta sedan bort linsen.

Anmärkningar gällande bruk

- Du kan inte använda konversionslinsen och filtret eller skyddet på en och samma gång. Innan du fäster konversionslinsen måste du ta bort filtret eller skyddet.
- Ta av konvertern vid transport.
- Var noga med att inte utsätta linsen för mekaniska stötar då den sätts på.
- Sätt alltid på objektivskyddet vid förvaring.
- Linsen ska inte ligga på ett mycket fuktigt ställe en längre tid för att undvika att mögel bildas.
- Var försiktig när du placerar kameran på ett bord eller annan plan yta med konversionslinsen monterad. Kameran ligger inte stabilt och kan välta eftersom kanten på linsen ligger an mot bordet.
- Håll inte i kameran endast i den påsatta linsen.

Begränsningar för användning

När du använder den inbyggda blixten eller AF-belysningen är det möjligt att ljuset blockeras, vilket kan göra att linsens skugga syns.

Kondensation

Om linsen tas in i värmen direkt från kylan, kan kondensation bildas på linsen. För att undvika detta, kan linsen läggas i en plastpåse eller liknande. När lufttemperaturen inuti påsen blir den samma som den omgivande temperaturen, kan linsen tas ut.

Rengöring av konvertern

Borsta av damm från linsens yta med en blåsborste eller mjuk borste.
Torka bort fingeravtryck eller andra slags fläckar med en mjuk trasa som fuktats lätt med en mild diskmedelslösning. (Användning av rengöringssatsen KK-LC3 rekommenderas.)

Tekniska data

	VCL-DH0758	VCL-DH1758
Förstoring	0,7	1,7
Linsstruktur	3 grupper, 3 element	3 grupper, 5 element
Skruvdiameter	M58 × 0,75	M58 × 0,75
Storlek		
Maximal diameter	Ca ø 89 mm	Ca ø 74 mm
Total längd	Ca 49 mm	Ca 73 mm
Vikt (exklusive linsskydd)	Ca 240 g	Ca 250 g
Inkluderade artiklar	Konversionslins (1), Linsskydd (för linsens fram och baksida) (2), Bärväska (1), Uppsättning tryckt dokumentation	

Utförande och specifikationer kan ändras utan föregående meddelande.

A

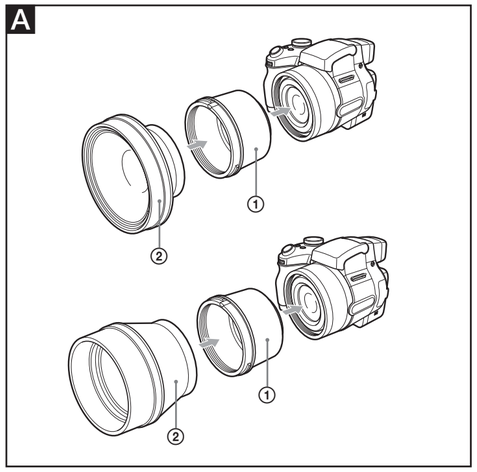

Italiano

Il presente obiettivo di teleconversione/grandangolare Sony VCL-DH0758/DH1758 è stato progettato per l'uso con la fotocamera digitale Sony DSC-H5/H2/H1 (definita "fotocamera" in questo documento).

AVVERTENZA

Non osservare il sole direttamente attraverso il presente obiettivo.
Diversamente, è possibile causare lesioni agli occhi o la perdita della vista.

Collegamento dell'obiettivo

1 Spegnere la fotocamera.
2 Rimuovere i copriobiettivi situati nelle parti anteriore e posteriore dell'obiettivo di conversione.
3 Applicare alla fotocamera l'anello adattatore in dotazione con la fotocamera stessa (vedere l'illustrazione A-①).
4 Applicare l'obiettivo all'anello adattatore (vedere l'illustrazione A-②).

Impostazione della fotocamera

Durante il collegamento dell'obiettivo di conversione alla fotocamera, assicurarsi di impostare quest'ultima. Diversamente, potrebbe non essere possibile che l'obiettivo di conversione non funzioni correttamente.

1 Attivare l'alimentazione della fotocamera, premere MENU, quindi selezionare (Imposta).
2 Se viene utilizzato l'obiettivo a conversione ampia, selezionare Grandang. (W).
Se viene utilizzato l'obiettivo di teleconversione, selezionare Telefoto (T).
Per ulteriori informazioni, consultare le Istruzioni per l'uso della fotocamera.

Rimozione dell'obiettivo

Disattivare l'alimentazione della fotocamera, quindi rimuovere l'obiettivo.

Note riguardanti l'impiego

- Non è possibile utilizzare l'obiettivo di conversione e il filtro o la protezione contemporaneamente. Prima di applicare l'obiettivo di conversione, rimuovere il filtro o la protezione.
- Quando trasportate la fotocamera mantenete la lente di conversione deinstallata.
- Durante l'installazione fate attenzione a non sottoporre ad urti la lente.
- Durante la conservazione mantenete sempre applicato il cappuccio alla lente.
- Per prevenire la formazione di muffa evitate di conservare a lungo la lente in luoghi molto umidi.
- Prestare particolare attenzione durante il posizionamento della fotocamera su un tavolo o su un'altra superficie piana quando è collegato l'obiettivo di conversione. Il corpo della fotocamera si inclina e perde stabilità, in quando il bordo dell'obiettivo tocca il tavolo.
- Quando è installata, non afferrate la fotocamera unicamente per la lente.

Limitazioni d'impiego

Se viene utilizzato il flash incorporato o una luce AF, è possibile che la luce si blocchi causando la ripresa dell'ombra dell'obiettivo.

Condensa

Spostandola repentinamente da un luogo freddo ad uno caldo, sulla lente potrebbe formarsi della condensa. Per evitare questo fenomeno collocate la lente in un sacchetto di plastica od un oggetto analogo. Potete quindi estrarla quando la temperatura dell'aria all'interno del sacchetto raggiunge la nuova temperatura ambiente.

Pulizia della lente di conversione

Per rimuovere dalla superficie della lente qualsiasi traccia di polvere, fate utilizzo di un soffiatore a pennello o di un pennello morbido.
Per rimuovere le impronte digitali od altre macchie ricorrete ad un panno morbido lievemente inumidito con una soluzione detergente blanda. (Si raccomanda l'utilizzo del kit di pulizia KK-LC3.)

Caratteristiche tecniche

	VCL-DH0758	VCL-DH1758
Ingrandimento	0,7	1,7
Struttura dell'obiettivo	3 gruppi, 3 elementi	3 gruppi, 5 elementi
Diametro della vite	M58 × 0,75	M58 × 0,75
Dimensioni		
Diametro massimo	Circa ø 89 mm	Circa ø 74 mm
Lunghezza totale	Circa 49 mm	Circa 73 mm
Peso (esclusi i copriobiettivi)	Circa 240 g	Circa 250 g
Accessori inclusi	Obiettivo di conversione (1), Copriobiettivo (per le parti anteriore e posteriore dell'obiettivo) (2), Custodia di trasporto (1), Corredo di documentazione stampata	

Il design e le caratteristiche tecniche sono soggetti a modifiche senza preavviso.

한국어

본 Sony VCL-DH0758/DH1758 와이드/텔레 컨버전 렌즈는 Sony 디지털 스틸 카메라 DSC-H5/H2/H1(이하 "카메라"라 함)용입니다.

경고

렌즈를 통해서 직접 태양을 보지 마십시오.
눈을 다치거나 시력이 저하될 염려가 있습니다.

렌즈 장착하기

1 카메라 전원을 끕니다.
2 컨버전 렌즈 앞면과 뒷면의 렌즈 캡을 분리합니다.
3 카메라에 부속된 어댑터 링을 카메라에 장착합니다.(그림 A-① 참조)
4 렌즈를 어댑터 링에 장착합니다.(그림 A-② 참조)

카메라 설정하기

컨버전 렌즈를 카메라에 장착하기 전에 반드시 카메라를 설정하여 주십시오. 카메라를 설정해 놓지 않으면 컨버전 렌즈의 효과를 충분히 얻을 수 없을 가능성이 있습니다.

1 카메라 전원을 켜고 MENU를 누르면서 (셋업)을 선택합니다.
2 와이드 컨버전 렌즈를 사용할 때에는 광각(W)을 선택합니다. 텔레 컨버전 렌즈를 사용할 때에는 망원(T)을 선택합니다.
자세한 내용은 카메라에 부속된 사용설명서를 참조하여 주십시오.

렌즈 분리하기

카메라 전원을 끄고 렌즈를 분리합니다.

사용상의 주의

- 컨버전 렌즈와 필터나 프로텍터를 동시에 사용할 수는 없습니다. 카메라에 컨버전 렌즈를 장착하기 전에 필터와 프로텍터는 분리하여 주십시오.
- 운반 중에는 컨버전 렌즈를 분리하여 주십시오.
- 렌즈를 장착할 때에는 충격을 주지 않도록 주의하십시오.
- 렌즈를 보관할 때에는 반드시 렌즈 캡을 장착하여 주십시오.
- 렌즈는 습도가 높은 장소에서는 곰팡이가 필 염려가 있으므로 장기간 보관하지 마십시오.
- 컨버전 렌즈를 장착한 카메라를 테이블 등의 평평한 면에 놓을 때에는 주의하십시오. 렌즈 가장자리가 테이블에 닿기 때문에 카메라 본체가 기울어져 불안정해집니다.
- 장착한 렌즈를 잡고 카메라를 들어올리지 마십시오.

사용상의 제한

내장 플래시 또는 AF 발광기를 사용하면 빛이 가리워져 렌즈의 그림자가 생기는 경우가 있습니다.

결로 현상

온도가 낮은 장소에서 따뜻한 장소로 렌즈를 직접 이동하면 렌즈 표면에 이슬이 맺히는 경우가 있습니다. 그것을 방지하려면 렌즈를 비닐 봉지 등에 넣어 주십시오. 비닐 봉지 안의 온도가 주위 온도가 되면 렌즈를 꺼내 주십시오.

컨버전 렌즈 청소하기

송풍 브러시나 부드러운 솔로 렌즈 표면의 먼지를 털어 주십시오. 지문 등이 묻었을 때에는 묽은 중성 세제로 살짝 적신 부드러운 헝겊으로 닦아내십시오.(클리닝 키트 KK-LC3를 사용하실 것을 권장합니다.)

주요 제원

	VCL-DH0758	VCL-DH1758
배율	0.7	1.7
렌즈 구성	3그룹, 3엘리먼트	3그룹, 5엘리먼트
나사 직경	M58×0.75	M58×0.75
외형치수		
최대 직경	약 ø 89 mm	약 ø 74 mm
전장	약 49 mm	약 73 mm
중량(캡 포함)	약 240 g	약 250 g
동봉품	컨버전 렌즈(1) 렌즈 캡(렌즈 앞면 및 뒷면용)(2) 휴대용 케이스(1), 도큐먼트 세트	

디자인 및 주요 제원은 예고 없이 변경하는 경우가 있습니다.

Português

Esta objectiva de conversão grande angular/telefoto VCL-DH0758/DH1758 da Sony foi concebida para ser utilizada com a máquina fotográfica digital DSC-H5/H2/H1 da Sony (designada mais adiante por "máquina").

AVISO

Não olhe directamente para o sol com esta objectiva.
Se o fizer, pode sofrer lesões oculares ou a perda da visão.

Montar a objectiva

1 Desligue a máquina.
2 Retire as tampas da objectiva de conversão tanto à frente como atrás.
3 Monte o anel adaptador fornecido na máquina. (Consulte a figura A-①)
4 Monte a objectiva no anel adaptador. (Consulte a figura A-②)

Configurar a máquina

Depois de montar a objectiva de conversão na máquina, configure esta última. Se não configurar a máquina, pode não obter o efeito desejado com a objectiva de conversão.

1 Ligue a máquina, carregue em MENU e seleccione (Regulação).
2 Se utilizar a objectiva de conversão grande angular, seleccione Amplo (W). Se utilizar a objectiva de conversão telefoto, seleccione Tele (T).
Para obter mais informações, consulte o manual de instruções fornecido com a máquina.

Desmontar a objectiva

Desligue a máquina e depois desmonte a objectiva.

Notas acerca da utilização

- Não pode utilizar a lente de conversão e o filtro ou a protecção ao mesmo tempo. Antes de montar a lente de conversão, retire o filtro ou a protecção.
- Remova a objectiva de conversão quando for transportá-la.
- Durante a colocação da objectiva, tome cuidado para não sujeitá-la a choques mecânicos.
- Coloque as tampas nas objectivas sempre que for guardá-las.
- Para evitar a formação de bolor, não deixe a objectiva num local muito húmido durante um período prolongado.
- Tome cuidado quando colocar a máquina sobre uma mesa ou qualquer outra superfície plana com a objectiva de conversão instalada. A própria máquina pode inclinar-se e ficar instável porque a extremidade da lente está em contacto com a mesa.
- Não segure a máquina somente pela objectiva acoplada.

Restrições acerca da utilização

Se utilizar o flash incorporado ou o iluminador AF, pode tapar a luz fazendo com que apareçam sombras na objectiva.

Condensação de humidade

Ao transportar a objectiva directamente de um local frio para um local quente, poderá ocorrer condensação de humidade na objectiva. Para evitar que isto ocorra, coloque a objectiva num saco plástico ou algo similar. Quando a temperatura do ar contido no saco plástico atingir a temperatura ambiente, retire a objectiva do saco plástico.

Limpeza da objectiva de conversão

Remova toda e qualquer sujidade da superfície da objectiva com uma escova sopradora ou escova macia.
Limpe as impressões digitais ou outras manchas com um pano macio levemente humedecido numa solução de detergente suave. (Recomendamos o uso do jogo de limpeza KK-LC3.)

Especificações

	VCL-DH0758	VCL-DH1758
Ampliação	0,7	1,7
Estrutura da objectiva	3 grupos, 3 elementos	3 grupos, 5 elementos
Diâmetro do parafuso	M58 × 0,75	M58 × 0,75
Dimensões		
Diâmetro máximo	Aprox. ø 89 mm	Aprox. ø 74 mm
Comprimento total	Aprox. 49 mm	Aprox. 73 mm
Peso (sem as tampas)	Aprox. 240 g	Aprox. 250 g
Itens incluídos	Objectiva de conversão (1), Tampa da objectiva (nas partes da frente e de trás da objectiva) (2), Caixa de transporte (1), Documentos impressos	

O design e as especificações estão sujeitos a alterações sem aviso prévio.

中文（繁）

本 Sony VCL-DH0758/DH1758 廣角 / 望遠轉換鏡頭設計用於 Sony 數位相機 DSC-H5/H2/H1（以下稱"相機"）。

警告

請勿透過鏡頭直視太陽。
否則可能會傷害眼睛或造成視力喪失。

安裝鏡頭

1 關閉相機。
2 取下轉換鏡頭前後的鏡頭蓋。
3 將隨相機附帶的轉接環安裝到相機上。（參見圖 A-①）
4 將鏡頭安裝到轉接環上。（參見圖 A-②）

設置相機

在相機上安裝轉換鏡頭時，請務必設置相機。如果不設置相機，則可能無法獲得轉換鏡頭的正常效果。

1 打開相機電源，按 MENU，然後選擇 （設置）。
2 使用廣角轉換鏡頭時，請選擇廣角（W）。使用望遠轉換鏡頭時，請選擇望遠（T）。
有關詳情，請參閱相機附帶的使用說明書。

拆卸鏡頭

關閉相機電源，然後拆下鏡頭。

使用須知

- 轉換鏡頭和濾光鏡或保護器不能同時使用。在安裝轉換鏡頭之前，請取下濾光鏡和保護器。
- 運輸時請取下轉換鏡頭。
- 安裝鏡頭時，小心不要使其受到機械性衝擊。
- 存放時請一定蓋好鏡頭罩。
- 請勿將鏡頭長期存放在潮濕的地方以免發霉。
- 將裝有轉換鏡頭的相機放到桌面或其他平面上時，請務必小心。由於鏡頭邊緣接觸桌面，會使相機機體傾斜而且放置不平穩。
- 拿起相機時，請不要只抓握安裝在上面的鏡頭。

使用上的限制

使用內置閃光燈或 AF（自動對焦）照明系統時，可能會阻擋燈光，導致產生鏡頭陰影。

濕氣凝結

如果直接將鏡頭從寒冷處帶到溫暖處，濕氣可能會凝結在鏡頭上。要避免濕氣凝結，請將鏡頭放入塑料袋或類似的物品中。當袋內的空氣溫度達到周圍環境的溫度時，再將鏡頭取出。

清潔轉換鏡頭

用吹氣刷或軟刷拂去鏡頭表面的灰塵。請將軟布在柔性的清潔劑溶液中蘸濕，然後用它擦淨鏡頭上的指印或其他污漬。（建議使用 KK-LC3 清潔工具包。）

規格

	VCL-DH0758	VCL-DH1758
放大率	0.7	1.7
鏡頭結構	3組，3片	3組，5片
螺口直徑	M58 × 0.75	M58 × 0.75
外形尺寸		
最大直徑	約 ø 89 mm	約 ø 74 mm
總長度	約 49 mm	約 73 mm
重量（不包括鏡頭蓋）	約 240 g	約 250 g
所含物品	轉換鏡頭（1），鏡頭蓋（裝於鏡頭前後部）（2），攜帶包（1），成套印刷文件	

設計和規格如有變更，恕不另行通知。

Download from Www.Somanuals.com. All Manuals Search And Download.

عربي

تم تصميم عدسة التحويل العريضة/المقرّبة VCL-DH0758/DH1758 للإستعمال مع مسجّل كاميرا الصور الساكنة الرقمية DSC-H5/H2/H1 من سوني Sony (يشار إليها أدناه بعبارة «كاميرا»).

تحذير

لا تنظر الى الشمس مباشرة من خلال هذه العدسة.
مثل هذا العمل يمكن أن يؤذي عينيك أو يتسبب في فقدان البصر.

تركيب العدسة

1 قم بإيقاف تشغيل الكاميرا.
2 قم بنزع غطاء العدسة الموجود على الجهة الأمامية والخلفية لعدسة التحويل.
3 قم بتركيب حلقة العدسة المرفقة مع الكاميرا الى الكاميرا. (راجع الرسم التوضيحي ①-A)
4 قم بتثبيت العدسة الى حلقة المعدّل. (راجع الرسم التوضيحي ②-A)

تهيئة الكاميرا

عند تركيب عدسة التحويل الى الكاميرا، تأكد من تهيئة الكاميرا. إذا لم يتم تهيئة الكاميرا، قد لا تحصل على التأثير المناسب لعدسة التحويل.

1 قم بتشغيل الكاميرا، إضغط الزر MENU، ثم قم باختيار (ضبط).
2 عند استعمال عدسة التحويل العريضة، قم باختيار واسع (W). عند استعمال عدسة التحويل المقرّبة، قم باختيار تقريب (T).
للحصول على مزيد من التفاصيل، راجع تعليمات التشغيل المرفقة مع الكاميرا.

نزع العدسة

قم بإيقاف تشغيل الكاميرا ثم قم بنزع العدسة.

ملاحظات حول الاستعمال

- لا يمكنك إستعمال عدسة التحويل والمرشح أو الواقي في نفس الوقت. قم بنزع المرشح والواقي، وذلك قبل تركيب عدسة التحويل.
- قم بنزع عدسة التحويل عند التنقل.
- إحرص على عدم تعريض العدسة للصدمات الميكانيكية أثناء تثبيتها.
- دائما ضع أغطية العدسة على العدسة عند التخزين.
- لا تحتفظ بالعدسة في مكان رطب لفترة زمنية طويلة وذلك لمنع تكوّن العفن.
- كن حريصاً عند وضع الكاميرا على طاولة أو سطح مستو آخر مع وجود عدسة التحويل مركّبة عليها، جسم مسجّل كاميرا الفيديو الرقمية تصبح مائلة وغير مستقرّة حيث إن الحافة الخارجية للعدسة تلامس الطاولة.
- لا تمسك الكاميرا من العدسة المركّبة عليها فقط.

قيود على الاستعمال

عند إستعمال الفلاش الداخلي أو الإضاءة AF، قد يتم إعاقة الإضاءة، مما يسبب في ظهور ظل العدسة.

تكثّف الرطوبة

إذا تم إحضار عدستك من مكان بارد الى مكان دافئ مباشرة فقد تظهر رطوبة على العدسة. لتفادي ذلك، ضع العدسة في كيس بلاستيك أو شيء مماثل. وعندما تصل درجة الحرارة داخل الكيس مستوى درجة الحرارة المحيطة، أخرج العدسة من الكيس.

تنظيف عدسة التحويل

إستعمل فرشاة نافخة أو فرشاة ناعمة لتنظيف أي غبار عن سطح العدسة.
إستعمل قطة قماش مرطّبة بقليل من محلول تنظيف معتدل لمسح وإزالة أي بصمات أصابع أو تلطخات أخرى.
(يُوصى باستعمال طقم التنظيف KK-LC3.)

المواصفات

	VCL-DH0758	VCL-DH1758
التكبير	٠,٧	١,٧
تركيبة العدسة	٣ مجموعات، ٣ عناصر	٣ مجموعات، ٥ عناصر
قطر البرغي	٠,٧٥ × ٥٨M	٠,٧٥ × ٥٨M
الابعاد		
أقصى قطر	قطر ٨٩ مم تقريباً	قطر ٧٤ مم تقريباً
الطول الكلي	قطر ٤٩ مم تقريباً	قطر ٧٣ مم تقريباً
الكتلة (باستثناء الأغطية)	٢٤٠ جم تقريباً	٢٥٠ جم تقريباً
البنود المتضمّنة	عدسة تحويل (١)، غطاء عدسة (للجهة الأمامية والخلفية للعدسة) (٢)، حقيبة حمل (١)، طقم من وثائق مطبوعة	

التصميم والمواصفات عرضة للتغيير بدون إشعار.

中文（简）

本 Sony VCL-DH0758/DH1758 广角 / 望远转换镜头设计用于 Sony 数码相机 DSC-H5/H2/H1（以下称"相机"）。

警告

请勿透过镜头直视太阳。
否则可能会伤害眼睛或造成视力丧失。

安装镜头

1 关闭相机。
2 取下转换镜头前后的镜头盖。
3 将随相机附带的转接环安装到相机上。（参见图 A-①）
4 将镜头安装到转接环上。（参见图 A-②）

设置相机

在相机上安装转换镜头时，请务必设置相机。如果不设置相机，则可能无法获得转换镜头的正常效果。

1 打开相机电源，按 MENU，然后选择 （设置）。
2 使用广角转换镜头时，请选择广角（W）。使用望远转换镜头时，请选择望远（T）。
有关详情，请参阅相机附带的使用说明书。

拆卸镜头

关闭相机电源，然后拆下镜头。

使用须知

- 转换镜头和滤光镜或保护器不能同时使用。在安装转换镜头之前，请取下滤光镜和保护器。
- 运输时请取下转换镜头。
- 安装镜头时，小心不要使其受到机械性冲击。
- 存放时请一定盖好镜头盖。
- 请勿将镜头长期存放在潮湿的地方以免发霉。
- 将装有转换镜头的相机放到桌面或其他平面上时，请务必小心。由于镜头边缘接触桌面，会使相机机体倾斜而且放置不平稳。
- 拿起相机时，请不要只抓握安装在上面的镜头。

使用上的限制

使用内置闪光灯或 AF（自动对焦）照明系统时，可能会阻挡灯光，导致产生镜头阴影。

结露

如果直接将镜头从寒冷处带到温暖处，湿气可能会凝结在镜头上。要避免结露，请将镜头放入塑料袋或类似的物品中。当袋内的空气温度达到周围环境的温度时，再将镜头取出。

清洁转换镜头

用吹气刷或软刷拂去镜头表面的灰尘。请将软布在柔性的清洁剂溶液中蘸湿，然后用它擦净镜头上的指印或其它污渍。（建议使用 KK-LC3 清洁工具包。）

规格

	VCL-DH0758	VCL-DH1758
放大率	0.7	1.7
镜头结构	3组，3片	3组，5片
螺口直径	M58 × 0.75	M58 × 0.75
外形尺寸		
最大直径	约 ø 89 mm	约 ø 74 mm
总长度	约 49 mm	约 73 mm
重量（不包括镜头盖）	约 240 g	约 250 g
所含物品	转换镜头（1），镜头盖（装于镜头前后部）（2），携带包（1），成套印刷文件	

设计和规格如有变更，恕不另行通知。

Русский

Настоящий конверсионный широкоугольник/телеобъектив VCL-DH0758/DH1758 фирмы Sony предназначается для пользования вместе с цифровой фотокамерой DSC-H5/H2/H1 фирмы Sony (далее по тексту - "фотокамера").

ПРЕДУПРЕЖДЕНИЕ

Не смотрите на солнце через этот объектив.
Несоблюдение этого указания может привести к повреждению глаза или потере зрения.

Прикрепление объектива

1 Выключите фотокамеру.
2 Удалите крышки спереди и сзади конверсионного объектива.
3 Прикрепите адаптерное кольцо, поставляемое в комплекте фотокамеры, к фотокамере. (Смотрите рисунок A-①)
4 Прикрепите объектив к адаптерному кольцу. (Смотрите рисунок A-②)

Установка фотокамеры

При прикреплении конверсионного объектива к фотокамере необходимо установить фотокамеру. Если фотокамера не установлена, то правильный эффект конверсионного объектива не может получиться.

1 Включите питание фотокамеры, нажмите кнопку MENU и выберите (Установка).
2 При пользовании конверсионным широкоугольником выберите Широкий (W). А, при пользовании конверсионным телеобъективом выберите Теле (T). Подробности смотрите в инструкции по пользовании, поставляемой в комплекте фотокамеры.

Удаление объектива

Выключите питание фотокамеры, и затем удалите объектив.

Примечания по пользованию

- Невозможно пользоваться конверсионным объективом вместе со светофильтром или защитной насадкой. Перед прикреплением конверсионного объектива надо удалить светофильтр и защитную насадку.
- При транспортировке снимите конверсионный объектив.
- При установке объектива надо соблюдать осторожность, чтобы не подвергнуть его механическому удару.
- При хранении обязательно надевайте крышки на объектив.
- Не оставляйте объектив в месте повышенной влажности длительное время во избежание покрытия его плесенью.
- Надо соблюдать осторожность при постановке фотокамеры, оснащенной конверсионным объективом, на стол или другую плоскую поверхности. Корпус фотокамеры наклонится и станет нестабильно, так как край объектива трогнет стола.
- Не следует держать фотокамеру, захватывая только за прикрепленный объектив.

Ограничения по пользованию

При применении встроенной лампы-вспышки или осветителя AF свет может быть сблокирован, что приведет к появлению тени объектива.

Конденсация влаги

Если объектив перенесен из холодного места в теплое, то на объективе может произойти конденсация влаги. Во избежание этого поместите объектив в пластиковый пакет или т.п. Когда температура воздуха внутри пакета достигнет температуры окружающего воздуха, извлеките объектив.

Чистка конверсионного объектива

Очистите поверхность объектива от пыли при помощи груши с щеткой или мягкой щетки. Сотрите отпечатки пальцев или другие пятна с помощью мягкой ткани, слегка смоченной слабым раствором моющего средства. (Рекомендуется использовать комплект для чистки KK-LC3.)

Технические характеристики

	VCL-DH0758	VCL-DH1758
Увеличение	0,7	1,7
Конструкция объектива	3 группы, 3 элемента	3 группы, 5 элементов
Диаметр резьбовой части	M58 × 0,75	M58 × 0,75
Ориентировочные размеры		
Наибольший диаметр	Около ø 89 мм	Около ø 74 мм
Общая длина	Около 49 мм	Около 73 мм
Ориентировочная масса (за исключением крышек)	Около 240 г	Около 250 г
Комплектность поставки	Конверсионный объектив (1), Крышка объектива (передняя и задняя) (2), Футляр для переноски (1), Набор напечатанной документации	

Конструкция и технические характеристики могут быть изменены без предварительного уведомления.

Изготовитель: Сони Корпорейшн
Адрес: 6-7-35 Киташинагава,
Шинагава-ку, Токио 141-0001, Япония
Страна-производитель: Япония

Free Manuals Download Website

http://myh66.com

http://usermanuals.us

http://www.somanuals.com

http://www.4manuals.cc

http://www.manual-lib.com

http://www.404manual.com

http://www.luxmanual.com

http://aubethermostatmanual.com

Golf course search by state

http://golfingnear.com

Email search by domain

http://emailbydomain.com

Auto manuals search

http://auto.somanuals.com

TV manuals search

http://tv.somanuals.com