SONY

2-178-979-**11** (1)

レインジャケット
Rain Jacket

取扱説明書
Operating Instructions
Mode d'emploi
Bedienungsanleitung
Manual de instrucciones
Gebruiksaanwijzing
Bruksanvisning
Istruzioni per l'uso
Manual de instruções
Инструкция по эксплуатации
使用説明書
使用说明书
사용설명서
تعليمات التشغيل

LCR-FXA

© 2004 Sony Corporation Printed in Japan

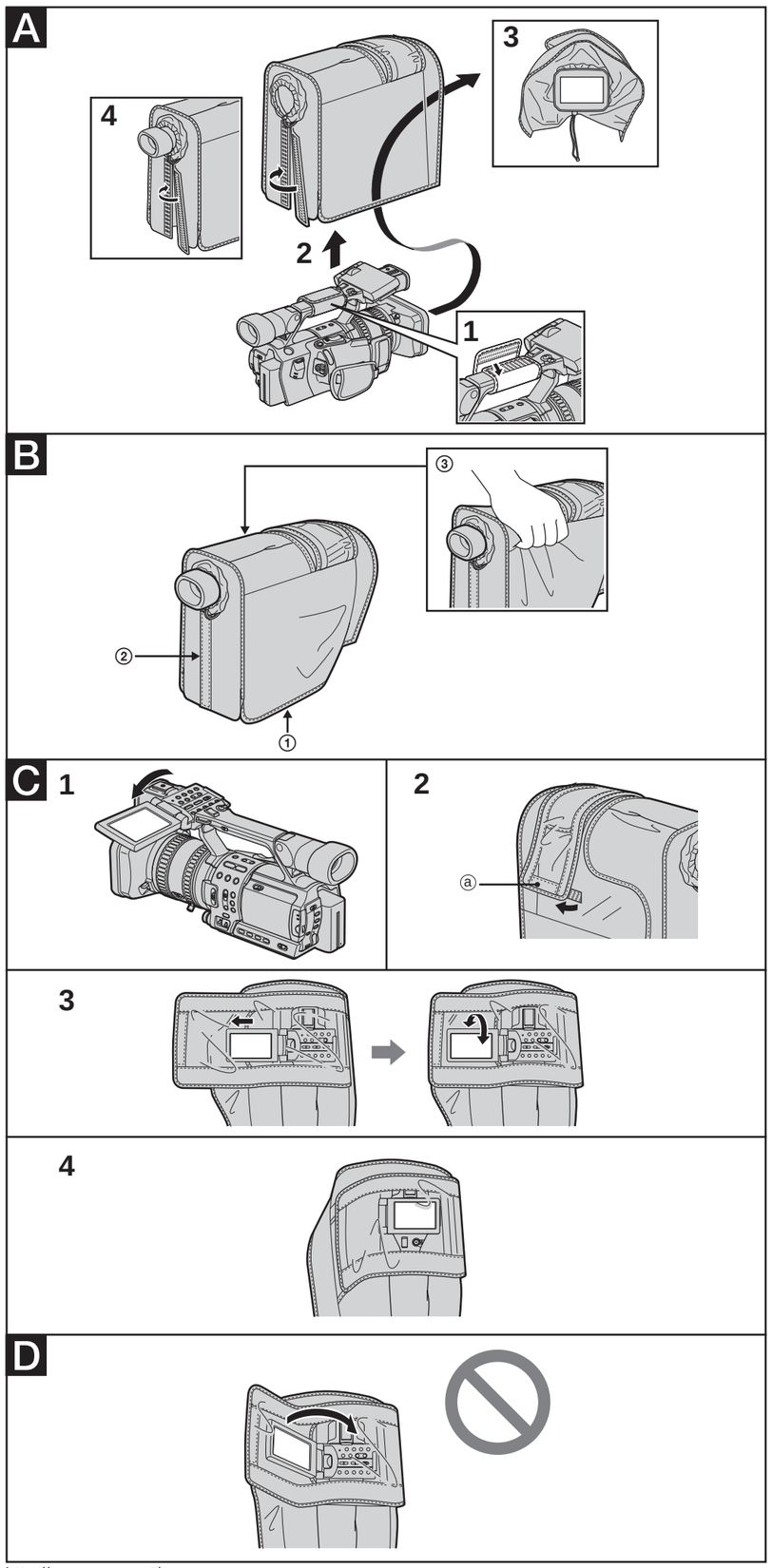

日本語

LCR-FXAは、ソニーのデジタルHDビデオカメラレコーダーHDR-FX1専用のレインジャケットです。
小雨の天候下で使用できます。防水型ではありません。

取り付けかた A

1 ビデオカメラのハンドル部分に、ハンドグリップを取り付ける。

液晶画面を見ながら撮影する場合は、「液晶カバーの使いかた C」の手順に従ったあと、以下の手順に進んでください。

2 レインジャケット全体をビデオカメラにかぶせる。
3 レンズフード部分を出し、ひもを締める。
4 ビューファインダーのアイカップ部分を出し、ひもを締め、開口部を閉じる。

使いかた B

- 右手を入れてビデオカメラのグリップベルトを持ち、電源スイッチ、録画スタート／ストップボタン、ズームレバー、拡大フォーカスボタンなどを操作できます。①
- 左手を入れて、ピント合わせやパネル部のスイッチを操作できます。また、カセットを出し入れできます。①
- 三脚やショルダーブレース（VCT-FXA)を取り付けることができます。①
- バッテリーの取り付けや交換ができます。②
- レインジャケットを装着した状態で、ビデオカメラを持ち運ぶことができます。③

液晶カバーの使いかた C

1 ビデオカメラの液晶パネルを180°開く。
2 面ファスナーⓐをはずしておく。
3 液晶カバーのポケットに液晶パネルを通しながらレインジャケットを装着する。
装着後、液晶パネルの角度は調整できます。
4 液晶画面を上に向けて使用することもできます。

液晶カバーを装着した状態で、ビデオカメラ上部のパネル部のスイッチや、録画スタート／ストップボタン・ホールドレバー、ハンドルズームレバーなどを操作できます。

ご注意
- 液晶カバーの上から操作ボタンを押すときは、充分ご注意ください。強く押したり、鋭利なもので押したりすると、破損の原因となります。
- 液晶パネルを液晶カバーのポケットに差し込んだ状態で、液晶パネルをビデオカメラの上部に戻さないでください。D

使用上のご注意

- レインジャケットを装着した状態でビデオカメラを持ち運ぶときは、落下しないように充分ご注意ください。
- レインジャケットを装着すると、ビデオカメラのテープ走行音や小雨などがレインジャケットにあたる音が録音されることがあります。
- 直射日光のあたる場所や閉めきった自動車内、熱器具などの近くに放置しないでください。レインジャケットの変形・変色の原因となります。
- ビデオカメラ内部に結露が生じたときは、ただちにレインジャケットを取りはずし、カセットを取り出してください。カセット入れを開けたまま、電源を切り、結露が取れるまで放置してください。詳しくは、お使いのビデオカメラの取扱説明書をご覧ください。
- ご使用にならないときは、レインジャケットをビデオカメラから取りはずしてください。
- 防寒・防塵・防湿の効果はありません。
- 耐熱性・耐火性はありません。

同梱物：レインジャケット（1）、ハンドグリップ（1）、印刷物一式

仕様および外観は、改良のため予告なく変更することがありますが、ご了承ください。

お問い合わせ窓口のご案内

■ テクニカルインフォメーションセンター
ご使用上での不明な点や技術的なご質問のご相談窓口です。

電話のおかけ間違いにご注意ください。

電話： 0564-62-4979
受付時間： 月～金曜日
午前9時～午後5時
（ただし、年末、年始、祝日を除く）

お電話される際に、本機の型名（LCR-FXA）をお知らせください。
より迅速な対応が可能になります。

ソニー株式会社
〒141-0001 東京都品川区北品川6-7-35

English

The LCR-FXA is a rain jacket designed for the Sony digital HD video camera recorder HDR-FX1. This rain jacket is not waterproof and should only be used in light rain.

Attaching the rain jacket A

1 Attach the hand grip to the handle part of the camcorder.

When using the LCD screen for recording, see the procedure "Using the LCD cover C" first, then follow these steps.

2 Attach the rain jacket to the camcorder.
3 Pass the lens hood through the opening and tighten the drawstring.
4 Pass the viewfinder eyecup through the opening. Tighten the drawstring to close the opening and close the flap.

Using the rain jacket B

- To access the POWER switch, REC START/STOP button, zoom lever and EXPANDED FOCUS button, etc., put the right hand inside the rain jacket and place it inside the grip belt of the camcorder. ①
- To focus, access panel switches and insert/remove cassettes, put the left hand inside the rain jacket. ①
- A tripod or shoulder brace (VCT-FXA) can be attached. ①
- The battery pack can be attached or changed. ②
- You can carry the camcorder with the rain jacket attached. ③

Using the LCD cover C

1 Open the camcorder LCD panel 180°.
2 Open the hook and loop fastener ⓐ.
3 Insert the LCD panel into the pocket of the LCD cover and attach the rain jacket to the camcorder.
You can adjust the angle of the LCD panel after attaching the rain jacket to the camcorder.
4 you can use the LCD screen facing up.

You can access the REC START/STOP button · HOLD lever, handle zoom lever, etc. and other switches on the camcorder top panel when the LCD cover is attached.

Notes
- Do not exert undue force when pressing the buttons beneath the LCD cover or press them with a sharp pointed object as this may damage the rain jacket.
- Do not close the LCD panel while the LCD panel is inserted in the pocket of the LCD cover. D

Notes on use

- Be careful not to drop the camcorder when carrying the camcorder with the rain jacket attached.
- The sound of tape travel or rain striking the rain jacket may be recorded when the rain jacket is attached.
- Do not leave the rain jacket in direct sunlight, in closed car or near a heater. Doing so may deform or discolor the rain jacket.
- If condensation occurs inside the camcorder, immediately remove the rain jacket and the cassette. Leave the camcorder with the cassette compartment open and the power off until the inside dries out. For details, refer to the operating instructions of the camcorder.
- Remove the rain jacket from the camcorder when the camcorder is not in use.
- The rain jacket is not cold-proof, dust-proof or moisture-proof.
- The rain jacket is not fire or heat resistant.

Included items: Rain jacket (1), Hand grip (1), Set of printed documentation

Design and specifications are subject to change without notice.

Français

La housse de protection contre la pluie LCR-FXA est conçue pour être utilisée avec le caméscope numérique haute définition HDR-FX1 Sony. Cette housse de protection n'est pas étanche. Utilisez-la seulement sous une pluie légère.

Fixation de la housse de protection A

1 Fixez le manchon sur la poignée du caméscope.

Lorsque vous enregistrez à l'aide de l'écran LCD, reportez-vous d'abord à la procédure « Utilisation du cache LCD C », puis suivez ces instructions.

2 Fixez la housse de protection au caméscope.
3 Faites passer le pare-soleil à travers l'ouverture et serrez le cordon.
4 Faites passer l'œilleton du viseur à travers l'ouverture. Serrez le cordon pour obturer l'ouverture et fermez le rabat.

Utilisation de la housse de protection B

- Pour atteindre l'interrupteur POWER, la touche REC START/STOP, la commande de zoom, la touche EXPANDED FOCUS, etc., placez votre main droite à l'intérieur de la housse de protection et glissez-la dans la bride du caméscope. ①
- Pour faire la mise au point, atteindre les sélecteurs et insérer/retirer une cassette, placez votre main gauche à l'intérieur de la housse de protection. ①
- Vous pouvez ajouter un trépied ou une bandoulière (VCT-FXA). ①
- Vous pouvez aussi fixer ou changer la batterie rechargeable. ②
- Il est possible de transporter le caméscope dans la housse de protection. ③

Utilisation du cache LCD C

1 Déployez le panneau LCD du caméscope à 180°.
2 Détachez la bande auto-grippante ⓐ.
3 Insérez le panneau LCD dans la poche du cache LCD et fixez la housse de protection au caméscope.
Vous pouvez régler l'angle du panneau LCD après avoir fixé la housse de protection au caméscope.
4 L'écran LCD peut être utilisé face vers le haut.

La touche REC START/STOP · la manette HOLD, la commande de zoom, etc. et les autres sélecteurs du panneau supérieur du caméscope sont accessibles lorsque le cache LCD est fixé.

Remarques
- N'exercez pas de pression excessive sur les touches situées sous le cache LCD ou n'appuyez pas dessus avec un objet pointu au risque d'endommager la housse de protection.
- Ne fermez pas le panneau LCD lorsqu'il est inséré dans la poche du cache LCD. D

Remarques concernant l'utilisation

- Faites attention à ne pas laisser tomber le caméscope lorsque vous le transportez dans la housse de protection.
- Le son de la bande défilant dans le caméscope ou celui de la pluie sur la housse de protection risque d'être enregistré.
- Ne laissez pas la housse de protection à un endroit exposé à la lumière directe du soleil, dans une voiture fermée ou à proximité d'une source de chaleur. Elle risquerait d'être déformée ou décolorée.
- Si de la condensation se forme à l'intérieur du caméscope, retirez immédiatement la housse de protection et la cassette. Laissez le caméscope avec le compartiment à cassette ouvert et mettez-le hors tension jusqu'à ce que l'intérieur soit sec. Pour obtenir davantage d'informations, consultez le mode d'emploi du caméscope.
- Retirez la housse de protection lorsque vous n'utilisez pas le caméscope.
- Cette housse ne protège du froid et n'est pas étanche à la poussière ni à l'humidité.
- Elle n'est pas non plus résistante au feu ni à la chaleur.

Articles inclus : Housse de protection (1), Manchon (1), Jeu de documents imprimés

La conception et les spécifications sont sujettes à modifications sans préavis.

Deutsch

Die Regenschutzhülle LCR-FXA ist speziell für die digitale HD-Videokamera HDR-FX1 von Sony bestimmt. Die Regenschutzhülle ist nicht wasserdicht und darf daher nur bei leichtem Regen eingesetzt werden.

Anbringen der Regenschutzhülle A

1 Bringen Sie den Handgriff am Griff des Camcorders an.

Wenn Sie mit dem LCD-Bildschirm aufnehmen, schlagen Sie zunächst unter „Verwenden der LCD-Abdeckung C" nach und führen dann die folgenden Schritte aus.

2 Bringen Sie die Regenschutzhülle am Camcorder an.
3 Führen Sie die Gegenlichtblende durch die Öffnung und ziehen Sie die Zugschnur zu.
4 Führen Sie die Augenmuschel durch die Öffnung. Ziehen Sie die Zugschnur zu, um die Öffnung zu schließen, und schließen Sie die Verschlussklappe.

Verwenden der Regenschutzhülle B

- Zum Betätigen des Schalters POWER, der Taste REC START/STOP, des Zoomhebels und der Taste EXPANDED FOCUS usw. stecken Sie die rechte Hand in die Regenschutzhülle und fassen durch das Griffband am Camcorder. ①
- Zum Fokussieren, zum Betätigen von Schaltern und zum Einlegen bzw. Herausnehmen von Kassetten stecken Sie die linke Hand in die Regenschutzhülle. ①
- Sie können ein Stativ oder eine Schulterstütze (VCT-FXA) anbringen. ①
- Der Akku kann angebracht und ausgetauscht werden. ②
- Sie können den Camcorder mit angebrachter Regenschutzhülle tragen. ③

Verwenden der LCD-Abdeckung C

1 Klappen Sie den LCD-Bildschirmträger um 180° auf.
2 Öffnen Sie den Haftverschluss ⓐ.
3 Stecken Sie den LCD-Bildschirmträger in die Tasche der LCD-Abdeckung und bringen Sie die Regenschutzhülle am Camcorder an.
Sie können den Winkel des LCD-Bildschirmträgers einstellen, nachdem Sie die Regenschutzhülle am Camcorder angebracht haben.

4 Sie können den LCD-Bildschirmträger mit nach oben weisendem LCD-Bildschirm verwenden.

Bei angebrachter LCD-Abdeckung können Sie die Taste REC START/STOP · die Taste HOLD, den Griffzoomhebel sowie weitere Schalter an der Oberseite des Camcorders verwenden.

Hinweise
- Drücken Sie nicht mit zu viel Kraft auf die Tasten unter der LCD-Abdeckung und drücken Sie nicht mit einem spitzen Gegenstand darauf. Andernfalls kann die Regenschutzhülle beschädigt werden.
- Schließen Sie nicht den LCD-Bildschirmträger, wenn Sie diesen in die Tasche der LCD-Abdeckung gesteckt haben. D

Hinweise zur Verwendung

- Lassen Sie den Camcorder nicht fallen, wenn Sie ihn mit angebrachter Regenschutzhülle tragen.
- Bei angebrachter Regenschutzhülle werden möglicherweise Bandtransport- bzw. Regengeräusche mit aufgezeichnet.
- Lassen Sie die Regenschutzhülle nicht in direktem Sonnenlicht, in geschlossenen Fahrzeugen oder in der Nähe von Heizkörpern liegen. Andernfalls kann sich die Regenschutzhülle verformen bzw. verfärben.
- Wenn sich im Camcorder Feuchtigkeit niedergeschlagen hat, müssen Sie sofort die Regenschutzhülle ab- und die Kassette herausnehmen. Lassen Sie den ausgeschalteten Camcorder mit geöffnetem Kassettenfach stehen, bis die Feuchtigkeit verdunstet ist. Näheres dazu schlagen Sie in der Bedienungsanleitung zum Camcorder nach.
- Nehmen Sie die Regenschutzhülle vom Camcorder ab, wenn Sie den Camcorder nicht benutzen.
- Die Regenschutzhülle ist nicht staubdicht und schützt nicht vor Kälte oder Feuchtigkeit.
- Die Regenschutzhülle ist nicht feuer- bzw. hitzebeständig.

Mitgeliefertes Zubehör: Regenschutzhülle (1), Handgriff (1), Anleitungen

Design und technische Daten können ohne vorherige Ankündigung geändert werden.

Español

La funda impermeable LCR-FXA ha sido diseñada para la videocámara digital HD HDR-FX1 de Sony. Esta funda impermeable no es resistente al agua y sólo deberá utilizarse bajo lluvia ligera.

Colocación de la funda impermeable A

1 Coloque la empuñadura en el asa de la videocámara.

Cuando se utilice la pantalla de cristal líquido para grabar, consulte primero el procedimiento "Utilización de la funda de la pantalla de cristal líquido C" y, a continuación, siga estos pasos.

2 Coloque la funda impermeable en la videocámara.
3 Pase la visera del objetivo a través del orificio y apriete la cuerda.
4 Pase el ocular del visor a través del orificio. Apriete la cuerda para cerrar el orificio y cierre la solapa.

Utilización de la funda impermeable B

- Para acceder al selector POWER, al botón REC START/STOP, a la palanca del zoom y al botón EXPANDED FOCUS, etc., coloque la mano derecha dentro de la funda impermeable y dentro de la correa de la empuñadura de la videocámara. ①
- Para enfocar, acceda a los selectores del panel, inserte o extraiga un videocasete y coloque la mano izquierda dentro de la funda impermeable. ①
- Puede colocarse un trípode o una bandolera (VCT-FXA). ①
- Puede colocarse o cambiarse la batería. ②
- La videocámara puede transportarse con la funda impermeable colocada. ③

Utilización de la funda de la pantalla de cristal líquido C

1 Abra el panel de cristal líquido de la videocámara 180°.
2 Abra el gancho y el pasador de enganche ⓐ.
3 Inserte el panel de cristal líquido dentro del bolsillo de la funda de la pantalla de cristal líquido y coloque la funda impermeable en la videocámara.
Puede ajustarse el ángulo del panel de cristal líquido una vez colocada la funda impermeable en la videocámara.

4 Puede utilizarse la pantalla de cristal líquido mirando hacia arriba.

Puede acceder al botón REC START/STOP · la palanca HOLD, la palanca del zoom del asa, etc. y a otros selectores del panel superior de la videocámara con la funda de la pantalla de cristal líquido colocada.

Notas
- No aplique excesiva fuerza al pulsar los botones bajo la funda de la pantalla de cristal líquido ni los pulse con un objeto de punta afilada, ya que podría dañar la funda impermeable.
- No cierre el panel de cristal líquido mientras esté insertado en el bolsillo de la funda de la pantalla de cristal líquido. D

Notas sobre el uso

- Procure no dejar caer la videocámara cuando la transporte con la funda impermeable colocada.
- Es posible que se grabe el sonido de desplazamiento de la cinta o del choque de la lluvia contra la funda impermeable cuando utilice la videocámara con la funda.
- No deje la funda impermeable en un lugar expuesto a la luz solar directa ni en automóviles con las puertas cerradas o cerca de un calefactor. La funda impermeable podría deformarse o perder el color.
- Si se produce condensación de humedad en el interior de la videocámara, quite inmediatamente la funda impermeable y el videocasete. Deje la videocámara con el compartimento del videocasete abierto y la alimentación apagada hasta que se seque el interior. Para obtener más información, consulte el manual de instrucciones de la videocámara.
- Cuando no vaya a utilizar la videocámara, asegúrese de quitarle la funda impermeable.
- La funda impermeable no es resistente al frío, al polvo, ni a la humedad.
- La funda impermeable no es resistente al calor ni al fuego.

Elementos incluidos: Funda impermeable (1), Empuñadura (1), Juego de documentación impresa

El diseño y las especificaciones están sujetos a cambio sin previo aviso.

Nederlands

De LCR-FXA is een regenhoes voor de digitale HD-videocamera HDR-FX1 van Sony. Deze regenhoes is niet waterdicht. Gebruik de hoes uitsluitend bij lichte regenval.

De regenhoes aanbrengen A

1 Plaats de handgreep in het gedeelte voor de handgreep van de camcorder.

Als u opneemt met het LCD-scherm, gaat u eerst naar de procedure "De LCD-hoes gebruiken C" en voert u vervolgens deze procedure uit.

2 Plaats de regenhoes over de camcorder.
3 Steek de lenskap door de opening en trek het sluitkoord strak aan.
4 Steek de oogdop van de beeldzoeker door de opening. Trek het sluitkoord aan om de opening te sluiten en sluit de flap.

Bediening van de camcorder in de regenhoes B

- Voor het bedienen van de POWER schakelaar, REC START/STOP toets, zoomknop en de EXPANDED FOCUS toets, enzovoort steekt u de rechterhand in de regenhoes en plaatst u uw hand in de handgreep van de camcorder. ①
- Steek uw linkerhand in de regenhoes als u wilt scherpstellen, de schakelaars op het paneel wilt gebruiken en cassettes wilt plaatsen/verwijderen. ①
- U kunt een statief of schouderband (VCT-FXA) bevestigen. ①
- De accu kan worden bevestigd of worden vervangen. ②
- U kunt de camcorder in de regenhoes vervoeren. ③

De LCD-hoes gebruiken C

1 Open het LCD-scherm van de camcorder 180°.
2 Open de sluiting ⓐ.
3 Schuif het LCD-scherm in het vak van de LCD-hoes en bevestig de regenhoes op de camcorder.
U kunt de hoek van het LCD-scherm aanpassen nadat u de regenhoes om de camcorder hebt geplaatst.

4 U kunt het LCD-scherm naar boven gericht gebruiken.

U kunt de REC START/STOP toets · de HOLD schakelaar, de zoomknop op de handgreep, enzovoort en andere schakelaars op het bovenste paneel van de camcorder bedienen als de LCD-hoes is bevestigd.

Opmerkingen
- Druk niet met onnodig veel kracht op de toetsen onder de LCD-hoes en druk niet met een scherp voorwerp op de toetsen. De regenhoes kan hierdoor beschadigen.
- Sluit het LCD-scherm niet als het LCD-scherm in het vak van de LCD-hoes is geplaatst. D

Opmerkingen over het gebruik

- Als u de camcorder in de regenhoes vervoert, moet u voorzichtig zijn en de camcorder niet laten vallen.
- Het geluid van de bandloop of van de regen op de hoes kan worden opgenomen als de regenhoes is bevestigd.
- Laat de regenhoes niet in direct zonlicht, in een gesloten auto of in de buurt van een verwarming liggen. Als u dit wel doet, kan de regenhoes vervormen of verkleuren.
- Als er vocht in de camcorder condenseert, moet u de regenhoes en de cassette onmiddellijk verwijderen. Laat de camcorder met de cassettehouder geopend en de stroom uitgeschakeld, staan totdat het condensvocht is verdampt. Raadpleeg de gebruiksaanwijzing van de camcorder voor meer informatie.
- Verwijder de camcorder uit de regenhoes als de camcorder niet wordt gebruikt.
- De regenhoes biedt geen bescherming tegen kou, stof of vocht.
- De regenhoes biedt geen bescherming tegen hitte of open vuur.

Bijgeleverd toebehoren: Regenhoes (1), Handgreep (1), Handleiding en documentatie

Wijzigingen in ontwerp en technische gegevens voorbehouden, zonder kennisgeving.

http://www.sony.net/

eco info
この説明書は100%古紙再生紙とVOC(揮発性有機化合物)ゼロ植物油型インキを使用しています。
Printed on 100% recycled paper using VOC (Volatile Organic Compound)-free vegetable oil based ink.

Download from Www.Somanuals.com. All Manuals Search And Download.

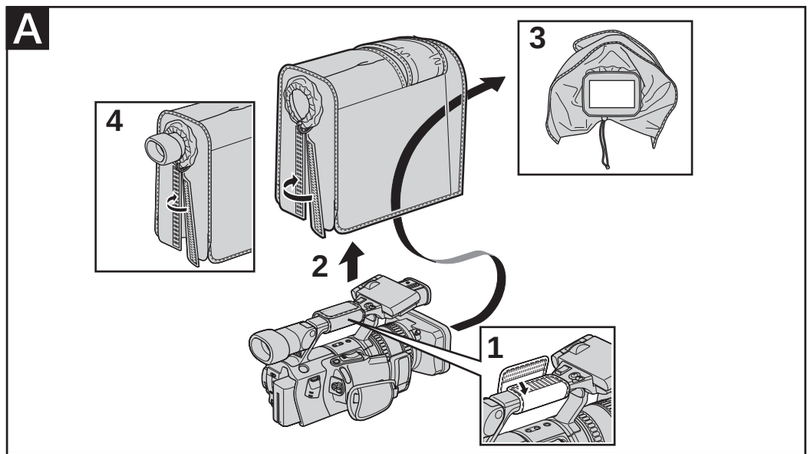

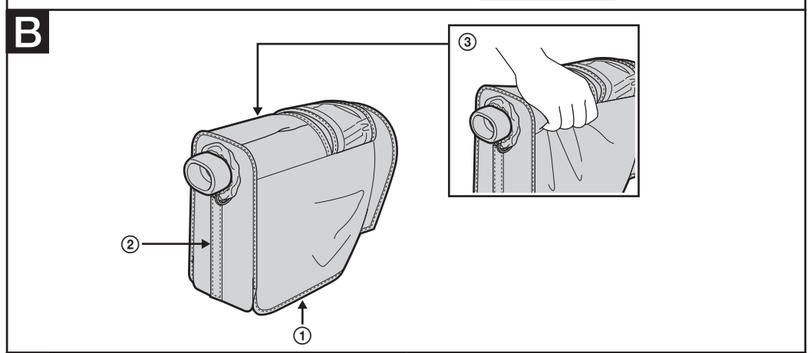

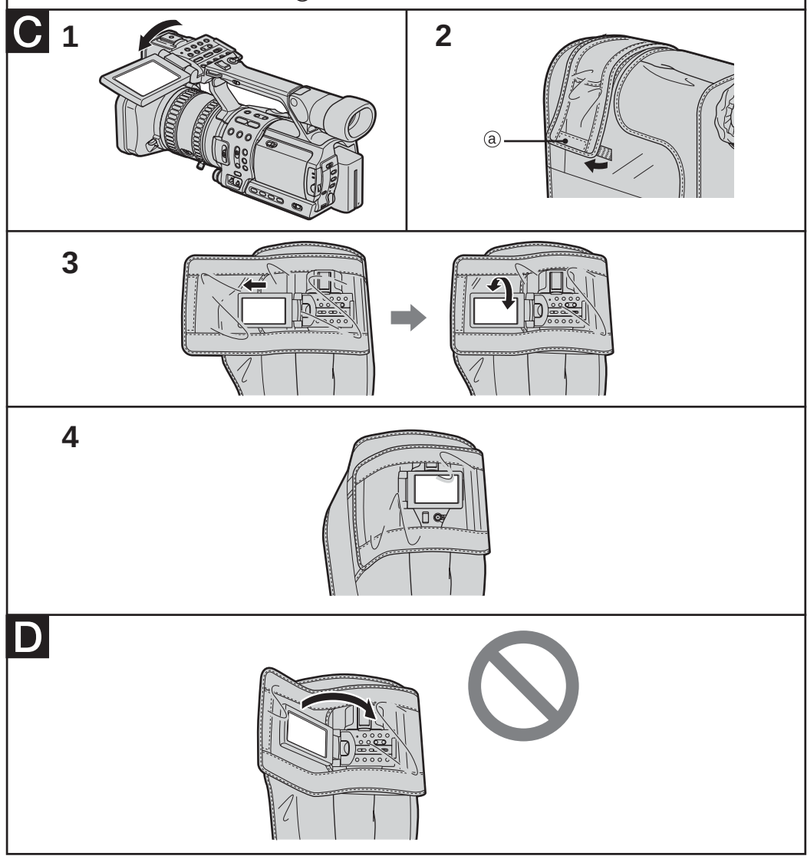

Svenska

Regnskyddet LCR-FXA är avsett att användas med Sonys digitala HD-videokamera HDR-FX1. Det här regnskyddet är inte vattentätt och bör endast användas i lätt regn.

Fästa regnskyddet A

1 Fäst handgreppet på videokamerans handtag.

Om du tänker använda LCD-skärmen vid inspelning bör du först ta del av instruktionerna under ”Använda LCD-skyddet C” och sedan utföra dessa steg.

2 Fäst regnskyddet på videokameran.
3 För motljusskyddet genom öppningen och dra åt dragbandet.
4 För ut sökarens ögonmussla genom öppningen. Slut till öppningen genom att dra åt dragbandet och stäng fliken.

Använda regnskyddet B

- Du kommer åt POWER-omkopplaren, REC START/STOP-knappen, zoomspaken och EXPANDED FOCUS-knappen och andra kontroller genom att stoppa in den högra handen i regnskyddet och greppa om videokamerans handtag. ①
- För att ställa in fokus, komma åt kontrollerna på panelen och sätta i/ta ur kassetter stoppar du in den vänstra handen i regnskyddet. ①
- Du kan använda både stativ och axelrem (VCT-FXA). ①
- Du kan sätta dit batteriet eller byta ut det. ②
- Du kan bära videokameran med regnskyddet monterat. ③

Använda LCD-skyddet C

1 Öppna videokamerans LCD-panel 180°.
2 Öppna kardborreläset ⓐ.
3 För in LCD-panelen i fickan till LCD-skyddet och fäst sedan regnskyddet på videokameran.
Du kan justera vinkeln på LCD-panelen sedan du har fäst regnskyddet på videokameran.
4 Du kan använda LCD-skärmen riktad uppåt.

När LCD-skyddet är monterat kommer du åt REC START/STOP-knappen · HOLD-spaken, zoomningsspaken och andra kontroller på videokamerans övre panel.

Obs!

- Tryck inte för hårt när du trycker på knapparna under LCD-skyddet, tryck inte heller med något föremål som är vasst eftersom det kan skada skyddet.
- Stäng inte LCD-panelen så länge den sitter i LCD-skyddsfickan. D

Att observera angående användning

- Se upp så att du inte tappar videokameran när du bär den med regnskyddet monterat.
- När regnskyddet är monterat är det är möjligt att ljudet från bandtransporten eller ljudet av regn som slår mot regnskyddet kommer med på inspelningarna.
- Låt inte regnskyddet bli liggande i direkt solljus, i en bil med stängda fönster eller nära ett element. Det kan deformera eller missfärga regnskyddet.
- Om det bildas kondens inne i videokameran bör du omedelbart ta av regnskyddet och ta ur kassetten. Låt videokameran stå med kassettfacket öppet och strömmen avslagen tills insidan av kameran torkat. Mer information finns i bruksanvisningen till videokameran.
- Ta av regnskyddet när du inte använder kameran.
- Regnskyddet skyddar inte mot kyla, damm eller fukt.
- Regnskyddet är inte brand- eller värmesäkert.

Inkluderade artiklar: Regnskyddet (1), Handgrepp (1), Uppsättning tryckt dokumentation

Rätt till ändringar förbehålles.

Italiano

La custodia parapioggia LCR-FXA è stata realizzata per le videocamere HD digitali Sony serie HDR-FX1. Poiché la custodia parapioggia non è impermeabile, utilizzarla solo in caso di pioggia leggera.

Applicazione della custodia parapioggia A

1 Applicare l’impugnatura all’apposita parte della videocamera.

Se per la registrazione viene utilizzato lo schermo LCD, vedere prima la sezione “Uso della protezione per lo schermo LCD C”, quindi attenersi alla seguente procedura.

2 Applicare la custodia parapioggia alla videocamera.
3 Fare passare il paraluce attraverso l’apertura, quindi stringere il cordino.
4 Fare passare l’oculare del mirino attraverso l’apertura. Stringere il cordino per chiudere l’apertura, quindi chiudere la parte sottostante.

Uso della custodia parapioggia B

- Per accedere all’interruttore POWER, al tasto REC START/STOP, alla leva dello zoom, al tasto EXPANDED FOCUS e così via, inserire la mano destra nella custodia parapioggia (nell’impugnatura della videocamera). ①
- Per mettere a fuoco, accedere agli interruttori del pannello di accesso e inserire/rimuovere le cassette, inserire la mano sinistra nella custodia parapioggia. ①
- È possibile applicare un treppiede o una tracolla (VCT-FXA). ①
- È possibile applicare o sostituire il blocco batteria. ②
- È possibile trasportare la videocamera una volta inserita nella custodia parapioggia. ③

Uso della protezione per lo schermo LCD C

1 Aprire il pannello LCD della videocamera di 180°.
2 Sollevare la chiusura ⓐ.
3 Inserire il pannello LCD nella tasca della protezione, quindi applicare la custodia parapioggia alla videocamera.
È possibile regolare l’angolazione del pannello LCD una volta applicata la custodia parapioggia alla videocamera.

4 È possibile utilizzare lo schermo LCD rivolto verso l’alto.

È possibile accedere al tasto REC START/STOP · alla leva HOLD, alla leva dello zoom e così via e ad altri interruttori posti nel pannello superiore della videocamera quando la protezione per lo schermo LCD è applicata.

Note

- Non esercitare eccessiva pressione sui tasti sotto la protezione per lo schermo LCD né premerli utilizzando oggetti appuntiti, onde evitare di danneggiare la custodia parapioggia.
- Non chiudere il pannello LCD se questo è inserito nella tasca della relativa protezione. D

Note sull’uso

- Prestare attenzione a non fare cadere la videocamera quando è inserita nella custodia parapioggia.
- Quando è applicata la custodia parapioggia, è possibile che venga registrato il rumore del nastro in scorrimento o della pioggia che colpisce la custodia.
- Non lasciare la custodia parapioggia alla luce solare diretta, in un’auto chiusa o in prossimità di un radiatore. Diversamente, la custodia potrebbe deformarsi o scolorirsi.
- Se all’interno della videocamera si forma della condensa, rimuovere immediatamente la custodia parapioggia e la cassetta. Lasciare la videocamera con lo scomparto cassetta aperto e l’alimentazione disattivata finché l’interno non si è asciugato. Per ulteriori informazioni, consultare le istruzioni per l’uso della videocamera.
- Se la videocamera non viene utilizzata, rimuovere la custodia parapioggia.
- La custodia parapioggia non è termica e non protegge da polvere o umidità.
- La custodia parapioggia non è resistente al calore o al fuoco.

Accessori inclusi: Custodia parapioggia (1), Impugnatura (1), Corredo di documentazione stampata

Disegno e caratteristiche tecniche soggetti a modifiche senza preavviso.

Português

A LCR-FXA é uma capa de chuva concebida para a câmara de vídeo digital HD da Sony, HDR-FX1. Esta capa de chuva não é à prova de água e só deve ser utilizada com chuva fraca.

Colocar a capa de chuva A

1 Monte a pega para a mão na parte correspondente da câmara de vídeo.

Se desejar gravar com o ecrã LCD, consulte primeiro o procedimento “Utilizar a cobertura do LCD C” e siga os passos nele descritos.

2 Coloque a capa de chuva na câmara de vídeo.
3 Passe a tampa da objectiva pela abertura e aperte o cordão.
4 Passe a ocular do visor electrónico pela abertura. Aperte o cordão para fechar a abertura e feche a aba.

Utilizar a capa de chuva B

- Para poder utilizar o interruptor POWER, o botão REC START/STOP, o manípulo de zoom e o botão EXPANDED FOCUS, etc., coloque a mão direita dentro da capa de chuva e enfie-a na pega para a mão da câmara de vídeo. ①
- Para focar, aceder aos interruptores do painel e inserir/retirar as cassetes, coloque a mão esquerda dentro da capa de chuva. ①
- Pode montar um tripé ou uma fita para o ombro (VCT-FXA). ①
- Pode montar ou substituir a bateria. ②
- Pode transportar a câmara de vídeo com a capa de chuva colocada. ③

Utilizar a cobertura do LCD C

1 Abra o LCD num ângulo de 180°.
2 Abra o gancho e o fecho ⓐ.
3 Coloque o LCD na bolsa da cobertura respectiva e coloque a capa de chuva na câmara de vídeo.
Pode ajustar o ângulo do LCD depois de colocar a capa de chuva na câmara de vídeo.
4 Pode utilizar o LCD voltado para cima.

Pode utilizar o botão REC START/STOP · o manípulo HOLD, o manípulo de zoom, etc. bem como os outros interruptores do painel superior da câmara de vídeo com a cobertura do LCD colocada.

Notas

- Não carregue com demasiada força nem com um objecto pontiagudo nos botões por baixo da cobertura do LCD, pois se o fizer pode danificar a capa de chuva.
- Não feche o LCD enquanto estiver dentro da bolsa da cobertura respectiva. D

Notas acerca da utilização

- Quando transportar a câmara de vídeo com a capa de chuva colocada, tenha cuidado para não a deixar cair.
- Com a capa de chuva colocada, o som da fita em movimento dentro da câmara ou da chuva a bater na capa pode ficar gravado.
- Não deixe a capa de chuva em locais expostos à luz solar directa, dentro de um automóvel fechado ao sol ou perto de um aquecedor. Se o fizer, a capa de chuva pode ficar deformada ou perder a cor.
- Se houver condensação de humidade dentro da câmara de vídeo, retire imediatamente a capa de chuva e a cassete. Deixe a câmara de vídeo desligada com o compartimento da cassete aberto até o seu interior secar. Para obter mais informações, consulte o manual de instruções da câmara de vídeo.
- Quando não estiver a utilizar a câmara de vídeo retire a capa de chuva.
- A capa de chuva não é resistente ao frio, pó e humidade.
- A capa de chuva não é resistente ao fogo nem ou calor.

Itens incluídos: Capa de chuva (1), Pega para a mão (1), Documentos impressos

Design e especificações sujeitos a alterações sem aviso prévio.

Русский

Дождевой чехол LCR-FXA выпускается применительно к цифровой HD-видеокамере-рекордеру HDR-FX1 фирмы Sony. Дождевой чехол, изготовленный не в водонепроницаемом исполнении, должен эксплуатироваться только в условиях мелкого дождика.

Прикрепление дождевого чехла A

1 Прикрепите захватную ручку к части рукоятки видеокамеры.

В случае записи с использованием экрана ЖКД, соблюдая указания в "Использование крышки ЖКД C", затем выполняют следующие операции:

2 Прикрепите дождевой чехол к видеокамере.
3 Пропустите бленду через отверстие и затяните вытяжной тросик.
4 Пропустите наглазник видеоискателя через отверстие. Затягивая вытяжной тросик, закройте отверстие и заслонку.

Использование дождевого чехла B

- Для пользования выключателем питания POWER, кнопкой пуска-ооостанова записи REC START/STOP, рычажком трансфокации, кнопкой расширения фокуса EXPANDED FOCUS и др.органами управления, введите правую руку внутрь дождевого чехла и разместите ее внутрь захватного ремешка видеокамеры. ①
- Для фоксировки пользуйтесь панельными переключателями и введите/снимите видеокассеты, введите левую руку внутрь дождевого чехла. ①
- Штатив-тренога или наплечник (VCT-FXA) может быть прикреплен. ①
- Батарейный блок может быть прикреплен или заменен. ②
- Видеокамера может переноситься с прикрепленным к ней дождевым чехлом. ③

Использование крышки ЖКД C

1 Откройте крышку панели ЖКД видеокамеры на 180°.
2 Откройте крючок и петлевую застежку ⓐ.
3 Введите панель ЖКД в карман крышки ЖКД и прикрепите дождевой чехол к видеокамере.
Угол наклона панели ЖКД можно отрегулировать и после прикрепления дождевого чехла к видеокамере.
4 Экран ЖКД можно использовать для введения изображений.

Без снятия крышки ЖКД можно использовать кнопку REC START/STOP · ручку удержания HOLD, рычажок ручной трансфокации и др. переключатели, расположенные на верхней панели видеокамеры.

Примечания

- Не следует приложить чрезмерные усилия при нажатии кнопок под крышкой ЖКД или нажать их острым концом какого-либо предмета, поскольку это может вызывать поломки дождевого чехла.
- Не следует закрыть панель ЖКД в том случае, когда панель ЖКД введена в карман крышки ЖКД. D

Общие указания по пользованию

- Надо быть осторожны, чтобы не уронить видеокамеру при ее перенесении с прикрепленным к ней дождевым чехлом.
- Надо помнить, что звук перемотки видеоленты и попадания коплей дождя на дождевой чехол может быть записан при съемке с прикрепленным к видеокамере дождевым чехлом.
- Не следует оставлять дождевой чехол под прямыми солнечными лучами, в закрытом салоне автомобиля и вблизи отопительного аппарата. Несоблюдение этого указания может вызывать искривление или выцветание чехла.
- В случае, если оседание влаги происходит внутри видеокамере, надо снять дождевой чехол и кассету с видеокамеры незамедлительно.
Оставляют видеокамеру с открытом кассетным отсеком и выключенным электропитанием до тех пор, пока не высыхает внутренне пространство видеокамеры. Подробнее смотрите отдельное руководство к видеокамере.
- При нахождении видеокамеры в нерабочем состоянии следует снять должевой чехол с видеокамеры.
- Надо помнить, что дождевой чехол не выполнен в морозостойком, пыленепроницаемом и влагостойком исполнении.
- Дождевой чехол также не выполнен в пожаро- и теплостойком исполнении.

Комплектность поставки:
Дождевая куртка (1), Захватная ручка (1), Набор напечатанной документации

Конструкция и техническая характеристика чехла могут быть изменены без дополнительной информации.

Изготовитель: Сони Корпорейшн
Адрес: 6-7-35 Киташинагава,
Шинагава-ку, Токио 141-0001, Япония
Страна-производитель: Таиланд

中文（繁）

LCR-FXA 是爲 HDR-FX1 Sony 數碼 HD 視訊攝影機而設計的防雨套。該防雨套不能用來防水且只能在小雨中使用。

安裝防雨套 A

1 將手帶裝到攝影機的把手上。

使用液晶顯示屏進行錄製時，請參見步驟“使用液晶顯示屏罩 C”，然後執行以下步驟。

2 將防雨套安裝到攝影機上。
3 將鏡頭罩穿過開口並系緊拉繩。
4 將取景器眼杯穿過開口。系緊拉繩以關閉開口，然後關上袋蓋。

使用防雨套 B

- 要使用 POWER 開關、REC START/STOP 按鈕、變焦杆和 EXPANDED FOCUS 按鈕等，請將右手伸入防雨套，並將其放進攝影機的手帶內。①
- 要進行聚焦、使用面板開關以及插入／取出盒帶時，將左手伸入防雨套。①
- 可安裝三腳架或肩撐(VCT-FXA)。①
- 可安裝或更換電池組。②
- 可以將防雨套安裝在攝影機上攜帶。③

使用液晶顯示屏罩 C

1 將液晶顯示屏打開至 180°。
2 打開掛鉤和環扣 ⓐ。
3 將液晶顯示屏裝入液晶顯示屏罩的口袋並將防雨套安裝到攝影機上。

在將防雨套安裝到攝影機上後，可以調整液晶顯示屏的角度。

4 液晶顯示屏可朝上使用。

裝上液晶顯示屏罩後，攝影機上面板上的REC START/STOP按鈕 · HOLD 杆、手動變焦杆等以及其他開關均可使用。

注意

- 按液晶顯示屏罩下的按鈕時切勿不當用力，或使用尖頭物品按按鈕，否則可能損壞液晶顯示屏罩。
- 當液晶顯示屏裝在液晶顯示屏罩的口袋中時，請勿關閉液晶顯示屏。 D

使用注意事項

- 當安裝上防雨套攜帶攝影機時，注意不要讓攝影機掉落。
- 當安裝上防雨套時，磁帶運轉和雨打在防雨套上的聲音可能被錄入。
- 請勿將防雨套放在陽光直射處、封閉的車廂內或是加熱設備附近。否則會使防雨套變形或褪色。
- 如果攝影機內部結露，立即取下防雨套，取出盒帶。打開盒帶倉，切斷電源，直到結露消散。詳情請參閱攝影機的操作說明。
- 當不使用攝影機時，請取下上面的防雨套。
- 防雨套不防寒、不防塵，也不防潮。
- 防雨套不防火，也不耐熱。

所含物品： 防雨護套(1)，手帶(1)，成套印刷文件

設計和規格如有變更，恕不另行通知。

中文（简）

LCR-FXA 是为HDR-FX1 Sony 数码HD 视频摄像机而设计的防雨套。该防雨套不能用来防水且只能在小雨中使用。

安装防雨套 A

1 将手带装到摄像机的把手上。

使用液晶显示屏进行录制时，请参见步骤“使用液晶显示屏罩 C”，然后执行以下步骤。

2 将防雨套安装到摄像机上。
3 将镜头罩穿过开口并系紧拉绳。
4 将取景器接目罩穿过开口。系紧拉绳以关闭开口，然后关上袋盖。

使用防雨套 B

- 要使用POWER开关、REC START/STOP按钮、变焦杆和 EXPANDED FOCUS 按钮等，请将右手伸入防雨套，并将其放进摄像机的手带内。①
- 要进行聚焦、使用面板开关以及插入/取出盒带时，将左手伸入防雨套。①
- 可安装三脚架或肩撑(VCT-FXA)。①
- 可安装或更换电池组。②
- 可以将防雨套安装在摄像机上携带。③

使用液晶显示屏罩 C

1 将液晶显示屏打开至 180°。
2 打开挂钩和环扣 ⓐ。
3 将液晶显示屏装入液晶显示屏罩的口袋并将防雨套安装到摄像机上。

在将防雨套安装到摄像机上后，可以调整液晶显示屏的角度。

4 液晶显示屏可朝上使用。

装上液晶显示屏罩后，摄像机上面板上的REC START/STOP按钮 · HOLD 杆、手动变焦杆等以及其他开关均可使用。

注意

- 按液晶显示屏罩下的按钮时切勿不当用力，或使用尖头物品按按钮，否则可能损坏液晶显示屏罩。
- 当液晶显示屏装在液晶显示屏罩的口袋中时，请勿关闭液晶显示屏。 D

使用注意事项

- 当安装上防雨套携带摄像机时，注意不要让摄像机掉落。
- 当安装上防雨套时，磁带运转和雨打在防雨套上的声音可能被录入。
- 请勿将防雨套放在阳光直射处、封闭的车厢内或是加热设备附近。否则会使防雨套变形或褪色。
- 如果摄像机内部结露，立即取下防雨套，取出盒带。打开盒带仓，切断电源，直到结露消散。详情请参阅摄像机的操作说明。
- 当不使用摄像机时，请取下上面的防雨套。
- 防雨套不防寒、不防尘，也不防潮。
- 防雨套不防火，也不耐热。

所含物品： 防雨护套(1)，手带(1)，成套印刷文件

设计和规格如有变更，恕不另行通知。

한국어

LCR-FXA는 Sony 디지털 HD 비디오 카메라 레코더 HDR-FX1용 레인재킷입니다. 본 레인재킷은 방수 제품이 아니므로 비가 많이 내릴 때에는 사용하지 마십시오.

레인재킷 장착하기 A

1 핸드 그립을 캠코더의 핸들 부분에 장착합니다.

촬영 시 LCD 화면을 사용할 때에는 우선 “LCD 커버 사용하기 C”의 순서를 참조해서 다음의 순서에 따라 주십시오.

2 레인재킷을 캠코더에 장착합니다.
3 렌즈 후드는 개구부를 통해서 넣고 끈을 당겨서 조입니다.
4 뷰파인더 아이컵을 개구부를 통해서 넣습니다. 끈을 당기고 조여서 개구부를 닫은 후 덮개를 닫습니다.

레인재킷 사용하기 B

- POWER 스위치나 REC START/STOP 버튼, 줌 레버, EXPANDED FOCUS 버튼 등을 조작하려면 오른손을 레인재킷 속에 넣어서 캠코더의 그립 벨트 안으로 넣어 주십시오. ①
- 초점을 맞추려면 패널 스위치와 카세트 삽입/제거를 조작하고 왼손을 레인재킷 안에 넣어 주십시오. ①
- 삼각대 또는 숄더 브레이스(VCT-FXA)를 장착할 수 있습니다. ①
- 배터리팩은 장착하거나 교체할 수 있습니다. ②
- 레인재킷을 장착한 채 캠코더를 운반할 수 있습니다. ③

LCD 커버 사용하기 C

1 캠코더의 LCD 패널을 180° 엽니다.
2 벨크로 파스너 ⓐ를 엽니다.
3 LCD 패널을 LCD 커버의 포켓 안에 넣고 레인재킷을 캠코더에 장착합니다.
캠코더를 레인재킷에 장착한 후 LCD 패널의 각도를 조절할 수 있습니다.

4 LCD 화면은 윗방향으로 해서 사용할 수 있습니다.

LCD 커버를 장착하면 캠코더의 윗패널에 있는 REC START/STOP 버튼 · HOLD 레버, 핸들 줌 레버 및 그 밖의 스위치를 조작할 수 있습니다.

주의점

- LCD 커버 아래쪽에 있는 버튼은 레인재킷이 손상될 염려가 있으므로 무리하게 누르거나 끝이 뾰족한 물건으로 누르지 마십시오.
- LCD 커버의 포켓에 LCD 패널을 넣고 있는 동안은 LCD 패널을 닫지 마십시오. D

사용상의 주의

- 레인재킷을 장착한 상태로 캠코더를 운반할 때에는 캠코더를 떨어뜨리지 않도록 주의하십시오.
- 레인재킷을 장착하면 테이프의 주행 소리나 레인재킷에 비 맞는 소리가 녹음되는 경우가 있습니다.
- 레인재킷은 직사광선이 닿는 장소, 창문을 꼭 닫은 자동차 안, 난방기구 가까운 장소에 두지 마십시오. 레인재킷이 변형되거나 변색될 염려가 있습니다.
- 캠코더 내부에 결로 현상이 생겼을 때에는 즉시 레인재킷을 분리하고 카세트를 꺼내 주십시오. 카세트실을 열고 내부가 건조될 때까지 전원을 끈 채 캠코더를 그대로 두십시오. 자세한 내용은 캠코더의 사용설명서를 참조하여 주십시오.
- 캠코더를 사용하지 않을 때에는 레인재킷에서 캠코더를 빼 놓으십시오.
- 레인재킷에 방한, 방진, 방습 기능은 없습니다.
- 레인재킷은 불이나 열에 약합니다.

동봉품: 레인 재킷(1), 핸드 그립(1), 도큐먼트 세트

주요 제원 및 디자인은 예고 없이 변경하는 경우가 있습니다.

عربي

غلاف (غطاء) المطر LCR-FXA مصمّم خصيصاً لكاميرا الفيديو الرقمية شديدة الوضوح HD الرقمية من سوني Sony الموديل HDR-FX1. غلاف المطر ليس مضاداً للماء ويجب استعماله فقط في ظروف المطر الخفيف.

تركيب غلاف المطر A

1 قم بتركيب مقبض اليد الى قطعة اليد للكاميرا المسجلة.

عند استعمال شاشة LCD للتسجيل، راجع الخطوة «استعمال غطاء الشاشة LCD C» أولاً، ثم إتّبع هذه الخطوات.

2 قم بتركيب غلاف المطر الى الكاميرا المسجلة.
3 قم بتمرير غطاء العدسة عبر الفتحة وقم بشد رباط السحب.
4 قم بتمرير حاضنة عين منظار الرؤية عبر الفتحة. قم بشد حبل السحب لغلق الفتحة وقم بغلق الردّة.

إستعمال غلاف المطر B

- للنفاذ الى مفتاح التيار POWER، زر بدء/إيقاف التسجيل REC START/STOP، ذراع الزوم وزر التركيز البؤري الموسّع EXPANDED FOCUS، إلخ، قم بوضع اليد اليمنى داخل غلاف المطر ووضعها داخل حزام المقبض للكاميرا المسجلة. ①
- للتركيز البؤري، قم بالنفاذ الى مفاتيح اللوحة وقم بإدخال/إخراج الكاسيتات، قم بوضع اليد اليسرى داخل غلاف المطر. ①
- من الممكن تركيب حامل ثلاثي الأرجل أو مسند كتف (VCT-FXA). ①
- من الممكن تركيب البطارية القابلة للشحن أو تغييرها. ②
- يمكنك حمل الكاميرا المسجلة وغلاف المطر مركّباً عليها. ③

استعمال غطاء شاشة LCD C

1 إفتح لوحة LCD للكاميرا المسجلة ١٨٠°.
2 إفتح الخطاف والمثبّت الحلقي ⓐ.
3 قم بإدخال لوحة LCD داخل الجيب لغطاء LCD وقم بتركيب غلاف المطر الى الكاميرا المسجلة.
يمكنك ضبط زاوية لوحة LCD بعد تركيب غلاف المطر الى الكاميرا المسجلة.

4 يمكنك استعمال شاشة LCD مواجهة للأعلى.

يمكنك النفاذ الى زر بدء/إيقاف التسجيل REC START/STOP · ذراع التثبيت HOLD، ذراع مقبض الزوم، إلخ، والمفاتيح الاخرى الموجودة على اللوحة العلوية للكاميرا المسجلة مع وجود غطاء LCD مركباً عليه.

ملاحظات

- لا تستخدم قوة زائدة عند الضغط على الازرار أسفل غطاء LCD أو ضغطهم باستعمال أداة مدببة حيث قد يؤدي هذا الى اصابة غلاف المطر بأضرار.
- لا تقم بغلق لوحة LCD أثناء إدخال لوحة LCD في الجيب لغطاء LCD. D

ملاحظات حول الاستعمال

- إحرص على عدم إسقاط الكاميرا المسجلة عند حمل الكاميرا المسجلة وغلاف المطر مركّباً عليها.
- قد يتم تسجيل صوت حركة الشريط أو صوت سقوط المطر على غلاف المطر وهو مركّباً.
- لا تترك غلاف المطر تحت أشعة الشمس المباشرة، داخل سيارة مغلقة أو بالقرب من مدفأة. فعل ذلك قد يؤدي الى تشوّه أو تغيير ألوان غلاف المطر.
- عندما يحدث تكثّف للرطوبة داخل الكاميرا المسجلة، قم فوراً بنزع غلاف المطر والكاسيت. إترك الكاميرا المسجلة مع ترك حجيرة الكاسيت مفتوحة والتيار مفصولاً الى أن تجف الرطوبة في الداخل. لمزيد من التفاصيل، راجع تعليمات التشغيل الخاصة بالكاميرا المسجلة.
- إنزع غلاف المطر من الكاميرا المسجلة عند عدم استعمال الكاميرا المسجلة.
- غلاف المطر ليس مقاوماً للبرد أو للغبار أو للرطوبة.
- غلاف المطر ليس مقاوماً للحريق أو الحرارة.

البنود المتضمّنة: واقية المطر (١)، حزام المقبض (١)، طقم من وثائق مطبوعة

التصميم والمواصفات عرضة للتغيير بدون إشعار.

Download from Www.Somanuals.com. All Manuals Search And Download.

Free Manuals Download Website

http://myh66.com

http://usermanuals.us

http://www.somanuals.com

http://www.4manuals.cc

http://www.manual-lib.com

http://www.404manual.com

http://www.luxmanual.com

http://aubethermostatmanual.com

Golf course search by state

http://golfingnear.com

Email search by domain

http://emailbydomain.com

Auto manuals search

http://auto.somanuals.com

TV manuals search

http://tv.somanuals.com