SONY

2-319-815-**31**(1)

FM/AM Clock Radio

ICF-C218

Operating Instructions
Manual de instrucciones
Manual de Instruções (lado contrário)
使用说明书（背面）

DREAM MACHINE

Dream Machine is a trademark of Sony Corporation.
Dream Machine es marca comercial de Sony Corporation.
Dream Machine é marca registada de Sony Corporation.
Dream Machine（梦乡机）是 Sony 公司的注册商标。

© 2006 Sony Corporation Printed in China

http://www.sony.net/

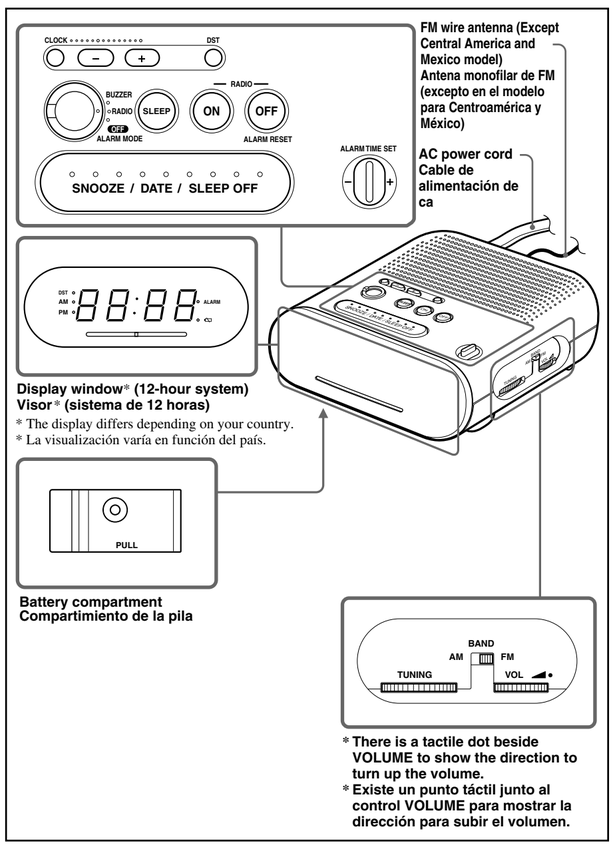

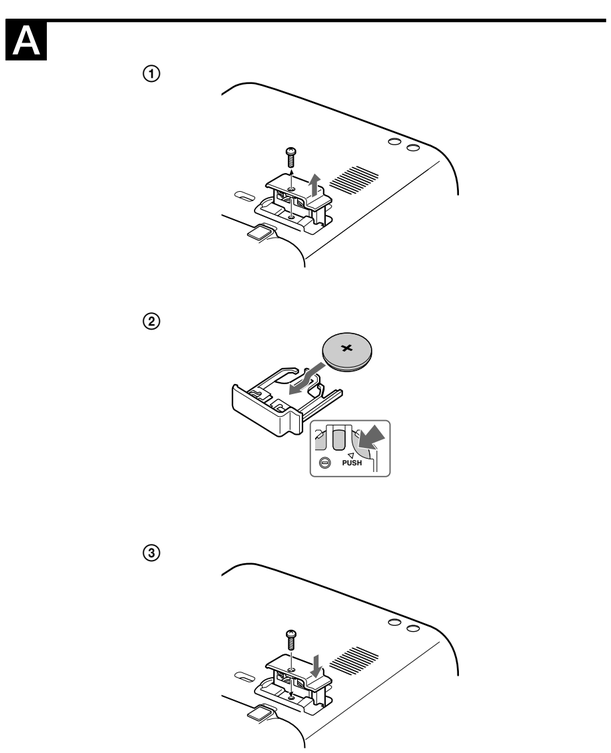

English

WARNING

To reduce the risk of fire or electric shock, do not expose this apparatus to rain or moisture.

To avoid electrical shock, do not open the cabinet. Refer servicing to qualified personnel only.

Do not install the appliance in a confined space, such as a bookcase or built-in cabinet.

To reduce the risk of fire or electric shock, do not place objects filled with liquids, such as vases, on the apparatus.

Connect the apparatus to an easily accessible AC outlet. Should you notice an abnormality in the apparatus, disconnect the main plug from the AC outlet immediately.

WARNING
Battery may explode if mistreated.
Do not recharge, disassemble or dispose of in fire.

Features

- Single alarm FM/AM Clock radio.
- Various types of alarms — radio and buzzer.
- DST button to adjust Daylight Saving Time/ Summer time.
- Date button to display month, day and year.
- Battery backup to keep the clock during a power interruption with a CR2032 battery supplied.
- Extendable snooze — snooze time can be extended from 10 to 60 minutes in maximum every time you use.

About the backup battery

To keep good time, as backup power source, this unit needs one CR2032 battery (supplied), in addition to the house current.
The battery keeps the clock in the event of a power interruption.

Knowing when to replace the battery

When the battery becomes weak, "" indicator appears in the display.
In the event of a power interruption when the battery is weak, current time and alarm functions will be initialized.

Installing and replacing the battery

1 Keep the AC plug connected to the AC outlet, remove the screw that secures the battery compartment at the bottom of the unit using a screwdriver, and remove the battery compartment. (See Fig. A-①)
2 Insert a new battery in the battery compartment with the ⊕ side facing up.
To remove the battery from the battery compartment, push it out from the side marked PUSH. (See Fig. A-②)
3 Insert the battery compartment back into the unit and secure it with the screw.
(See Fig. A-③)
4 When you are replacing the battery, press **RADIO ON** to turn "" indicator off in the display.

Note
If you replace the battery, do not disconnect AC plug from AC outlet.
Otherwise, current time and alarm will be initialized.

NOTES ON LITHIUM BATTERY
- Keep the lithium battery out of the reach of children.
  Should the battery be swallowed, immediately consult a doctor.
- Wipe the battery with a dry cloth to assure a good contact.
- Be sure to observe the correct polarity when installing the battery.
- Do not hold the battery with metallic tweezers, otherwise a short-circuit may occur.
- Do not expose the battery to excessive heat such as direct sunlight, fire or the like.

CAUTION
Danger of explosion if battery is incorrectly replaced. Replace only with the same or equivalent type recommended by the equipment manufacturer.

Battery Warning
When the unit will be left unplugged for a long time, remove the battery to avoid undue battery discharge and damage to the unit from battery leakage.

Setting the clock and date

Set the clock and date according to the following steps.

1 Plug in the unit.
The display will flash "AM 12:00" or "0:00".
2 Press **CLOCK** for more than 2 seconds.
You will hear a beep and the year will start to flash in the display.
3 Press **+** or **–** until the correct year appears in the display.
4 Press **CLOCK**.
5 Repeat steps **3** and **4** to set the month, day and time.
After setting the time, two short beeps sound and the clock starts from 0 seconds.

- Pressing and holding **+** or **–** changes the year, month or day rapidly.
  When setting the current time, time changes rapidly by 1 minute-increments up to 10 minutes, and then by 10 minute-increments.
- The clock system varies depending on the model you own.
  12-hour system: "AM 12:00" = midnight
  24-hour system: "0:00" = midnight
- While setting the clock, you must perform each step within 65 seconds, or the clock setting mode will be cancelled.

To display the year and date

Press **SNOOZE/DATE/SLEEP OFF** once for the date, and within about 3 seconds press it again for the year.
The display shows the date or year for about 3 seconds and then changes back to the current time.
If you connect the AC plug to AC outlet while this unit is powered from the backup power source, the current date and time appears in the following order. (It is same as when the unit is powered on after the power failure.)
"month and date" (about 1 second) → "year" (about 1 second) → "current time"

To change the display to the daylight saving time (summer time) indication

Press **DST**.
DST indicator appears in the display and the time indication changes to the daylight saving time (summer time).
To deactivate the daylight saving time (summer time) adjustment, press **DST** again.

Operating the radio

1 Press **RADIO ON** to turn on the radio.
2 Adjust volume using **VOLUME**.
3 Select **BAND**.
4 Tune in to a station using **TUNING**.

To turn off the radio

Press **RADIO OFF/ALARM RESET**.

Improving the reception

FM:
Model for Central America and Mexico:
The AC power cord functions as an FM antenna. Extend the AC power cord fully to increase reception sensitivity.
Model for other countries/ regions:
Extend the FM wire antenna fully to increase reception sensitivity.

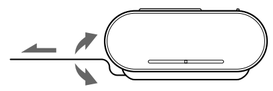

AM:
Rotate the unit horizontally for optimum reception. A ferrite bar AM antenna is built-in to the unit.

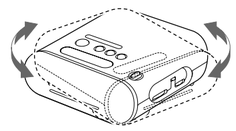

Do not operate the unit over a steel desk or metal surface, as this may lead to interference of reception.

Setting the alarm

The alarm function can be select from two alarm sounds, RADIO or BUZZER.

Notes
- Before setting the alarm, make sure to set the clock (see "Setting the clock and date").
- The factory setting alarm time is "PM 12:00" or "12:00".
- To set the radio alarm, first tune in to a station and adjust the volume (see "Operating the radio").

To set the alarm time

1 Set **ALARM MODE** to the desired alarm sound (**RADIO** or **BUZZER**).
The alarm time appears for a few seconds, and then the ALARM indicator lights up in the display. (It does not appear when the switch is set to **OFF**.)
2 Slide **ALARM TIME SET** + or – to set the desired time.
Each slide of **ALARM TIME SET** + or – changes the indication by 1 minute. If you keep sliding **ALARM TIME SET** + or –, the alarm time goes forward (or backward) by 1 minute up to 10 minutes, and then by 10 minutes increments.
While setting the alarm time, the ALARM indicator flashes in the display.

When the alarm time setting operation is complete, the display returns to the clock after a few seconds and the ALARM indicator changes from flashing to fully lit.

- While **ALARM MODE** is set to **RADIO** or **BUZZER**, the alarm time setting can be changed by **ALARM TIME SET**.
  One slide of **ALARM TIME SET** displays the alarm time for about 4 seconds. By adjusting **ALARM TIME SET** while the alarm time appears in the display, the alarm time will be changed.
- The ALARM indicator flashes in the display while:
  – The alarm time appears in the display.
  – The alarm sounds.
  – Snooze function is turned on.
- The alarm time setting cannot be changed if **ALARM MODE** is set to **OFF**. If **ALARM TIME SET** is adjusted, "OFF" appears in the display for about 0.5 seconds.
- **CLOCK** and **DST** are unavailable while the alarm sounds or snooze function is turned on.

To doze for a few more minutes

Press **SNOOZE/DATE/SLEEP OFF**.
The sound turns off but will automatically come on again after about 10 minutes. Each time you press **SNOOZE/DATE/SLEEP OFF**, the snooze time changes as follows:

10 → 20 → 30 → 40 → 50 → 60

The maximum length of the snooze time is 60 minutes.
The display shows the snooze time for about 4 seconds and returns to show the current time. When you press **SNOOZE/DATE/SLEEP OFF** after the current time appears, the snooze time starts from 10 minutes again.

To stop the Alarm

Press **RADIO OFF/ALARM RESET** to turn off the alarm.
The alarm will come on again at the same time the next day.
If **RADIO OFF/ALARM RESET** is not pressed, the alarm sounds continuously for about 60 minutes, and then it will be stop automatically.

To deactivate the Alarm

Turn **ALARM MODE** to **OFF**.
ALARM indicator disappears from the display.

Note on alarm in the event of a power interruption
If the alarm set time comes in the event of a power interruption or a power interruption occurs while the alarm is sounding, the display will turn off and the alarm will not sound, and the alarm status will be as follows. If power returns within 60 minutes from the alarm set time, the alarm will sound. If the power interruption occurred while the snooze function was operating, the snooze function will continue. If the snooze time had passed when the power interruption occurred, the alarm will sound after power returns.

In this status, if the indicator does not light up, **RADIO OFF/ALARM RESET**, **SNOOZE** buttons and **ALARM MODE** functions are available. **SNOOZE** time will be fixed only 10 minutes if the **SNOOZE** button has been pressed.

Setting the sleep timer

You can fall asleep to the radio using the built-in sleep timer that turns off the radio automatically after a preset duration.

Press **SLEEP**.
The radio turns on. You can set the sleep timer to durations of 90, 60, 30, or 15 minutes. Each press changes the display as follows:

OFF → 90 → 60 → 30 → 15 → OFF

Two short beeps sound when the display returns to "90".
The radio will play for the duration you set, then shut off.

To turn off the radio before the preset time

Press **RADIO OFF/ALARM RESET** or **SNOOZE/DATE/SLEEP OFF**.

To use both sleep timer and alarm

You can fall asleep to the radio and also be awakened by the radio or buzzer alarm at the preset time.

1 Set the alarm. (See "Setting the alarm".)
2 Set the sleep timer. (See "Setting the sleep timer".)

Troubleshooting

Should any problem occur with the unit, make the following simple checks to determine whether or not servicing is required.
If the problem persists, consult your nearest Sony dealer.

The clock flashes "AM 12:00" or "0:00" due to a power interruption.
- The battery is low. Replace the battery. Remove the old battery and install a new one.

The radio or buzzer alarm does not sound at the preset alarm time.
- Has the desired radio or buzzer alarm been activated? (i.e., Does the ALARM indicator light up?)

The radio alarm is activated but no sound comes on at the preset alarm time.
- Has **VOLUME** been adjusted?

Precautions

- Operate the unit on the power source specified in "Specifications".
- The nameplate indicating operating voltage, etc. is located on the bottom of the unit.
- To disconnect the power cord (mains lead), pull it out by the plug, not the cord.
- The unit is not disconnected from the AC power source (mains) as long as it is connected to the wall outlet, even if the unit itself has been turned off.
- Allow adequate air circulation to prevent internal heat build-up. Do not place the unit on a surface (a rug, blanket, etc.) or near materials (a curtain) that might block the ventilation holes.
- Should any solid object or liquid fall into the unit, unplug the unit and have it checked by a qualified personnel before operating it any further.
- To clean the casing, use a soft cloth dampened with a mild detergent solution.
- Do not connect the antenna lead to the external antenna.
- To reduce the risk of fire, do not cover the ventilation of the apparatus with newspapers, tablecloths, curtains, etc. And do not place lighted candles on the apparatus.

If you have any questions or problems concerning your unit, please consult your nearest Sony dealer.

Specifications

Time display
Model for Central America and Mexico: 12-hour System
Model for other countries/ regions: 24-hour system

Frequency range

Band	Frequency
FM	87.5 – 108 MHz
AM	530 – 1 710 kHz

Speaker
Approx. 6.6 cm (2 5/8 inches) dia., 8 Ω

Power output
150 mW (at 10% harmonic distortion)

Power requirements
Model for Central America and Mexico: 120 V AC, 60 Hz
Model for Thailand: 230 V AC, 50 Hz
Model for other countries/ regions: 230 – 240 V AC, 50 Hz
For power backup: 3 V DC, one CR2032 battery

Dimensions
Approx. 155 × 64.5 × 150 mm (w/h/d)
(6 1/8 × 2 5/8 × 6 inches) incl. projecting parts and controls

Mass
Model for Central America and Mexico: approx. 462.2g (1 lb 0.3 oz) incl. CR2032 battery
Model for other countries/regions: approx. 470.2g (1 lb 0.6 oz) incl. CR2032 battery

Design and specifications are subject to change without notice.

Español

INFORMACIÓN (Para México únicamente)
RADIO RELOJ AM/FM

POR FAVOR LEA DETALLADAMENTE ESTE MANUAL DE INSTRUCCIONES ANTES DE CONECTAR Y OPERAR ESTE EQUIPO.

RECUERDE QUE UN MAL USO DE SU APARATO PODRÍA ANULAR LA GARANTÍA.

ADVERTENCIA

Para reducir el riesgo de incendios o electrocución, no exponga el aparato a la lluvia ni a la humedad.

Para evitar descargas eléctricas, no abra la caja. En caso de averías, solicite los servicios de personal cualificado.

No sitúe el aparato en un espacio cerrado, como una estantería o un armario empotrado.

Para reducir el riesgo de incendio o sacudida eléctrica, no ponga objetos que contengan líquido, tal como floreros, encima del aparato.

Conecte la unidad a una toma de corriente de ca de fácil acceso. Si detecta alguna anomalía en la unidad, desconecte inmediatamente el enchufe principal de la toma de corriente de ca.

ADVERTENCIA
La pila puede explotar si se utiliza de forma incorrecta.
No la recargue, desmonte ni arroje al fuego.

Características

- Radio despertador con alarma única FM/AM.
- Varios tipos de alarmas: radio y pitido.
- Botón DST para ajustar el horario de ahorro de energía/horario de verano.
- Botón de fecha para visualizar el mes, el día y el año.
- Pila de alimentación auxiliar para mantener el reloj en funcionamiento en caso de cortes del suministro eléctrico con una pila CR2032 suministrada.
- Repetición de alarma ampliable: el tiempo de repetición de la alarma puede ampliarse de 10 a 60 minutos como máximo cada vez que utilice esta función.

Acerca de la pila de respaldo

Para mantener la hora correcta, esta unidad requiere una pila CR2032 (suministrada), como fuente de alimentación de respaldo, además de la corriente doméstica.
La pila mantiene el reloj en funcionamiento en caso de cortes del suministro eléctrico.

Cuándo es necesario cambiar la pila

Cuando la energía de la batería comienza a agotarse, el indicador "" aparece en la pantalla.
En el caso de producirse un corte del suministro eléctrico cuando la pila dispone de poca energía, las funciones de hora actual y alarma se reiniciarán.

Instalación y sustitución de la pila auxiliar

1 Mantenga el enchufe de ca conectado a la toma de corriente de ca, retire el tornillo que fija el compartimiento de la pila de la parte inferior de la unidad con un destornillador y extraiga el compartimiento de la pila. (Consulte la figura A-①)
2 Inserte una nueva pila en el compartimiento con el lado ⊕ mirando hacia arriba.
Para extraer la pila del compartimiento, presione el lado con la marca PUSH. (Consulte la figura A-②)
3 Inserte de nuevo el compartimiento de la pila en la unidad y fíjelo con el tornillo. (Consulte la figura A-③)
4 Cuando sustituya la pila, presione **RADIO ON** para que desaparezca el indicador "" de la pantalla.

Nota
Si cambia la pila, no desconecte el enchufe de ca de la toma de corriente de ca.
Si lo hace, la hora actual y la alarma se reiniciarán.

NOTAS SOBRE LA PILA DE LITIO
- Mantenga la pila de litio fuera del alcance de los niños.
  Si la pila se ingiriese accidentalmente, comuníquese de inmediato con un médico.
- Limpie la pila con un paño seca para garantizar un contacto óptimo.
- Asegúrese de tener en cuenta la polaridad correcta cuando instale la pila.
- No sujete la pila con pinzas metálicas, ya podría producirse un cortocircuito.
- No exponga la pila a fuentes de calor excesivo como la luz solar directa, el fuego o similares.

PRECAUCIÓN
Si la pila se sustituye incorrectamente, existe peligro de explosión. Sustitúyala únicamente por otra del mismo tipo o equivalente recomendada por el fabricante.

Advertencia sobre la pila
Si va a dejar la unidad desconectada durante un período de tiempo prolongado, extraiga la pila para evitar que se descargue de manera indebida o que se produzcan daños por fugas de la misma.

Ajuste del reloj y la fecha

Ajuste el reloj y la fecha de acuerdo con los pasos siguientes.

1 Conecte la unidad.
En la pantalla parpadeará "AM 12:00" o "0:00".
2 Presione **CLOCK** durante más de 2 segundos.
Se escuchará un pitido y el año comenzará a parpadear en la pantalla.
3 Presione **+** o **–** hasta que aparezca el año correcto en la pantalla.
4 Presione **CLOCK**.
5 Repita los pasos **3** y **4** para ajustar el mes, el día y la hora.
Después de ajustar la hora, sonarán dos pitidos cortos y el reloj comenzará a funcionar desde 0 segundos.

- Mantenga pulsado **+** o **–** para cambiar el año, el mes o el día rápidamente.
  Cuando ajuste la hora actual, la hora cambiará rápidamente en incrementos de 1 minuto hasta 10 minutos y, posteriormente, en intervalos de 10 minutos.
- El sistema del reloj varía en función del modelo que ha adquirido.
  Sistema de 12 horas: "AM 12:00" = medianoche
  Sistema de 24 horas: "0:00" = medianoche
- Cuando ajuste el reloj, debe llevar a cabo cada paso en un plazo de 65 segundos, ya que de lo contrario, el modo de ajuste del reloj se cancelará.

Para visualizar el año y la fecha

Presione **SNOOZE/DATE/SLEEP OFF** una vez para visualizar la fecha, y presiónelo de nuevo antes de que transcurran 3 segundos para visualizar el año.
La pantalla muestra la fecha o el año durante unos 3 segundos y, a continuación, vuelve a mostrar la hora actual.
Si conecta el enchufe de ca a la toma de corriente de ca mientras la unidad recibe alimentación de la fuente de alimentación de respaldo, la fecha y la hora actuales aparecerán en el siguiente orden (del mismo modo que al conectar la unidad tras un corte del suministro eléctrico).
"mes y fecha" (durante 1 segundo aprox.) → "año" (durante 1 segundo aprox.) → "hora"

Para cambiar la visualización a la indicación del horario de ahorro de energía (horario de verano)

Presione **DST**.
El indicador DST aparece en la pantalla y la indicación de hora cambia al horario de ahorro de energía (horario de verano).
Para desactivar el ajuste del horario de ahorro de energía (horario de verano), presione **DST** de nuevo.

Funcionamiento de la radio

1 Presione **RADIO ON** para encender la radio.
2 Ajuste el volumen mediante **VOLUME**.
3 Seleccione **BAND**.
4 Sintonice una emisora mediante **TUNING**.

Para apagar la radio

Presione **RADIO OFF/ALARM RESET**.

Mejora de la recepción

FM:
Modelo para Centroamérica y México:
El cable de alimentación de ca funciona como una antena de FM. Extienda el cable de alimentación de ca completamente para mejorar la sensibilidad de la recepción.
Modelo para otros países y regiones:
Extienda la antena monofilar de FM completamente para mejorar la sensibilidad de la recepción.

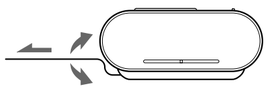

AM:
Gire la unidad horizontalmente para obtener una recepción óptima. La unidad incorpora una antena de AM de barra de ferrita.

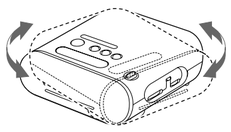

No utilice la unidad sobre una mesa de acero o superficie metálica, ya que podrían producirse interferencias en la recepción.

Ajuste de la alarma

La función de alarma permite seleccionar entre dos sonidos de alarma, RADIO o BUZZER.

Notas
- Antes de ajustar la alarma, asegúrese de ajustar el reloj (consulte "Ajuste del reloj y la fecha").
- La hora predeterminada de la alarma es "PM 12:00" o "12:00".
- Para ajustar la alarma de la radio, primero sintonice una emisora y ajuste el volumen (consulte "Funcionamiento de la radio").

Para ajustar la hora de la alarma

1 Ajuste **ALARM MODE** en el sonido de alarma deseado (**RADIO** o **BUZZER**).
La hora de la alarma aparece durante unos segundos y, a continuación, el indicador ALARM se ilumina en la pantalla (no aparece cuando el interruptor está ajustado en la posición **OFF**).
2 Deslice **ALARM TIME SET** hacia **+** o hacia **–** para ajustar la hora deseada.
Cada vez que desliza **ALARM TIME SET** hacia **+** o hacia **–**, la indicación cambia 1 minuto. Si sigue deslizando **ALARM TIME SET** hacia **+** o hacia **–**, la hora de la alarma avanzará (o retrocederá) en intervalos de un 1 minuto hasta 10 minutos y, posteriormente, en intervalos de 10 minutos.
Mientras ajuste la hora de la alarma, el indicador ALARM parpadeará en la pantalla.

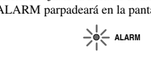

Cuando el ajuste de la hora de alarma se completa, la pantalla vuelve al reloj después de unos segundos y el indicador ALARM pasa de parpadear a permanecer iluminado.

- Mientras **ALARM MODE** está ajustado en **RADIO** o **BUZZER**, el ajuste de la hora de la alarma puede cambiarse con **ALARM TIME SET**.
  Al deslizar una vez **ALARM TIME SET**, se muestra la hora de la alarma durante unos 4 segundos. Si se ajusta **ALARM TIME SET** mientas la hora de la alarma aparece en la pantalla, la hora de la alarma cambiará.
- El indicador ALARM parpadea en la pantalla mientras:
  – Se muestra la hora de la alarma.
  – Suena la alarma.
  – La función de repetición de alarma está activada.
- El ajuste de la hora de la alarma no se puede cambiar si **ALARM MODE** está ajustado en **OFF**.
  Si se ajusta **ALARM TIME SET**, "OFF" aparece en la pantalla durante unos 0,5 segundos.
- **CLOCK** y **DST** no están disponibles mientras suena la alarma o la función de repetición de alarma está activada.

Para dormir unos minutos más

Presione **SNOOZE/DATE/SLEEP OFF**.
El sonido se desactiva, pero volverá a sonar automáticamente después de unos 10 minutos. Cada vez que presione **SNOOZE/DATE/SLEEP OFF**, la hora de repetición de alarma cambiará de la siguiente forma:

10 → 20 → 30 → 40 → 50 → 60

La duración máxima de la hora de repetición de alarma es de 60 minutos.
La pantalla muestra la hora de repetición de alarma durante unos 4 segundos y vuelve a mostrar la hora actual. Al presionar **SNOOZE/DATE/SLEEP OFF** después de que aparezca la hora actual, la hora de repetición de alarma comienza otra vez desde los 10 minutos.

Para detener la alarma

Presione **RADIO OFF/ALARM RESET** para desactivar la alarma.
La alarma volverá a sonar a la misma hora el día siguiente.
Si no presiona **RADIO OFF/ALARM RESET**, la alarma sonará continuamente durante unos 60 minutos y, a continuación, se detendrá automáticamente.

Para desactivar la alarma

Ajuste **ALARM MODE** en la posición **OFF**.
El indicador ALARM desaparece de la pantalla.

Nota acerca de la alarma en caso de cortes del suministro eléctrico
Si se produce un corte del suministro eléctrico a la hora de ajuste de la alarma o cuando la alarma está sonando, la pantalla se apagará, la alarma no sonará o dejará de sonar y el estado de la alarma será el siguiente. Si se restablece el suministro eléctrico antes de que transcurran 60 minutos desde la hora de ajuste de la alarma, la alarma sonará. Si el corte del suministro eléctrico se produjo mientras la función de repetición de alarma estaba en funcionamiento, dicha función continuará activada. Si el tiempo de repetición de la alarma había transcurrido cuando se produjo el corte del suministro eléctrico, la alarma sonará cuando se restablezca el suministro eléctrico.

Durante este estado, si el indicador no se ilumina, los botones **RADIO OFF/ALARM RESET, SNOOZE** y las funciones de **ALARM MODE** están disponibles. El tiempo de repetición de la alarma sólo se ajustará en 10 minutos si se ha presionado el botón **SNOOZE**.

Ajuste del temporizador

Disfrute quedándose dormido mientras escucha la radio gracias al temporizador incorporado que apaga la radio de manera automática después de un tiempo preajustado.

Presione **SLEEP**.
La radio se enciende. Puede ajustar el temporizador en tiempos de 90, 60, 30 ó 15 minutos. Cada vez que presione el botón, la indicación cambia de la forma siguiente:

OFF → 90 → 60 → 30 → 15 → OFF

Sonarán dos pitidos cortos cuando la indicación regrese a "90".
La radio sonará durante el tiempo que haya establecido y, a continuación, se apagará.

Para apagar la radio antes de la hora preajustada

Presione **RADIO OFF/ALARM RESET** o **SNOOZE/DATE/SLEEP OFF**.

Para utilizar el temporizador y la alarma

Puede quedarse dormido mientras escucha la radio y despertarse con la alarma de la radio o el pitido a la hora preajustada.

1 Ajuste la alarma (consulte "Ajuste de la alarma").
2 Ajuste el temporizador (consulte "Ajuste del temporizador").

Solución de problemas

Si se produce cualquier problema con la unidad, realice las siguientes comprobaciones para determinar si necesita o no servicio técnico.
Si el problema persiste, consulte al distribuidor Sony más cercano.

En el reloj, parpadea "AM 12:00" o "0:00" debido a un corte del suministro eléctrico.
- La pila dispone de poca energía. Cámbiela. Extraiga la pila usada e instale una nueva.

La alarma de radio o de pitido no suena a la hora preajustada.
- ¿Ha activado la alarma de radio o pitido deseada? Es decir, ¿se enciende el indicador ALARM?

La alarma de la radio está activada, pero no suena a la hora preajustada.
- ¿Ha ajustado el control **VOLUME**?

Precauciones

- Opere la unidad con la fuente de alimentación que se indica en "Especificaciones".
- La placa de características donde se indica el voltaje de funcionamiento, etc., se encuentra en la parte inferior de la unidad.
- Para desconectar el cable de alimentación (cable de corriente), tire del enchufe, nunca del cable.
- La unidad no se desconecta de la fuente de alimentación de ca mientras está conectada a la toma de pared, aunque esté apagada.
- Permita una ventilación adecuada para evitar que se produzca recalentamiento interno en la unidad. No coloque la unidad sobre una superficie (alfombra, manta, etc.) ni cerca de materiales (cortinas) que puedan bloquear los orificios de ventilación.
- Si se introduce algún objeto sólido o líquido en la unidad, desenchúfela y hágala revisar por personal especializado antes de volver a utilizarla.
- Limpie el aparato con un paño suave ligeramente humedecido con una solución de detergente poco concentrada.
- No conecte el cable de la antena directamente a la antena externa.
- Para reducir el riesgo de incendio, no cubra los orificios de ventilación de la unidad con periódicos, manteles, cortinas u objetos similares. No coloque velas encendidas sobre la unidad.

Si tiene alguna duda o experimenta algún problema con respecto a la unidad, consulte al distribuidor Sony más cercano.

Especificaciones

Visualización horaria
Modelo para Centroamérica y México: sistema de 12 horas
Modelo para otros países y regiones: sistema de 24 horas

Gama de frecuencias

Banda	Frecuencia
FM	87,5 – 108 MHz
AM	530 – 1 710 kHz

Altavoz
Aprox. 6,6 cm de diámetro, 8 Ω

Salida de potencia
150 mW (al 10% de distorsión armónica)

Requisitos de alimentación
Modelo para Centroamérica y México: ca de 120 V, 60 Hz
Modelo para Tailandia: ca de 230 V, 50 Hz
Modelo para otros países y regiones: ca de 230 – 240 V, 50 Hz
Para la fuente de alimentación auxiliar: cc de 3 V, una pila CR2032

Consumo
5 W

Dimensiones
Aprox. 155 × 64,5 × 150 mm (an/al/prf) incluidos controles y partes salientes

Masa
Modelo para Centroamérica y México: aprox. 462,2 g incluida la pila CR2032
Modelo para otros países y regiones: aprox. 470,2 g incluida la pila CR2032

El diseño y las especificaciones están sujetos a cambios sin previo aviso.

Download from Www.Somanuals.com. All Manuals Search And Download.

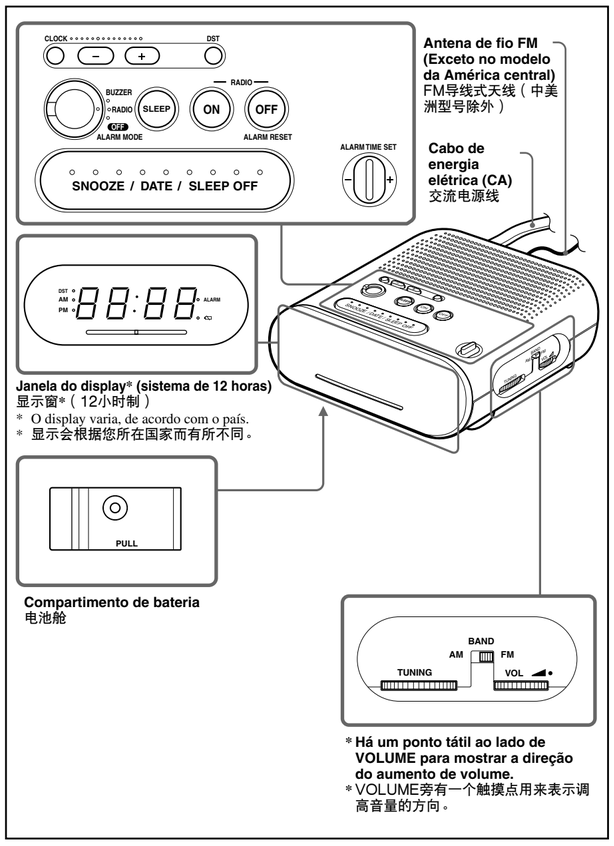

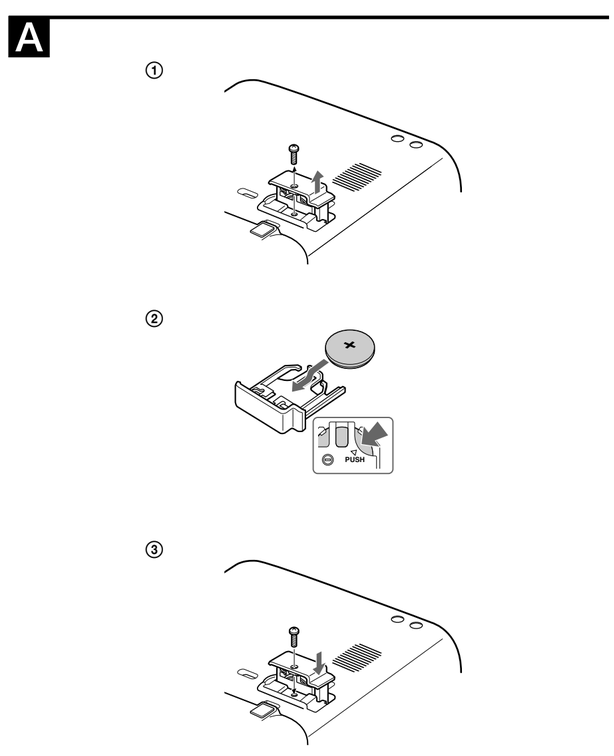

Português

AVISO

Para reduzir o risco de incêndio ou choque eléctrico, não exponha este aparelho à chuva nem à humidade.

Para evitar descargas eléctricas, não abra a caixa do aparelho. Solicite assistência técnica somente a pessoal qualificado.

Não instale o aparelho num espaço fechado, como uma estante ou um armário embutido.

Para reduzir o risco de incêndio ou choque elétrico, não coloque objetos cheios de líquido, tais como jarras, em cima do aparelho.

Conecte o aparelho a uma tomada de CA facilmente acessível. Caso perceba anormalidade no aparelho, desconecte o plugue principal da tomada de CA imediatamente.

ADVERTÊNCIA
A bateria pode explodir se for utilizada incorretamente.
Não recarregue, não desmonte nem jogue no fogo.

Recursos

- Rádio relógio AM/FM com alarme único.
- Vários tipos de alarmes — rádio e besouro.
- Botão DST (Daylight Saving Time) para acertar a hora de Verão.
- Botão da data para indicação do mês, dia e ano.
- Bateria CR2032 fornecida como fonte de força de reserva, para manter o relógio funcionando em caso de falta de energia.
- Snooze prolongável — pode prolongar o período de suspensão de 10 a 60 minutos (máximo) sempre que o utilizar.

Sobre a bateria reserva

Para manter a hora certa, como fonte de força reserva este aparelho precisa de uma bateria CR2032 (fornecida), além da corrente residencial.
A bateria mantém o relógio funcionando em caso de falta de energia.

Como saber quando substituir a bateria

Quando a bateria está fraca, o indicador "" aparece no visor.
No caso de uma falta de energia quando a bateria está fraca, serão zeradas as funções atuais de hora e alarme.

Substituindo e instalando a bateria de reserva

1. Mantenha o plugue de CA conectado à tomada de CA, remova o parafuso que prende o compartimento da bateria à parte inferior do aparelho (usando uma chave de fenda) e remova o compartimento da bateria. (Veja a Fig. A-①)
2. Insira a bateria nova no respectivo compartimento, com o lado ⊕ voltado para cima.
   Para remover a bateria do compartimento, empurre-a para fora no lado marcado como PUSH. (Veja a Fig. A-②)
3. Insira o compartimento de bateria de volta no aparelho e prenda-o com o parafuso. (Veja a Fig. A-③)
4. Quando substituir a bateria, pressione **RADIO ON** para desligar o indicador "" no visor.

Nota
Se você substituir a bateria, não desconecte o plugue de CA da tomada de CA.
Do contrário, serão zerados o alarme e a hora atual.

NOTAS SOBRE A BATERIA DE LÍTIO
- Mantenha a bateria de lítio fora do alcance de crianças.
  Se alguém engolir a bateria, consulte um médico imediatamente.
- Limpe a bateria com um pano seco para garantir um bom contato.
- Não deixe de observar a polaridade correta ao instalar a bateria.
- Não segure a bateria com pinças metálicas, pois pode ocorrer um curto-circuito.
- Não exponha a bateria a calor excessivo, como a luz solar direta, fogo ou casos semelhantes.

ATENÇÃO
Perigo de explosão se a bateria for substituída incorretamente. Substitua somente por um tipo igual ou equivalente, recomendado pelo fabricante do equipamento.

Aviso sobre a bateria
Se o aparelho ficará desconectado por muito tempo, remova a bateria para evitar a descarga inadequada e os danos ao aparelho devido ao vazamento da bateria.

Configurando o relógio e a data

Configure o relógio e a data de acordo com as etapas seguintes.

1. Conecte o aparelho.
   O visor piscará com "AM 12:00" ou "0:00".
2. Pressione **CLOCK** por mais de 2 segundos.
   Você ouvirá um bipe e o ano começará a piscar no visor.
3. Pressione **+** ou **–** até exibir o ano correto no visor.
4. Pressione **CLOCK**.
5. Repita as etapas **3** e **4** para configurar o mês, dia e hora.
   Depois de configurar a hora, dois bipes curtos são emitidos e o relógio começa a partir de 0 segundo.

- Pressione e mantenha pressionado **+** ou **–** para mudar o ano, mês ou dia rapidamente.
  Ao configurar a hora atual, ela muda rapidamente em incrementos de 1 minuto até 10 minutos, em seguida, em incrementos de 10 minutos.
- O sistema do relógio varia, dependendo do modelo você possui.
  Sistema de 12 horas: "AM 12:00" = meia-noite
  Sistema de 24 horas: "0:00" = meia-noite
- Ao configurar o relógio, você deve executar cada etapa dentro de 65 segundos, ou o modo de configuração será cancelado.

Para exibir o ano e a data

Pressione uma vez **SNOOZE/DATE/SLEEP OFF** para a data e dentro de 3 segundos pressione-o novamente para o ano.
O visor mostra a data ou ano por aproximadamente 3 segundos e depois volta à hora atual.
Se você conectar o plugue de CA à tomada de CA enquanto o aparelho é alimentado com a fonte de força reserva, a data e hora atual são exibidas na seguinte ordem. (Mesma situação quando o aparelho é ligado depois de uma falta de energia.)
"mês e data" (aproximadamente 1 segundo) → "ano" (aproximadamente 1 segundo) → "hora atual"

Para alterar o visor para a indicação de horário de economia de luz diurna (horário de verão)

Pressione **DST**.
O indicador DST aparece no visor e a indicação da hora muda para o horário de economia de luz diurna (horário de verão).
Para desativar a configuração de horário de economia de luz diurna (horário de verão), pressione **DST** novamente.

Operando o rádio

1. Pressione **RADIO ON** para ligar o rádio.
2. Configure o volume usando **VOLUME**.
3. Selecione **BAND**.
4. Sintonize uma estação, usando **TUNING**.

Para desligar o rádio

Pressione **RADIO OFF/ALARM RESET**.

Aprimorando a recepção

FM:
Modelo para a América central e o México:
O cabo de força de CA funciona como uma antena de FM. Estenda totalmente o cabo de força de CA para aumentar a sensibilidade da recepção.
Modelo para outros países/regiões:
Estenda totalmente o cabo da antena FM para aumentar a sensibilidade da recepção.

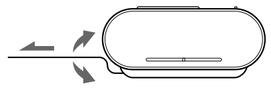

AM:
Gire o aparelho horizontalmente para otimizar a recepção. Uma antena de barra de ferrita está incorporada ao aparelho.

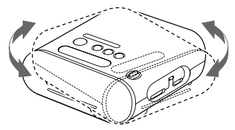

Não opere o aparelho sobre uma mesa de aço ou superfície metálica, pois isso pode causar interferências na recepção.

Configurando o alarme

A função de alarme tem duas opções de selecção de som, RADIO ou BUZZER.

Notas
- Antes de programar o alarme, não se esqueça de acertar o relógio (consulte "Acertar o relógio e a data").
- A predefinição de fábrica da hora do alarme é "PM 12:00" ou "12:00".
- Para programar o alarme de rádio, sintonize primeiro uma estação e regule o volume (consulte "Funcionamento do rádio").

Para configurar a hora do alarme

1. Programe **ALARM MODE** com o som do alarme desejado (**RADIO** ou **BUZZER**).
   A hora do alarme aparece durante alguns segundos e o indicador ALARM acende-se no visor. (Não aparece se o selector estiver na posição **OFF**.)
2. Faça deslizar **ALARM TIME SET +** ou **–** para programar a hora desejada.
   Sempre que fizer deslizar **ALARM TIME SET +** ou **–** muda a indicação em incrementos de 1 minuto. Se fizer deslizar continuamente **ALARM TIME SET +** ou **–**, a hora do alarme avança (ou recua) em incrementos de 1 minuto até chegar aos 10 minutos e depois passa a incrementos de 10 minutos. Enquanto programa a hora do alarme, o indicador ALARM pisca no visor.

   Quando a configuração da hora do alarme está concluída, o display retorna ao relógio alguns segundos depois e o indicador ALARM muda de piscante para completamente aceso.
- Se **ALARM MODE** estiver regulado para **RADIO** ou **BUZZER**, pode mudar a programação da hora do alarme com **ALARM TIME SET**.
  Se fizer deslizar **ALARM TIME SET** uma vez, a hora do alarme aparece no visor durante cerca de 4 segundos. Se regular **ALARM TIME SET** enquanto aparecer a hora do alarme no visor, esta muda.
- O indicador ALARM pisca no visor enquanto:
  – A hora do alarme aparecer no visor.
  – O alarme tocar.
  – A função de snooze estiver activada.
- Não pode mudar a programação da hora do alarme se **ALARM MODE** estiver na posição **OFF**. Se regular **ALARM TIME SET**, "OFF" aparece no visor durante cerca de 0,5 segundo.
- Não pode utilizar **CLOCK** nem **DST** enquanto o alarme tocar ou a função de snooze estiver activada.

Para cochilar mais alguns minutos

Carregue em **SNOOZE/DATE/SLEEP OFF**.
O som desliga-se mas volta a ser activado automaticamente passados cerca de 10 minutos.
Sempre que carregar em **SNOOZE/DATE/SLEEP OFF**, o período de suspensão muda pela ordem seguinte:

10 → 20 → 30 → 40 → 50 → 60

A duração máxima do período de suspensão é 60 minutos.
O visor mostra o período de suspensão durante cerca de 4 segundos e volta a mostrar a hora actual. Se carregar em **SNOOZE/DATE/SLEEP OFF** depois de aparecer a hora actual, o período de suspensão começa novamente a partir dos 10 minutos.

Para interromper o alarme

Carregue em **RADIO OFF/ALARM RESET** para desligar o alarme.
O alarme volta a ligar-se à mesma hora no dia seguinte.
Se não carregar em **RADIO OFF/ALARM RESET**, o alarme toca continuamente durante aproximadamente 60 minutos e depois pára automaticamente.

Para desactivar o alarme

Rode **ALARM MODE** para **OFF**.
O indicador ALARM desaparece do visor.

Nota sobre o alarme no caso de falta de energia
Se a hora definida para o alarme ocorrer durante uma interrupção de energia ou se uma interrupção de energia ocorrer enquanto o alarme estiver soando, o visor será desligado e o alarme não soará. Além disso, o status do alarme será o seguinte: Se a energia voltar em até 60 minutos após a hora definida para o alarme, ele ainda soará. Caso a interrupção de energia tenha ocorrido durante o funcionamento da função de soneca, essa função continuará operando. Se o horário da função de soneca tiver passado no momento da ocorrência da interrupção de energia, o alarme soará quando a energia voltar.

Nesse status, se o indicador não acender, os botões **RADIO OFF/ALARM RESET**, **SNOOZE** e as funções **ALARM MODE** estarão disponíveis. O tempo de **SNOOZE** será ajustado somente em 10 minutos se o botão **SNOOZE** tiver sido pressionado.

Configurando o cronômetro para hibernar

Você pode adormecer ao som do rádio usando o cronômetro para hibernar embutido, que desliga o rádio automaticamente depois de um período predefinido.

Pressione **SLEEP**.
O rádio liga. Você pode configurar o cronômetro para hibernar para períodos de 90, 60, 30, ou 15 minutos. Cada pressionamento do botão altera o visor conforme segue:

OFF → 90 → 60 → 30 → 15 → OFF

Dois bipes curtos soam quando o visor volta a "90".
O rádio tocará durante o período que você configurou e então desligará.

Para desligar o rádio antes da hora predefinida

Pressione **RADIO OFF/ALARM RESET** ou **SNOOZE/DATE/SLEEP OFF**.

Para usar o cronômetro para hibernar e o alarme

Você pode adormecer ao som do rádio e despertar com o rádio ou o alarme de campainha no momento predefinido.

1. Configure o alarme. (Veja "Configurando o alarme".)
2. Configure o cronômetro para hibernar. (Veja "Configurando o cronômetro para hibernar".)

Solução de problemas

Se qualquer problema ocorrer no aparelho, faça as verificações simples a seguir para determinar se a manutenção é necessária.
Se o problema persistir, consulte o distribuidor mais próximo da Sony.

O relógio pisca como "AM 12:00" ou "0:00" devido a uma falha na energia.
- A bateria está baixa. Substitua a bateria. Remova a bateria velha e instale uma nova.

O alarme de rádio ou campainha não soa no momento predefinido.
- Activou o alarme de rádio ou besouro desejado? (ou seja, o indicador ALARM está aceso?)

O alarme de rádio está ativado, mas nenhum som é emitido no momento predefinido.
- O **VOLUME** foi ajustado?

Precauções

- Opere o aparelho com a fonte de força especificada em "Especificações".
- A placa que indica tensão operacional, etc. está localizada na parte inferior do aparelho.
- Para desconectar o cabo de força (elétrico), puxe pelo plugue, não pelo cabo.
- O aparelho não deve ser desconectado da fonte de força de CA (elétrica) enquanto estiver conectado à tomada de parede, mesmo que o aparelho esteja desligado.
- Permita a circulação adequada do ar para impedir formação de calor interno. Não coloque o aparelho em uma superfície (tapete, cobertor, etc.) ou perto de materiais (cortina) que possam bloquear os orifícios de ventilação.
- Se um objeto sólido ou um líquido entrar no aparelho, desconecte-o e contrate uma pessoa qualificada antes de operá-lo novamente.
- Para limpar o gabinete, use um pano suave umedecido com um detergente neutro.
- Não conecte o cabo da antena à antena externa.
- Para reduzir o risco de incêndio, não cubra os orifícios de ventilação do aparelho com jornais, toalhas de mesa, cortinas, etc. E não coloque velas acesas sobre ele.

Se houver pergunta ou problemas referentes ao seu aparelho, consulte o distribuidor mais próximo da Sony.

Especificações

Visor da hora
Modelo para a América central e o México:
sistema de 12 horas
Modelo para outros países/regiões: sistema de 24 horas

Intervalo de frequência

Banda	Frequência
FM	87,5 – 108 MHz
AM	530 – 1 710 kHz

Alto-falante
Aprox. 6,6 cm de diâm., 8 Ω

Saída de força
150 mW (a 10 % de distorção harmónica)

Requisitos de potência
Modelo para a América central e o México: 120 V CA, 60 Hz
Modelo para a Tailândia: 230 V CA, 50 Hz
Modelo para outros países/regiões: 230 – 240 V CA, 50 Hz
Para a alimentação de reserva: 3 V CC, com uma pilha CR2032

Dimensões
Aprox. 155 × 64,5 × 150 mm (l/a/p) incluindo controlos e partes salientes

Massa
Modelo para a América central e o México: aprox. 462,2 g incl. a pilha CR2032
Modelo para outros países/regiões: aprox. 470,2 g incl. a pilha CR2032

Design e especificações sujeitos a alterações sem aviso prévio.

中文

警告

为防止火灾或触电，请不要让本机淋雨或受潮。

为了避免触电，请勿打开机壳。维修限找专业人员为您服务。

请勿把本机安装在书橱或嵌入墙壁的机架内。

为防止火灾或触电的危险，请勿在本装置上放置如花瓶等盛有液体的物体。

将设备连接至易于插拔的交流电插座。如果您注意到设备发生异常，请立即将主插头从交流电插座上断开。

警告
电池如果使用不当可能会发生爆炸。
不要充电、拆卸或置于火中。

特点

- 单闹钟FM/AM时钟收音机。
- 各种类型的闹钟 – 收音机和峰鸣器。
- DST按钮用于调节夏令时。
- 日期按钮用于显示月、日和年。
- 所提供的CR2032电池作为备用电池，用于在断电时保持时钟的运行。
- 延时小睡 – 每次可以延长小睡时间10至60分钟。

关于备用电池

为了保持良好的时间，此装置需要一节CR2032电池（有提供）作为家用电源之外的备用电源。
此电池可在断电情况下保持时钟的运行。

了解何时需要更换电池

当电池变弱时，显示器上出现"⌂"指示。
如果在电池已变弱的情况下发生断电，则当前时间和闹钟功能将被初始化。

安装及更换备用电池

1. 保持交流电插头与交流电插座相连，用螺丝刀拆下用于将电池舱固定在本机底部的螺钉，拆下电池舱。（参见图A-①）
2. 将一节新电池插入到电池舱中，使其⊕端朝上。
   当把电池从电池舱中取出时，只需从标有"推"的一端将其推出即可。（参见图A-②）
3. 将电池舱插回到本机，用螺钉将其固定。（参见图A-③）
4. 更换电池后，按下**RADIO ON**，使显示器上的"⌂"指示消失。

注
如果您要更换电池，请不要将交流电插头从交流电插座上断开。
否则，当前时间和闹钟将会初始化。

有关锂电池的说明
- 保持锂电池远离儿童。
  万一吞下电池，应当立即就医。
- 用干燥的布擦拭电池，确保其接触良好。
- 安装电池时要确保其极性正确。
- 不要用金属镊子夹持电池，否则可能会发生短路。
- 切勿将电池暴露在直射阳光、火或类似过热的条件下。

注意
如果电池更换不正确，可能会出现爆炸的危险。
更换时只能采用设备制造商推荐的相同或等同型号。

电池警告
当本机在未插电源插头情况下长时间搁置不用时，请取出电池，以避免电池放电及因电池漏液而损坏本机。

设定时钟与日期

请按照以下步骤设定时钟与日期。

1. 插上本机的电源插头。
   显示器将闪烁"AM 12:00"或"0:00"。
2. 按住**CLOCK**键2秒钟以上。
   您将听到一声蜂鸣，显示器上将会有年份开始闪烁。
3. 按下**+**或**–**，直到显示器上出现正确的年份。
4. 按下**CLOCK**。
5. 重复步骤**3**和**4**，以设定月、日和时间。
   时间设定后，将会发出两声短促的蜂鸣，时钟从0秒开始。

- 按住**+**或**–**不放可以快速改变年、月或日。
  在设定当前时间时，时间最初每次快速增长1分钟，至10分钟后每次增长10分钟。
- 时钟系统因您所采用的型号不同而有差异。
  12小时制："AM 12:00" = 半夜
  24小时制："0:00" = 半夜
- 在设定时钟时，每一步骤您都必须在65秒内完成，否则时钟设定模式将会被取消。

要显示年份和日期

按下**SNOOZE/DATE/SLEEP OFF**一次，可显示日期；在3秒钟内再次按下，将显示年份。
显示器上显示日期或年份约3秒钟，然后返回到当前时间。
如果您在本机由备用电源供电的情况下将交流电插头连接到交流电插座上，则当前日期和时间以如下顺序出现。（与本机断电后重新供电时相同。）
"月、日"（约1秒）→ 时间"年份"（约1秒）→ 时间"当前时间"

如需将显示改为夏令时指示

按下**DST**。
DST指示出现在显示器上，时间指示改变为夏令时时间。
如需解除夏令时调节，再次按下**DST**即可。

使用收音机

1. 按下**RADIO ON**，启动收音机。
2. 使用**VOLUME**来调节音量。
3. 选择**BAND**。
4. 使用**TUNING**调台。

要关闭收音机，

按下**RADIO OFF/ALARM RESET**。

改善收音机接收状况

FM:
中美洲和墨西哥机型：
交流电源线起到FM天线的功能。将交流电源线充分伸长，以提高接收灵敏度。
其他国家/地区的型号：
将FM天线充分伸长，以提高接收灵敏度。

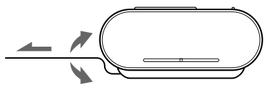

AM:
水平转动本机，以达到最佳的接收效果。本机内置一根铁杆AM天线。

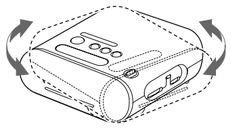

切勿在钢制的桌子或金属表面上使用本收音机，否则会导致接收干扰。

设定闹钟

闹钟功能可以选择两种闹醒声音，RADIO（收音机）或BUZZER（峰鸣器）。

注
- 在设定闹钟之前，要确保先设定时钟（参见"设定时钟和日期"）。
- 出厂时设定的闹钟时间为"PM 12:00"或"12:00"。
- 若要设定收音机闹钟，首先调到一个电台，并调节音量（参见"使用收音机"）。

设定闹钟时间

1. 将**ALARM MODE**设定为期望的闹钟声音（**RADIO**或**BUZZER**）。
   闹钟时间显示数秒钟，然后显示器上的ALARM指示点亮。（当开关设定为**OFF**时，指示不会出现。）
2. 滑动**ALARM TIME SET +**或**–**设定到期望的时间。
   每次滑动**ALARM TIME SET +**或**–**，其指示将改变1分钟。如果您保持**ALARM TIME SET +**或**–**滑动状态，则闹钟时间快速前进（或后退），每次改变1分钟，到10分钟后改为每次改变10分钟。在设定闹钟时间时，显示器上的ALARM指示闪烁。

   当闹钟时间设定操作完成，几秒钟后显示将返回到时钟，且ALARM指示从闪烁变为完全点亮。

- 当**ALARM MODE**设定为**RADIO**或**BUZZER**时，可以通过**ALARM TIME SET**来改变闹钟时间设定。
  滑动一次**ALARM TIME SET**将显示闹钟时间约4秒钟。在闹钟时间出现在显示器上的情况下，通过调节**ALARM TIME SET**可以改变闹钟时间。
- 在以下情况下，显示器上的ALARM指示闪烁：
  – 闹钟时间出现在显示器上。
  – 闹钟鸣响。
  – 小睡功能开启。
- 如果**ALARM MODE**设定为**OFF**，闹钟时间设定将无法改变。如果调节了**ALARM TIME SET**，则"OFF"出现在显示器上约0.5秒钟。
- 当闹钟声音或小睡功能处于开启情况下，**CLOCK**和**DST**无效。

如需再小睡几分钟

按下**SNOOZE/DATE/SLEEP OFF**。
声音关闭，但将会在约10分钟之后再次自动鸣响。每次当您按下**SNOOZE/DATE/SLEEP OFF**时，小睡时间变化如下：

10 → 20 → 30 → 40 → 50 → 60

小睡时间最长为60分钟。
显示器显示小睡时间约4秒钟，然后显示当前时间。当您在当前时间出现后按下**SNOOZE/DATE/SLEEP OFF**时，小睡时间将再次从10分钟开始。

要停止闹钟

按下**RADIO OFF/ALARM RESET**，即可关闭闹钟。
闹钟将会在第二天的同一时间再次鸣响。
如果没有按下**RADIO OFF/ALARM RESET**，则闹钟将连续鸣响60分钟左右，然后自动停止。

要解除闹钟

将**ALARM MODE**转至**OFF**。
显示器上的ALARM指示消失。

关于闹钟在断电情况下的注意事项
如果在断电情况下闹钟设定时间到了，或在闹钟闹响时发生断电，则显示屏将关闭，闹钟不再发出声音，且闹钟状态将如下所示。如果从闹钟设定时间开始60分钟内电源恢复，则闹钟将闹响。如果在小睡功能运行中发生断电，则小睡功能将继续工作。如果在发生断电时小睡时间已过，则电源恢复后闹钟将闹响。

在此状态中，如果⌂指示灯不亮，则**RADIO OFF/ALARM RESET**、**SNOOZE**按钮和**ALARM MODE**功能将有效。如果已经按了**SNOOZE**按钮，则**SNOOZE**时间将只固定为10分钟。

设定睡眠定时器

您可以利用内置的睡眠定时器听着收音机入睡，它会在预先设定的时间后自动关闭收音机。

按下**SLEEP**。
收音机打开。您可以将睡眠定时器的时间设定为90、60、30或15分钟。每按下一次，显示改变如下：

OFF → 90 → 60 → 30 → 15 → OFF

当显示变为"90"时，发出两声蜂鸣。
收音机将会在您设定的时间内播音，然后关闭。

要在预先设定的时间之前关闭收音机

按下**RADIO OFF/ALARM RESET**或**SNOOZE/DATE/SLEEP OFF**。

要同时使用睡眠定时器和闹钟

您可以听着收音机入睡，又能在预先设定的时间由收音机或峰鸣器闹钟将您唤醒。

1. 设定闹钟。（参见"设定闹钟"。）
2. 设定睡眠定时器。（参见"设定睡眠定时器"。）

故障检修

如果本机发生任何问题，请进行以下的简单检查，以确定是否需要进行维护。
如果问题仍然存在，请与附近的Sony经销店联系。

时钟因断电而闪烁"AM 12:00"或"0:00"。
- 电池电量低。更换电池。拆下旧电池，安装新电池。

收音机或蜂鸣器闹钟不在预先设定的闹钟时间鸣响。
- 是否启动了所需要的收音机或峰鸣器闹钟？（例如，ALARM指示是否点亮？）

收音机闹钟已经激活，但在预先设定的闹钟时间并无声音响起。
- **VOLUME**有没有调节？

注意事项

- 请按照在"规格"中所指定的电源条件下使用本机。
- 标明工作电压等的铭牌位于本机底部。
- 若要拔下电源插头（总线引线）时，请拿住插头拔下，切勿拉扯电线。
- 即使本机已关闭电源，只要其电源插头仍插在电源插座中，本机就未脱离交流电源（总线）。
- 提供足够的空气循环，以防内部发热。不要将本机放置在垫子、毯子等表面或窗帘附近，以免堵塞本机的通风孔。
- 若有任何异物或液体落入或流入本机内，请立刻拔下本机的电源插头，在请有资格的专业人员检查之后方可继续使用。
- 要清洁机身时，请用蘸有少许中性清洁剂的软布擦拭。
- 不要将天线引线连接到外部天线上。
- 为了降低着火的危险，请不要用报纸、桌布、窗帘等覆盖本机的通风孔。不要在本机上放置点燃的蜡烛。

如果您对本机有任何问题，请与附近的Sony经销店联系。

规格

时间显示
中美洲和墨西哥机型：12小时制
其他国家/地区机型：24小时制

频率范围

波段	频率
FM	87.5 – 108 MHz
AM	530 – 1 710 kHz

扬声器
直径约6.6 cm，8 Ω

功率输出
150 mW（在10%谐波失真时）

电源要求
中美洲和墨西哥机型：120V AC，60 Hz
泰国机型：230 V AC，50 Hz
其他国家/地区机型：230 – 240 V AC，50 Hz
备用电源：3 V DC，一颗CR2032电池

尺寸
约155 × 64.5 × 150 mm（宽/高/深）
含突出部分和控制器

质量
中美洲和墨西哥机型：约462.2g，
包括CR2032电池
其他国家/地区机型：约470.2g，
包括CR2032电池

设计及规格若有变更，恕不另行通知。

Download from Www.Somanuals.com. All Manuals Search And Download.

Free Manuals Download Website

http://myh66.com

http://usermanuals.us

http://www.somanuals.com

http://www.4manuals.cc

http://www.manual-lib.com

http://www.404manual.com

http://www.luxmanual.com

http://aubethermostatmanual.com

Golf course search by state

http://golfingnear.com

Email search by domain

http://emailbydomain.com

Auto manuals search

http://auto.somanuals.com

TV manuals search

http://tv.somanuals.com