SONY

3-810-422-**12** (1)

FM/SW1–9/MW/LW 12 Band Receiver

Operating Instructions
Mode d'emploi
Bedienungsanleitung
Manual de instrucciones
Gebruiksaanwijzing (achterzijde)
Bruksanvisning (på baksidan)
Istruzioni per l'uso (facciata opposta)
Manual de instruções (lado inverso)

ICF-SW600

Sony Corporation © 1996 Printed in Malaysia

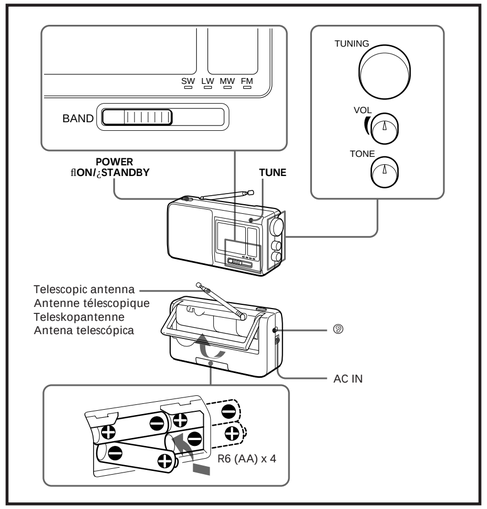

WARNING

To prevent fire or shock hazard, do not expose the unit to rain or moisture.

To avoid electrical shock, do not open the cabinet. Refer servicing to qualified personnel only.
Do not install the appliance in a confined space, such as a bookcase or built-in cabinet.
To prevent fire or shock hazard, do not place objects filled with liquids, such as vases, on the apparatus.

This symbol is intended to alert the user to the presence of uninsulated "dangerous voltage" within the product's enclosure that may be of sufficient magnitude to constitute a risk of electric shock to persons.

This symbol is intended to alert the user to the presence of important operating and maintenance (servicing) instructions in the literature accompanying the appliance.

* The graphical symbols are on the bottom enclosure.

You are cautioned that any changes or modifications not expressly approved in this manual could void your authority to operate this equipment.

Before You Begin

Thank you for choosing the Sony world band receiver! The world band receiver will give you many hours of reliable service and listening pleasure.
Before operating the units, please read these instructions thoroughly and retain them for future reference.

Features

- Two different power sources: batteries and house current.
- TONE control faciliates fine tone adjustment.
- TUNE indicator lights up while receiveing radio reception.

Choosing Power Sources

Batteries

To use the unit, open the lid at the bottom of the unit, install four R6 (size AA) with correct polarity and close the lid.

Battery life

Using Sony batteries R6 (size AA) SUM-3: Approx. 34 hours

Replacing batteries

When the sound becomes weak or distorted, replace all the batteries with new ones.

English

Note

When the unit is not to be used for a long period of time, remove them to avoid damage caused by battery leakage and corrosion.

House current

Connect the AC power cord supplied to the AC IN jack of the unit, and plug into a wall outlet.

Operating the radio

1. Press the POWER switch (⏻) to turn on the radio.
2. Select a desired band, and tune in a station using TUNING.
   TUNE (tuning) indicator lights up when a station is tuned in.
3. Adjust the volume using VOL.
4. Adjust the tone to your preference using TONE.
   To obtain clear treble, turn to the right.
   To reinforce bass, turn to the left.

- To turn off the radio, press the POWER switch (⏻).
- For private listening, connect an earphone to the ◎ jack.

To improve radio reception

FM: Extend the telescopic antenna and adjust the length and the angle for the best reception.
MW/LW: Since the reception is affected by the direction of the radio, rotate the unit horizontally for optimum reception.
SW: Extend the telescopic antenna vertically.

Precautions

- Operate the unit on the power source listed in the "Specifications".
  For battery operation, use for R6 (size AA) batteries.
  For AC operation, check that the unit's operating voltage is identical with your local power supply and use the supplied AC power cord; do not use any other type.
- The unit is not disconnected from the AC power source(mains) as long as it is connected to the wall outlet, even if the unit itself has been turned off.
- The nameplate indicating operating voltage, etc. is located on the rear exterior.
- Do not leave the unit in a location near heat sources, or in a place subject to direct sunlight, excessive dust, or mechanical shock.
- Should any solid object or liquid fall into the unit, disconnect the AC power cord or remove the batteries, and have the unit checked by qualified personnel before operating it any further.
- In vehicles or in buildings, radio reception may be difficult or noisy. Try listening near a window.
- Since a strong magnet is used for the speaker, keep personal credit cards using magnetic coding or spring- wound watches away from the unit.
- When the casing becomes soiled, clean it with a soft cloth dampened with mild detergent solution. Never use abrasive cleansers or chemical solvents, as they may mar the casing.

If you have any questions or problems concerning your unit, please consult your nearest Sony dealer.

Specifications

Frequency range:
FM: 87.5 – 108 MHz
MW: 526.5 – 1606.5 kHz (Italy)
530 – 1605 kHz (Other countries)
LW: 153 – 255 kHz
SW1 : 4.750 – 5.060 MHz (60 meter band)
SW2 : 5.900 – 6.200 MHz (49 meter band)
SW3 : 7.100 – 7.350 MHz (41 meter band)
SW4 : 9.400 – 9.990 MHz (31 meter band)
SW5 : 11.600 – 12.100 MHz (25 meter band)
SW6 : 13.570 – 13.870 MHz (22 meter band)
SW7 : 15.100 – 15.800 MHz (19 meter band)
SW8 : 17.480 – 17.900 MHz (16 meter band)
SW9 : 21.450 – 21.850 MHz (13 meter band)
Intermediate frequency
FM: 10.7 MHz
MW: 455 kHz
Speaker
Approx. 10 cm (4 inches) dia., 8 Ω
Power output
430 mW(at 10 % harmonic distortion)
Output
◎ jack (minijack)
Power requirements
With the supplied AC power cord:
North and South American countries: 120 V AC, 60 Hz
Other countries : 220 – 230 V AC, 50 Hz
With four R6 (size AA) batteries: 6 V DC
Dimensions
Approx. 256 x 129 x 60.5 mm (w / h / d)
(10 1/8 × 5 1/8 × 2 1/2 inches)
incl. projecting parts and control with carrying handle pushed in.
Mass
Approx. 1030 g (2 lb 4 oz) incl. batteries
Supplied accessory
AC power cord (1)
Short wave guide (1)

Design and specifications are subject to change without notice.

Français

AVERTISSEMENT

Afin d'éviter tout risque d'incendie ou d'électrocution, ne pas exposer cet appareil à la pluie ou à l'humidité.

Afin d'éviter tout risque d'électrocution, garder le coffret fermé. Ne confier l'entretien de l'appareil qu'à un technicien qualifié.
N'installez pas l'appareil dans un espace restreint, comme une bibliothèque ou un meuble encastré.
Pour éviter tout risque d'incendie ou d'électrocution, ne posez pas de récipients remplis d'eau (ex. un vase) sur l'appareil.

Avant-propos

Merci d'avoir choisi ce récepteur mondial Sony! Il vous sera très utile et vous procurera de nombreuses heures d'écoute.
Avant la mise en service du récepteur, veuillez lire attentivement ce mode d'emploi et le conserver pour toute référence ultérieure.

Caractéristiques

- Deux sources d'alimentation: piles et courant secteur.
- Commande TONE pour régler le timbre avec précision.
- Indicateur TUNE qui s'allume pendant la réception d'une station.

Sélection de la source d'alimentation

Piles

Pour utiliser le récepteur sur les piles, ouvrez le couvercle qui se trouve dessous et installez quatre piles R6 (format AA) en respectant la polarité, puis refermez le couvercle.

Autonomie des piles

Les piles Sony R6 (format AA) SUM-3 durent environ 34 heures.

Remplacement des piles

Quand le son devient faible ou présente de la distorsion, remplacez toutes les piles par des neuves.

Remarque

Si vous ne comptez pas utiliser la radio pendant un certain temps, enlevez les piles pour éviter tout dommage dû à une fuite d'électrolyte et à la corrosion.

Courant secteur

Branchez le cordon d'alimentation secteur fourni sur la prise AC IN du récepteur et sur une prise murale.

Fonctionnement de la radio

1. Enclenchez l'interrupteur POWER (⏻) pour allumer la radio.
2. Sélectionnez une gamme et accordez une station avec la commande TUNING.
   L'indicateur TUNE (accord) s'allume quand une station est accordée.
3. Réglez le volume avec la commande VOL.
4. Réglez le timbre avec la commande TONE.
   Pour obtenir des aigus clairs, tournez la commande vers la droite.
   Pour accentuer les graves, tournez la commande vers la gauche.

- Pour éteindre la radio, désenclenchez l'interrupteur POWER (⏻).
- Pour une écoute individuelle, raccordez des écouteurs à la prise ◎.

Pour améliorer la réception radio

FM: Etendez l'antenne télescopique et réglez la longueur et l'angle pour améliorer la réception.
PO/GO (MW/LW): Etant donné que la réception est affectée par l'orientation du récepteur, faites pivoter le récepteur horizontalement pour améliorer la réception.
OC (SW): Etendez l'antenne télescopique verticalement.

Précautions

- Faites fonctionner le récepteur sur la source d'alimentation mentionnée dans les "Spécifications."
  Pour alimenter le récepteur sur piles, utilisez des piles R6 (format AA). Si vous alimentez le récepteur sur le courant secteur, vérifiez que la tension de fonctionnement est identique à celle du courant secteur local et utilisez uniquement le cordon d'alimentation secteur fourni, à l'exclusion de tout autre.
- Le récepteur n'est pas déconnecté de la source d'alimentation secteur tant qu'il reste branché sur la prise murale, même s'il est éteint.
- La plaque signalétique indiquant la tension de fonctionnement et autres informations électriques se trouve à l'arrière du récepteur.
- Ne laissez pas le récepteur près d'une source de chaleur, en plein soleil ou dans un endroit poussiéreux ou exposé à des chocs mécaniques.
- Si un solide ou un liquide pénétrait dans le récepteur, débranchez-le ou enlevez les piles et faites-le vérifier par un réparateur qualifié avant de le remettre en service.
- Dans un véhicule ou un immeuble, la réception peut être difficile ou parasitée. Essayez d'écouter près d'une fenêtre.
- Etant donné que le haut-parleur contient un aimant puissant, éloignez les cartes de crédit à code magnétique et les montres à ressort de la radio.
- Si le boîtier est sale, nettoyez-le avec un chiffon doux imprégné d'une solution savonneuse douce. Ne jamais utiliser de produits abrasifs ou de solvants chimiques car ils pourraient abîmer la finition.

Pour toute question ou problème concernant cet appareil, veuillez consulter votre revendeur Sony.

Spécifications

Plage de fréquence:
FM: 87,5 – 108 MHz
PO (MW): 526,5 – 1606,5 kHz (Italie)
530 – 1605 kHz (Autres pays)
GO (LW): 153 – 255 kHz
OC1 (SW1): 4,750 – 5,060 MHz (bande métrique 60)
OC2 (SW2): 5,900 – 6,200 MHz (bande métrique 49)
OC3 (SW3): 7,100 – 7,350 MHz (bande métrique 41)
OC4 (SW4): 9,400 – 9,990 MHz (bande métrique 31)
OC5 (SW5): 11,600 – 12,100 MHz (bande métrique 25)
OC6 (SW6): 13,570 – 13,870 MHz (bande métrique 22)
OC7 (SW7): 15,100 – 15,800 MHz (bande métrique 19)
OC8 (SW8): 17,480 – 17,900 MHz (bande métrique 16)
OC9 (SW9): 21,450 – 21,850 MHz (bande métrique 13)
Fréquence intermédiaire
FM: 10,7 MHz
PO (MW): 455 kHz
Haut-parleur
Env. 10 cm (4 pouces) diam., 8 Ω
Puissance de sortie
430 mW (à 10% de distorsion harmonique)
Sortie
Prise ◎ (miniprise)
Alimentation
Avec le cordon d'alimentation secteur fourni:
Amérique du Nord et du Sud: CA 120 V, 60 Hz
Autres pays: CA 220–230 V, 50 Hz
Avec quatre piles R6 (format AA): CC 6V
Dimensions
Env. 256 × 129 × 60,5 mm (l / h / p)
(10 1/8 × 5 1/8 × 2 1/2 pouces)
saillies et commandes comprises, avec la poignée rentrée.
Poids
Env. 1030 g (2 li. 4 on.), piles comprises
Accessoires fournis
Cordon d'alimentation secteur (1)
Guide des ondes courtes (1)

La conception et les spécifications peuvent être modifiées sans préavis.

Deutsch

Vorsicht

Um Feuergefahr und die Gefahr eines elektrischen Schlages zu vermeiden, darf das Gerät weder Regen noch Feuchtigkeit ausgesetzt werden.

Um einen elektrischen Schlag zu vermeiden, darf das Gehäuse nicht geöffnet werden. Überlassen Sie Wartungsarbeiten stets nur einem Fachmann.
Stellen Sie das Gerät nicht in einem geschlossenen Bücherregal, einem Einbauschrank u. ä. auf, wo eine ausreichende Belüftung nicht gegeben ist.
Um Feuergefahr und die Gefahr eines elektrischen Schlags zu vermeiden, stellen Sie keine Gefäße mit Flüssigkeiten darin, wie z. B. Vasen, auf das Gerät.

Vor dem Betrieb

Wir beglückwünschen Sie zum Kauf dieses Sony Weltempfängers und sind überzeugt, daß Sie lange Freude an diesem hochwertigen Gerät haben werden.
Bevor Sie das Gerät in Betrieb nehmen, lesen Sie diese Anleitung sorgfältig durch, und heben Sie sie zum späteren Nachschlagen gut auf.

Besondere Merkmale

- Zwei Stromversorgungsmöglichkeiten: Batterien und Stromnetz.
- TONE-Regler zur wunschgemäßen Klangeinstellung.
- TUNE-Anzeige zur Empfangskontrolle.

Stromversorgung

Batteriebetrieb

Öffnen Sie den Deckel an der Geräteunterseite, legen Sie vier Mignonzellen (R6, Größe AA) mit richtiger Polarität ein, und schließen Sie den Deckel wieder.

Batterie-Lebensdauer

Sony R6/AA-Batterien (SUM-3) halten ca. 34 Stunden.

Batteriewechsel

Wenn der Ton schwach oder verzerrt ist, wechseln Sie die Batterien aus.

Hinweis

Nehmen Sie bei längerer Nichtverwendung die Batterien heraus, um eine Beschädigung durch Auslaufen und Korrosion zu vermeiden.

Netzbetrieb

Schließen Sie das mitgelieferte Netzkabel an die AC IN-Buchse des Geräts und an eine Wandsteckdose an.

Betrieb

1. Drücken Sie den POWER-Schalter (⏻).
   zum Einschalten des Geräts.
2. Wählen Sie den Wellenbereich, und stimmen an TUNING auf den Sender ab.
   Bei Empfang eines Senders leuchtet die TUNE-Anzeige auf.
3. Stellen Sie an VOL die Lautstärke ein.
4. Stellen Sie an TONE den Klang ein.
   Zur Betonung der Höhen drehen Sie nach rechts.
   Zur Betonung der Bässe drehen Sie nach links.

- Zum Ausschalten des Radios rasten Sie den POWER-Schalter durch Drücken aus (⏻).
- Um zu hören, ohne andere zu stören, schließen Sie eine Ohrhören an die ◎-Buchse an.

Für optimalen Empfang

UKW (FM): Ziehen Sie die Teleskopantenne heraus, und stellen Sie die Länge und den Winkel auf optimalen Empfang ein.
MW/LW: In diesen Wellenbereichen arbeitet die eingebaute Ferritstabantenne. Drehen Sie das Gerät um die vertikale Achse, bis der Empfang optimal ist.
KW (SW): Stellen Sie die Teleskopantenne senkrecht.

Zur besonderen Beachtung

- Betreiben Sie das Gerät nur an der im Abschnitt „Technische Daten" angegebenen Stromquelle.
  Für Betrieb am Stromnetz schließen Sie das mitgelieferte Netzkabel an. Ein anderes Netzkabel darf nicht verwendet werden. Vergewissern Sie sich, daß die Betriebsspannung mit der örtlichen Netzspannung übereinstimmt.
- Das Gerät ist auch im ausgeschalteten Zustand nicht vollständig vom Stromnetz getrennt, solang das Netzkabel noch an einer Steckdose angeschlossen ist.
- Das Typenschild mit Angabe der Betriebsspannung usw. befindet sich an der Rückseite.
- Stellen Sie das Gerät nicht an einen Platz, an dem es Wärmequellen, Sonnenlicht, starker Staubentwicklung oder mechanischen Stößen ausgesetzt ist.
- Sollte ein fester Gegenstand oder Flüssigkeit in das Gerät gelangen, trennen Sie das Netzkabel ab bzw. nehmen Sie die Batterien heraus, und lassen Sie das Gerät von einem Fachmann überprüfen, bevor Sie es weiter verwenden.
- In Fahrzeugen oder Gebäuden ist der Empfang möglicherweise schwach oder gestört. Betreiben Sie das Gerät dann möglichst in der Nähe eines Fensters.
- Da der Lautsprecher mit einem starken Magneten arbeitet, müssen Kreditkarten mit Magnetcodierung und Uhren mit Federwerk vom Gerät ferngehalten werden.
- Wenn das Gehäuse verschmutzt ist, reinigen Sie es mit einem weichen, leicht mit mildem Haushaltsreiniger angefeuchteten Tuch. Scharfe Reiniger oder chemische Lösungsmittel dürfen nicht verwendet werden, da sie das Gehäuse angreifen.

Bei weiterführenden Fragen wenden Sie sich bitte an den nächsten Sony Händler.

Technische Daten

Empfangsbereich
UKW (FM): 87,5 – 108 MHz
MW: 526,5 – 1606,5 kHz (Italien)
530 – 1605 kHz (andere Länder)
LW: 153 – 255 kHz
KW1 (SW1): 4,750 – 5,060 MHz (60-Meterband)
KW2 (SW2): 5,900 – 6,200 MHz (49-Meterband)
KW3 (SW3): 7,100 – 7,350 MHz (41-Meterband)
KW4 (SW4): 9,400 – 9,990 MHz (31-Meterband)
KW5 (SW5): 11,600 – 12,100 MHz (25-Meterband)
KW6 (SW6): 13,570 – 13,870 MHz (22-Meterband)
KW7 (SW7): 15,100 – 15,800 MHz (19-Meterband)
KW8 (SW8): 17,480 – 17,900 MHz (16-Meterband)
KW9 (SW9): 21,450 – 21,850 MHz (13-Meterband)
Zwischenfrequenz
UKW (FM): 10,7 MHz
MW: 455 kHz
Lautsprecher
ca. 10 cm Durchmesser, 8 Ohm
Ausgangsleistung
430 mW (bei 10% Klirrgrad)
Ausgangsbuchse
◎-Minibuchse
Stromversorgung
Netzbetrieb: 120 V Wechselspannung, 60 Hz (Nord- und Süd-Amerika)
220–230 V Wechselspannung, 50 Hz (andere Länder)
Batteriebetrieb: vier R6/AA-Mignonzellen, 6 V Gleichspannung
Abmessungen
ca. 256 × 129 × 60,5 mm (B / H / T), einschl. vorspringender Teile und Bedienungselemente, Griff eingeklappt
Gewicht
ca. 1030 g, einschl. Batterien
Mitgelieferte Zubehör
Netzkabel (1)
Kurzwellenhandbuch (1)

Änderungen, die dem technischen Fortschritt dienen, bleiben vorbehalten.

Español

ADVERTENCIA

Para evitar incendios o el riesgo de electrocución, no exponga la unidad a la lluvia ni a la humedad.

Para evitar descargas eléctricas, no abra la unidad. En caso de avería solicite sólo los servicios de personal cualificado.
No sitúe el aparato en un espacio cerrado, como una estantería o un armario empotrado.
Para evitar el riesgo de incendio o electrocución, no coloque sobre el aparato objetos que contengan líquidos como, por ejemplo, un jarrón.

Antes de comenzar

Muchas gracias por la adquisición de este receptor de bandas mundiales. Este receptor de bandas mundiales muchas horas de servicio fiable y placer de escucha.
Antes de utilizar la unidad, lea detenidamente estas instrucciones y consérvelas para futuras referencias.

Particularidades

- Dos diferentes fuentes de alimentación: pilas y corriente de la red.
- Control TONE que facilita el ajuste preciso de tono.
- El indicador TUNE permanecerá encendido durante la radiorrecepción.

Fuentes de alimentación

Pilas

Para utilizar la unidad, abra la tapa de la parte inferior de la misma. Instale cuatro pilas R6 (tamaño AA) con la polaridad correcta, y cierre la tapa.

Duración de las pilas

Aprox. 34 horas utilizando pilas R6 (tamaño AA) SUM-3 Sony

Reemplazo de las pilas

Cuando el sonido se vuelva débil o distorsionado, reemplace todas las pilas por otras nuevas.

Nota

Cuando no vaya a utilizar la unidad durante mucho tiempo, extraiga las pilas para evitar el daño que podría causar el electrólito y la corrosión de las mismas.

Corriente de la red

Conecte el cable de alimentación de CA suministrado a la toma AC IN de la unidad, y enchúfelo a una toma de la red.

Radiorrecepción

1. Presione el interruptor POWER (⏻) para conectar la radio.
2. Seleccione la banda deseada, y sintonice la emisora con TUNING.
   Cuando se sintonice una emisora, se encenderá TUNE (indicador de sintonía).
3. Ajuste el volumen con VOL.
4. Utilizando TONE, ajuste el tono a su gusto.
   Para obtener agudos claros, gire TONE hacia la derecha. Para reforzar los graves hacia la izquierda.

- Para desconectar la radio, presione el interruptor POWER (⏻).
- Para escuchar en privado, conecte un auricular a la toma ◎.

Para mejorar la radiorrecepción

FM: Extienda la antena telescópica y ajuste la longitud y el ángulo para mejorar la recepción.
MW/LW: Como la recepción se ve afectada por la orientación de la radio, gírela horizontalmente hasta obtener la óptima recepción.
SW: Extienda verticalmente la antena telescópica.

Precauciones

- Haga funcionar la unidad con la fuente de alimentación indicada en "Especificaciones". Para alimentarla con pilas, utilice cuatro pilas R6 (tamaño AA). Para alimentarla con la corriente de la red, compruebe que la tensión de alimentación de la unidad sea idéntica a la de la red local y utilice el cable de alimentación de CA suministrado. No use ningún otro tipo.
- La unidad no se desconectará de la fuente de alimentación de CA (red) mientras esté enchufada en una toma de la red, incluso aunque la apague.
- La placa de características en la que se indica la tensión de alimentación, etc. se encuentra en la parte posterior exterior.
- No deje la unidad en lugares cercanos a fuentes térmicas, ni donde pueda quedar sometida a la luz solar directa, polvo excesivo o choques mecánicos.
- Si dentro de la unidad cae algún objeto sólido o líquido, desconecte el cable de alimentación de CA o extraiga las pilas, y haga que sea revisada por personal cualificado antes de reutilizarla.
- En vehículos y edificios, la radiorrecepción puede resultar difícil o ruidosa. Pruebe escuchando cerca de una ventana.
- Como el altavoz emplea un imán intenso, mantenga las tarjetas de crédito que empleen codificación magnética y los relojes de cuerda alejados de la unidad.
- Cuando se ensucie el exterior, límpielo con un paño suave humedecido en una solución poco concentrada de detergente.
  Nunca emplee limpiadores abrasivos ni disolventes químicos, ya que podría dañar el acabado.

Si tiene alguna pregunta o problema en relación con esta unidad, póngase en contacto con su proveedor Sony.

Especificaciones

Gama de frecuencias:
FM: 87,5 – 108 MHz
MW: 526,5 – 1606,5 kHz (Italia)
530 – 1605 kHz (otros países)
LW: 153 – 255 kHz
SW1 : 4,750 – 5,060 MHz (banda de 60 metros)
SW2 : 5,900 – 6,200 MHz (banda de 49 metros)
SW3 : 7,100 – 7,350 MHz (banda de 41 metros)
SW4 : 9,400 – 9,990 MHz (banda de 31 metros)
SW5 : 11,600 – 12,100 MHz (banda de 25 metros)
SW6 : 13,570 – 13,870 MHz (banda de 22 metros)
SW7 : 15,100 – 15,800 MHz (banda de 19 metros)
SW8 : 17,480 – 17,900 MHz (banda de 16 metros)
SW9 : 21,450 – 21,850 MHz (banda de 13 metros)
Frecuencia intermedia
FM: 10,7 MHz
MW: 455 kHz
Altavoz
Aprox. 10 cm de diá., 8 Ω
Potencia de salida
430 mW (al 10% de distorsión armónica)
Salida
Toma ◎ (minitoma)
Alimentación
Con el cable de alimentación de CA suministrado:
Países de Norte y Sudamérica: 120 V CA, 60 Hz
Otros países: 220–230 V CA, 50 Hz
Con cuatro pilas R6 (tamaño AA): 6 V CC
Dimensiones
Aprox. 256 × 129 × 60,5 mm (an / al / prf) incluyendo partes y controles salientes, con el asa de transporte plegada
Masa
Aprox. 1030 g incluyendo las pilas
Accesorios suministrados
Cable de alimentación de CA (1)
Guía de ondas cortas (1)

Diseño y especificaciones sujetos a cambio sin previo aviso.

Download from Www.Somanuals.com. All Manuals Search And Download.

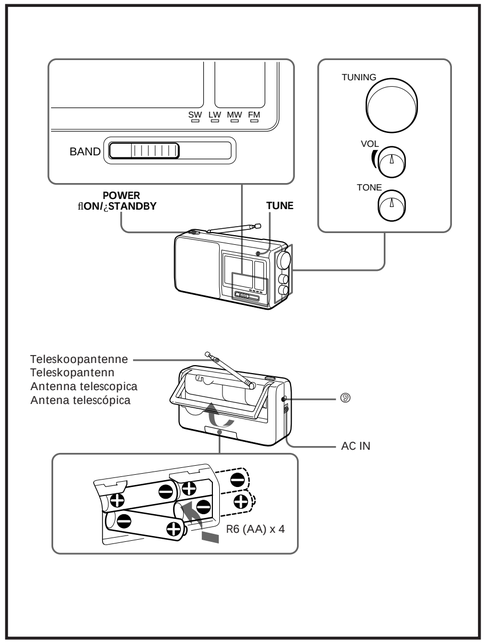

Nederlands

WAARSCHUWING

Stel het apparaat niet bloot aan regen of vocht, om gevaar van brand of een elektrische schok te voorkomen.

Open niet de behuizing, om gevaar van elektrische schokken te vermijden. Laat reparaties uitsluitend aan de erkende vakhandel over.
Installeer de apparatuur niet in een beperkte ruimte zoals een boekenrek of inbouwkast. Plaats geen met vloeistof gevulde voorwerpen zoals bijvoorbeeld een vaas op het toestel om elektrocutie of brand te voorkomen.

Alvorens u het apparaat in gebruik neemt

Onze hartelijke dank voor het aanschaffen van deze Sony wereldontvanger!
Dit apparaat zal u vele uren trouwe dienst bewijzen en veel luisterplezier verschaffen.
Lees, alvorens de radio in gebruik te nemen, de gebruiksaanwijzing aandachtig door en bewaar deze voor eventuele naslag.

Kenmerken

- Keuze uit twee stroombronnen: batterijen of netspanning.
- TONE regelaar om de klankkleur naar wens in te stellen.
- TUNE afstemlampje licht op tijdens radio-ontvangst.

Keuze van de stroombron

Batterijen

Open het deksel aan de onderzijde van het apparaat, plaats vier R6 (AA-formaat) batterijen met de + en – polen in de juiste richting en sluit het deksel.

Gebruiksduur van de batterijen
Met Sony SUM-3 R6-type (AA-formaat) batterijen:
ca. 34 uur

Vervangen van de batterijen
Wanneer het geluid zwak of vervormd begint te klinken, is het tijd alle batterijen door nieuwe te vervangen.

Opmerking
Wanneer u van plan bent de radio geruime tijd niet te gebruiken, dient u de batterijen er uit te verwijderen, om schade door eventueele batterijlekkage en corrosie te voorkomen.

Netspanning

Sluit het bijgeleverde netsnoer op de AC IN aansluiting van het apparaat aan en steek de stekker in het stopkontakt.

Bediening van de radio

1 Druk op de POWER schakelaar (⏏) om de radio in te schakelen.
2 Kies de gewenste afstemband en stem met de TUNING regelaar af op een radiozender.
Wanneer er naar behoren op een zender is afgestemd, licht het TUNE afstemlampje op.
3 Stel de geluidssterkte naar wens in met de VOL regelaar.
4 Stel de klankkleur naar wens in met de TONE regelaar.
Voor heldere hoge tonen draait u de regelaar naar rechts.
Voor stevige lage tonen draait u de regelaar naar links.

- Om de radio uit te schakelen, drukt u de POWER schakelaar in de uit-stand (Ⅱ).
- Om te luisteren zonder anderen te storen, sluit u een oortelefoon aan op de (🎧) stekkerbus.

Verbeteren van de radio-ontvangst
FM: Trek de teleskoopantenne uit en stel de lengte, richting en hoek in, waarbij de beste ontvangst wordt verkregen.
MG/LG (MW/LW): Aangezien de ontvangst beïnvloed wordt door de stand van de radio, dient u het apparaat in een horizontaal vlak te verdraaien om de stand voor de beste ontvangst te vinden.
KG (SW): Schuif de teleskoopantenne volledig uit en zet deze in vertikale stand.

Voorzorgsmaatregelen

- Gebruik het apparaat op stroomvoorziening zoals aangegeven onder Technische gegevens. Voor batterijvoeding gebruikt u vier stuks R6 (AA-formaat) batterijen.
Voor gebruik op netvoeding dient u te kontroleren of de bedrijfsspanning overeenkomt met het plaatselijke netspanningsvoltage, en dan gebruikt u uitsluitend het bijgeleverd netsnoer; gebruik geen ander type netsnoer.
- Zolang het netsnoer op het stopkontakt is aangesloten, blijft er spanning op het apparaat staan, zelfs nadat het apparaat is uitgeschakeld.
- Het naamplaatje waarop de bedrijfsspanning, e.d. wordt aangegeven, bevindt zich aan de achterkant van het apparaat.
- Laat het apparaat nooit liggen in de buurt van een warmtebron, zoals een kachel of verwarmingsradiator. Zorg er tevens voor dat het niet blootgesteld wordt aan direkt zonlicht, veel stof, regen of vocht, en mechanische schokken of trillingen.
- Mocht er vloeistof of een voorwerp in het apparaat terechtkomen, verwijder dan de batterijen en laat het apparaat eerst door een deskundige nakijken alvorens het weer in gebruik te nemen.
- Binnenshuis of in een voertuig kan de radio-ontvangst wel eens onduidelijk zijn of met storing gepaard gaan. Probeer dan of de ontvangst beter is in de buurt van een raam.
- Aangezien in de luidspreker een sterke magneet aanwezig is, dient u persoonlijke kredietkaarten met een magnetische codering en horloges met een mechanisch uurwerk uit de buurt van het apparaat te houden, om schade als gevolg van het magnetisch veld te voorkomen.
- Wanneer de buitenkant van het apparaat vuil is, kunt u deze reinigen met een zachte doek, licht bevochtigd met een milde vloeibare zeep. Gebruik nooit schuurmiddelen of chemische oplosmiddelen, aangezien deze de afwerking van het apparaat kunnen aantasten.

Mocht u vragen hebben of problemen met het apparaat, aarzel dan niet kontakt op te nemen met uw dichtstbijzijnde Sony handelaar.

Technische gegevens

Afstembereik:
FM: 87,5 – 108 MHz
MG (MW): 526,5 – 1606,5 kHz (Italië)
530 – 1605 kHz (Overige landen)
LG (LW): 153 – 255 kHz
KG1 (SW1): 4,750 – 5,060 MHz
(60 meterband)
KG2 (SW2): 5,900 – 6,200 MHz
(49 meterband)
KG3 (SW3): 7,100 – 7,350 MHz
(41 meterband)
KG4 (SW4): 9,400 – 9,990 MHz
(31 meterband)
KG5 (SW5): 11,600 – 12,100 MHz
(25 meterband)
KG6 (SW6): 13,570 – 13,870 MHz
(22 meterband)
KG7 (SW7): 15,100 – 15,800 MHz
(19 meterband)
KG8 (SW8): 17,480 – 17,900 MHz
(16 meterband)
KG9 (SW9): 21,450 – 21,850 MHz
(13 meterband)
Tussenfrekwenties
FM: 10,7 MHz
MG (MW): 455 kHz
Luidspreker
Ca. 10 cm doorsnede, 8 ohm
Uitgangsvermogen
430 mW (bij 10% harmonische vervorming)
Uitgangsaansluiting
(🎧) Oortelefoon-aansluiting
(ministekkerbus)
Stroomvoorziening
Met het bijgeleverd netsnoer:
Noord- en Zuid-Amerika: 120 V wisselstroom, 60 Hz
Overige landen: 220–230 V wisselstroom, 50 Hz
Met vier stuks R6 (AA-formaat) batterijen: 6 V gelijkstroom
Afmetingen (b/h/d)
Ca. 256 × 129 × 60,5 mm, inkl. uitstekende onderdelen en knoppen, met de draagbeugel ingeklapt.
Gewicht
Ca. 1030 gram, inkl. batterijen
Bijgeleverd toebehoren
Netsnoer (1)
Kortegolfgids (1)

Wijzigingen in ontwerp en technische gegevens voorbehouden, zonder kennisgeving.

Svenska

VARNING!

Utsätt inte radion för regn eller fukt för att undvika riskerna för brand och / eller elektriska stötar.

Öppna inte höljet. Det kan resultera i risk för elektriska stötar. Överlåt allt reparations- och underhållsarbete till fackkunniga tekniker.
Placera inte radion där det är för trångt, t.ex. i en bokhylla eller i en inbyggnadslåda.
Undvik risk för brand och elskador genom att inte placera vätskefyllda föremål på radion, t.ex. vaser och liknande.

Innan radion tas i bruk

Tack för inköpet av Sonys världsomfattande radio! Den världsomfattande radion har lång livslängd och kan därför ge dig många trevliga radiostunder i framtiden.
Läs noga igenom bruksanvisningen för att lära känna till radion och dess användning. Spara bruksanvisningen.

Egenskaper

- Val mellan två strömförsörjningssätt: batteridrift och nätdrift
- Reglaget TONE för styrning av tonklang, som underlättar fininställning av ljudkvalitet.
- Indikatorn TUNE för exakt stationsinställning, som lyser under pågående radiomottagning.

Val av önskat strömförsörjningssätt

Batteridrift

Öppna locket på radions undersida, sätt i fyra batterier R6 (storlek AA) med polerna vända åt korrekt håll och stäng locket igen. Radion är klar att användas.

Batteriernas livslängd
när radion drivs med Sonys batterier R6 (storlek AA) SUM-3:
ca. 34 timmar

När ska batterierna bytas ut?
Byt ut alla fyra batterier mot nya batterier så fort volymnivån sänks eller det uppstår distorsion.

OBS!
Ta ur batterierna, när radion inte ska användas under en längre tidsperiod, för att undvika skador på grund batteriläckage och korrosion.

Nätdrift

Anslut den ena kontakten på nätkabeln till nätintaget AC IN på denna radio och stickkontakten till ett nätuttag.

Radiomottagning

1 Tryck in strömbrytaren POWER i tillslaget läge (⏏) för att slå på strömmen.
2 Välj önskad våglängd och vrid på TUNING för att ställa in önskad station.
Indikatorn TUNE tänds efter att en station ställts in.
3 Vrid på VOL för att styra volymen till önskad nivå.
4 Vrid på TONE för att styra tonklangen.
Ren och tydlig diskantåtergivning: vrid åt höger.
Basförstärkning: vrid åt vänster.

- Tryck på strömbrytaren POWER för att slå av strömmen (Ⅱ).
- Ljudåtergiving via ansluten öronsnäcka: anslut öronsnäckan till uttaget (🎧) för öronsnäcka.

Tydligare radiomottagning
FM: dra ut teleskopantennen och justera dess längd, riktning och vinkel tills mottagningskvaliteten blir bästa möjliga.
MV/LV (MW/LW): vrid radion på det horisontella planet tills mottagningskvaliteten blir bästa möjliga. Radion har en inbyggd ferritstavantenn.
KV (SW): dra ut teleskopantennen och låt den stå i upprät ställning.

Att observera

- Driv radion på den spänningskälla som anges i Tekniska data.
Batteridrift: driv radion med fyra st. batterier R6 (storlek AA).
Nätdrift: kontrollera att märkspänningen stämmer överens med lokal nätspänning. Använd den medföljande nätkabeln för nätanslutning. Använd inte några andra typer av nätkablar.
- Nätströmtillförseln kopplas inte ur så länge stickkontakten sitter i ett nätuttag, inte ens när strömmen till radion slås av.
- Namnplåten, som anger märkspänningen och liknande märkuppgifter, finns på baksidan.
- Placera inte radion på en plats, där den utsätts för värme, solsken, damm och / eller mekaniska stötar.
- Dra ut stickkontakten ur nätuttaget eller ta ut batterierna ur batterifacket, om du skulle råka tappa någonting eller spilla vätska i radion. Låt en fackkunnig reparatör besiktiga radion innan den tas i bruk igen.
- Det kan uppstå störningar under pågående radiomottagning i fordon och byggnader. Lyssna då på radion nära ett fönster.
- En magnet med stark magnetfält används i den inbyggda högtalaren i denna radio. Låt inte kreditkort med magnetkodning eller fjäderuppdragna klockor ligga i radions närhet, på grund av att magneten kan bli orsak till skador på dem.
- Torka radion med en mjuk trasa, som fuktats i mild diskmedelslösning, för att rengöra den. Använd inte slipande rengöringsmedel eller kemiska lösningar. Det kan skada ytbehandlingen.

Rådfråga affären där radion köptes, eller Sonys representant, när det uppstår svårigheter eller du vill ställa frågor angående denna radio.

Tekniska data

Mottagningsområde:
FM: 87,5 – 108 MHz
MV (MW): 526,5 – 1.606,5 kHz (Italien)
530 – 1.605 kHz (övriga länder)
LV (LW): 153 – 255 kHz
KV1 (SW1): 4,750 – 5,060 MHz
(metervåglängd 60)
KV2 (SW2): 5,900 – 6,200 MHz
(metervåglängd 49)
KV3 (SW3): 7,100 – 7,350 MHz
(metervåglängd 41)
KV4 (SW4): 9,400 – 9,990 MHz
(metervåglängd 31)
KV5 (SW5): 11,600 – 12,100 MHz
(metervåglängd 25)
KV6 (SW6): 13,570 – 13,870 MHz
(metervåglängd 22)
KV7 (SW7): 15,100 – 15,800 MHz
(metervåglängd 19)
KV8 (SW8): 17,480 – 17,900 MHz
(metervåglängd 16)
KV9 (SW9): 21,450 – 21,850 MHz
(metervåglängd 13)
Mellanfrekvens
FM: 10,7 MHz
MV (MW): 455 kHz
Högtalare
ca. 10 cm i diam., 8 ohm
Uteffekt
430 mW (med 10% övertonsdistorsion)
Uttag
(🎧) för öronsnäcka (minijack)
Strömförsörjning
Med hjälp av medföljande nätkabel
Modellerna till länderna i Nord- och Sydamerika: 120 V / 60 Hz
Modellerna till övriga länder: 220–230 V / 50 Hz nätspänning
6 volts likströmsspänning med fyra st. batterier R6 (storlek AA)
Dimensioner
ca. 256 × 129 × 60,5 mm (b / h / d) inkl. utskjutande delar och reglage, med handtaget intryckt
Vikt
ca. 1.030 gram inkl. batteriet
Medföljande tillbehör
Nätkabel (1)
Handbok över våglängder (1)

Rätt till ändringar förbehålles.

Italiano

ATTENZIONE

Per evitare il pericolo di incendi o scosse elettriche, non esporre l'apparecchio alla pioggia o all'umidità.

Per evitare scosse elettriche, non aprire l'apparecchio. Per le riparazioni rivolgersi solo a personale qualificato.
Non installare l'apparecchio all'interno di spazi limitati, quali una libreria o un mobiletto.
Per evitare il rischio di incendi o scosse elettriche, non collocare oggetti contenenti liquidi, ad esempio vasi, sull'apparecchio.

Prima dell'uso

Grazie per aver scelto il ricevitore a bande mondiali Sony!
Il ricevitore a bande mondiali vi darà molte ore di prestazioni affidabili e di piacevole ascolto. Prima di usare l'apparecchio, leggere con attenzione queste istruzioni e conservarle per riferimenti futuri.

Caratteristiche

- Due diverse fonti di alimentazione: pile e corrente domestica.
- Il comando TONE facilita la regolazione precisa del tono.
- L'indicatore TUNE si illumina durante la ricezione di stazioni radio.

Scelta della fonte di alimentazione

Pile

Per usare l'apparecchio aprire il coperchio sul fondo e inserire quattro pile tipo R6 (formato AA) osservando la corretta polarità e quindi chiudere il coperchio.

Durata delle pile
Usando pile Sony tipo R6 (formato AA) SUM-3:
Circa 34 ore

Sostituzione delle pile
Quando il suono diventa debole o distorto, sostituire tutte le pile con altre nuove.

Nota
Quando si prevede di non usare l'apparecchio per un lungo periodo di tempo, estrarre le pile per evitare danni causati da perdite di fluido dalle pile e corrosioni.

Corrente domestica

Collegare un capo del cavo di alimentazione CA in dotazione alla presa AC IN dell'apparecchio e l'altro capo ad una presa a muro.

Uso della radio

1 Premere l'interruttore POWER (⏏) per accendere l'apparecchio.
2 Selezionare la banda desiderata e sintonizzare una stazione con TUNING.
L'indicatore TUNE (sintonia) si illumina quando una stazione viene sintonizzata.
3 Regolare il volume con VOL.
4 Regolare il tono secondo le proprie preferenze con TONE.
Per ottenere acuti chiari, girare verso destra.
Per rinforzare i bassi, girare verso sinistra.

- Per spegnere la radio, premere l'interruttore POWER (Ⅱ).
- Per l'ascolto in privato, collegare un auricolare alla presa (🎧).

Per migliorare la ricezione radio
FM: Estendere l'antenna telescopica e regolarne la lunghezza e l'orientamento in modo da ottenere la ricezione ottimale.
MW/LW: Poiché la ricezione è influenzata dall'orientamento della radio, ruotare orizzontalmente l'apparecchio in modo da ottenere la ricezione ottimale.
SW: Estendere verticalmente l'antenna telescopica.

Precauzioni

- Usare l'apparecchio con la fonte di alimentazione indicata in "Caratteristiche tecniche".
Per il funzionamento con le pile, usare quattro pile R6 (formato AA).
Per il funzionamento con la corrente domestica, controllare che la tensione operativa dell'apparecchio sia identica a quella della rete di alimentazione locale e usare il cavo di alimentazione CA in dotazione; non usare cavi di tipo diverso.
- L'apparecchio rimane collegato alla fonte di alimentazione CA (rete elettrica) fintanto che il cavo di alimentazione è inserito nella presa a muro, anche se l'apparecchio stesso è stato spento.
- La piastrina indicante la tensione operativa, ecc. si trova all'esterno sul retro.
- Non lasciare l'apparecchio nei pressi di fonti di calore, o in luoghi esposti a luce solare diretta, polvere eccessiva o scosse meccaniche.
- In caso di penetrazione di oggetti o liquidi all'interno dell'apparecchio, scollegare il cavo di alimentazione CA o estrarre le pile, e far controllare l'apparecchio da personale specializzato prima di usarlo nuovamente.
- All'interno di un veicolo o di edifici, la ricezione radio può essere difficile o disturbata. Provare ad ascoltare vicino ad una finestra.
- Poiché nel diffusore è stato incorporato un forte magnete, tenere carte di credito e altri oggetti a codificazione magnetica e orologi a carica manuale lontano dall'apparecchio.
- Quando il rivestimento si sporca, pulirlo con un panno morbido leggermente inumidito con una blanda soluzione detergente. Non usare pulitori abrasivi o solventi chimici perché potrebbero rovinare il rivestimento.

In caso di interrogativi o problemi riguardanti l'apparecchio, si prega di rivolgersi ad un rivenditore Sony.

Caratteristiche tecniche

Campo di frequenza
FM: 87,5 – 108 MHz
MW: 526,5 – 1606,5 kHz (Italia)
530 – 1605 kHz (altri paesi)
LW: 153 – 255 kHz
SW1 : 4,750 – 5,060 MHz (Banda 60 metri)
SW2 : 5,900 – 6,200 MHz (Banda 49 metri)
SW3 : 7,100 – 7,350 MHz (Banda 41 metri)
SW4 : 9,400 – 9,990 MHz (Banda 31 metri)
SW5 : 11,600 – 12,100 MHz (Banda 25 metri)
SW6 : 13,570 – 13,870 MHz (Banda 22 metri)
SW7 : 15,100 – 15,800 MHz (Banda 19 metri)
SW8 : 17,480 – 17,900 MHz (Banda 16 metri)
SW9 : 21,450 – 21,850 MHz (Banda 13 metri)
Frequenza intermedia
FM: 10,7 MHz
MW: 455 kHz
Diffusore
Circa 10 cm di diam., 8 Ω
Potenza di uscita
430 mW (a distorsione armonica del 10%)
Uscita
Presa auricolari (🎧) (minipresa)
Alimentazione
Con il cavo di alimentazione CA in dotazione:
Paesi dell'America del Nord e del Sud: 120 V CA, 60 Hz
Altri paesi: 220 – 230 V CA, 50 Hz
Con quattro pile R6 (formato AA): 6 V CC
Dimensioni
Circa 256 × 129 × 60,5 mm (l / a / p), inclusi comandi e parti sporgenti con la maniglia di trasporto inserita
Massa
Circa 1030 g, incluse le pile
Accessorio in dotazione
Cavo di alimentazione CA (1)
Guida alle onde corte (1)

Disegno e caratteristiche tecniche soggetti a modifiche senza preavviso.

Português

ADVERTÊNCIA

Para evitar o risco de incêndio ou de choque eléctrico, não exponha o aparelho à chuva nem à humidade.

Para evitar descargas eléctricas, não abra o aparelho. Solicite assistência somente a técnicos especializados.
Não instale o aparelho num espaço fechado, como uma estante ou um armário embutido.
Para evitar riscos de incêndio ou choque eléctrico não coloque objectos com líquidos, como jarras, em cima do aparelho.

Introdução

Receba os nossos agradecimentos pela aquisição do receptor de bandas mundial da Sony! O receptor de bandas mundial proporcionar-lhe-á muitas horas de audição prazerosa e desempenho de alta confiabilidade.
Antes de utilizar o aparelho, leia atentamente este manual de instruções e guarde-o para futuras consultas.

Características

- Duas diferentes fontes de alimentação: pilhas e tensão da rede CA.
- Controlo TONE que facilita o ajustamento da sintonia fina.
- Indicador TUNE que se acende durante a recepção do rádio.

Selecção da fonte de alimentação

Pilhas

Para utilizar o aparelho, abra a tampa na base do mesmo, instale quatro pilhas R6 (tamanho AA) observando a correspondência dos pólos e então feche a tampa.

Duração das pilhas
Com a utilização das pilhas Sony R6 (tamanho AA) SUM-3:
Aprox. 34 horas

Substituição das pilhas
Quando o som se tornar fraco ou distorcido, substitua todas as pilhas por outras novas.

Nota
Quando o aparelho não for ser utilizado por um longo período, retire as pilhas a fim de evitar avarias decorrentes de fugas do electrólito e posterior corrosão das pilhas.

Tensão da rede CA

Ligue o cabo de alimentação CA fornecido à tomada AC IN do aparelho e insira a sua ficha numa tomada da rede.

Funcionamento do rádio

1 Pressione o interruptor POWER (⏏) para ligar o aparelho.
2 Seleccione a banda desejada e sintonize uma estação com TUNING.
O indicador TUNE (de sintonização) acende-se quando uma estação é sintonizada.
3 Ajuste o volume com VOL.
4 Ajuste a tonalidade com TONE, de acordo com a sua preferência.
Para obter agudos cristalinos, gire-o para a direita.
Para reforçar os graves, gire-o para a esquerda.

- Para desligar o rádio, pressione o interruptor POWER (Ⅱ).
- Para a audição privada, ligue um par de auriculares à tomada (🎧).

Para aprimorar a recepção do rádio
FM: Estenda a antena telescópica e ajuste o comprimento e o ângulo para a melhor recepção.
MW/LW: Visto que a recepção é afectada pela orientação do rádio, gire o aparelho horizontalmente para uma recepção óptima.
SW: Estenda a antena telescópica verticalmente.

Precauções

- Faça funcionar o aparelho com a fonte de alimentação especificada em «Especificações». Para o funcionamento com pilhas, utilize quatro pilhas R6 (tamanho AA).
Para o funcionamento com CA, verifique se a voltagem de funcionamento do aparelho é idêntica à tensão da rede eléctrica local, e utilize o cabo de alimentação CA fornecido; não utilize nenhum outro tipo de cabo.
- O aparelho não estará desligado da rede CA enquanto permanecer ligado a uma tomada da rede, mesmo que o seu interruptor de alimentação tenha sido desactivado.
- A placa indicativa da voltagem de funcionamento, etc. está localizada na face posterior externa.
- Não deixe o aparelho nas proximidades de fontes de calor, ou sujeito à luz solar directa, poeira excessiva ou choques mecânicos.
- Se algum objecto sólido ou líquido cair dentro do aparelho, desligue o cabo de alimentação CA ou retire as pilhas e solicite uma averiguação técnica a pessoal qualificado antes de voltar a utilizar o aparelho.
- No interior de veículos ou edifícios, a recepção do rádio pode ser difícil ou ruidosa. Experimente a audição nas proximidades de uma janela.
- Visto que um forte íman é utilizado nos altifalantes, mantenha cartões de crédito pessoal com codificação magnética ou relógios a corda distantes do aparelho.
- Quando a superfície externa apresentar sujidades, limpe-a com um pano macio levemente humedecido com solução de detergente suave. Nunca utilize limpadores abrasivos ou solventes químicos, pois podem danificar o acabamento.

Caso surja alguma dúvida ou problema concernente a este aparelho, consulte o seu agente Sony mais próximo.

Especificações

Gama de frequências:
FM: 87,5 – 108 MHz
MW: 526,5 – 1,606,5 kHz (Itália)
530 – 1,605 kHz (outros países)
LW: 153 – 255 kHz
SW1 : 4,750 – 5,060 MHz (banda de 60 metros)
SW2 : 5,900 – 6,200 MHz (banda de 49 metros)
SW3 : 7,100 – 7,350 MHz (banda de 41 metros)
SW4 : 9,400 – 9,990 MHz (banda de 31 metros)
SW5 : 11,600 – 12,100 MHz (banda de 25 metros)
SW6 : 13,570 – 13,870 MHz (banda de 22 metros)
SW7 : 15,100 – 15,800 MHz (banda de 19 metros)
SW8 : 17,480 – 17,900 MHz (banda de 16 metros)
SW9 : 21,450 – 21,850 MHz (banda de 13 metros)
Frequência intermediária
FM: 10,7 MHz
MW: 455 kHz
Altifalantes
Aprox. 10 cm de diâm., 8 Ω
Potência de saída
430 mW (a 10% de distorção harmónica)
Saída
Tomada (🎧) (minitomada)
Alimentação
Com o cabo de alimentação CA fornecido:
Países norte e sul-americanos: 120 V CA, 60 Hz
Outros países: 220–230 V CA, 50 Hz
Com quatro pilhas R6 (tamanho AA): 6 V CC
Dimensões
Aprox. 256 × 129 × 60,5 mm (l / a / p), incluindo controlos e partes salientes, com a pega de transporte retraída
Peso
Aprox. 1030 g, incluindo as pilhas
Acessório fornecido
Cabo de alimentação CA (1)
Guia de Ondas Curtas (1)

Design e especificações sujeitos a alterações sem aviso prévio.

Download from Www.Somanuals.com. All Manuals Search And Download.

Free Manuals Download Website

http://myh66.com

http://usermanuals.us

http://www.somanuals.com

http://www.4manuals.cc

http://www.manual-lib.com

http://www.404manual.com

http://www.luxmanual.com

http://aubethermostatmanual.com

Golf course search by state

http://golfingnear.com

Email search by domain

http://emailbydomain.com

Auto manuals search

http://auto.somanuals.com

TV manuals search

http://tv.somanuals.com