SONY 2-631-986-03 (1)

ステレオマイクロホン
Stereo Microphone
Microphone stéréo
立体声麦克风

取扱説明書/Operating Instructions/Mode d'emploi/Bedienungsanleitung/Manual de instrucciones/Gebruiksaanwijzing/Bruksanvisning/Istruzioni per l'uso/Manual de instruções/ Руководство по использованию / 使用說明書 /使用说明书 / 작동 지침서 /تعليمات التشغيل

ECM-HST1

©2005 Sony Corporation Printed in Japan

お買い上げいただきありがとうございます。

⚠警告 電気製品は安全のための注意事項を守らないと、火災や人身事故になることがあります。

この取扱説明書には、事故を防ぐための重要な注意事項と製品の取り扱いかたを示しています。**この取扱説明書をよくお読みのうえ、**製品をお安いかけください。お読みになったあとは、いつでも見られるところにお保管してください。

Active InterfaceShoe

このマークの商品は、ソニー（株）のビデオ機器のアクティブインターフェースシューシステムに対応しています。このシステムを搭載したビデオ機器とアクセサリーを組み合わせることにより、目的に合わせた効果的な撮影が簡単に行えます。

http://www.sony.net/

eco info この説明書は、古紙 70%以上の再生紙と、VOC（揮発性有機化合物）ゼロ植物油型インキを使用しています。

Printed on 70% or more recycled paper using VOC (Volatile Organic Compound)-free vegetable oil based ink.

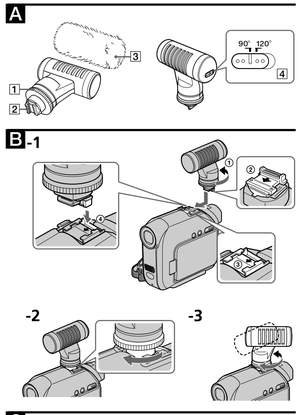

日本語

⚠警告 安全のために

ソニー製品は安全に充分配慮して設計されています。しかし、電気製品はすべて、まちがった使いかたをすると、火災やけがにあう人身事故になることがあり危険です。事故を防ぐために次のことを必ず守りてください。

- **安全のための注意事項を守る**
  ご「安全のために」の注意事項をよくお読みください。
- **故障したら使わない**
  動作がおかしくなったり、破損しているのに気づいたら、すぐにお買い上げ店またはテクニカルインフォメーションセンターに修理をご依頼ください。
- **万一、異常が起きたら**

異な音・においがしたら、煙が出たら	➡	① ビデオカメラから取りはずす ② お買い上げ店またはテクニカルインフォメーションセンターに修理を依頼する

警告表示の意味

取扱説明書および製品では、次のような表示をしています。表示の内容をよく理解してから本文をお読みください。

⚠警告 この表示の注意事項を守らないと、火災・感電などにより死亡や大けがなど人身事故の原因となります。

⚠注意 この表示の注意事項を守らないと、感電やその他の事故によりけがをしたり周辺の家財に損害を与えたりすることがあります。

注意を促す記号

火災 感電

行為を禁止する記号

禁止 分解禁止

⚠警告 火災 感電 下記の注意事項を守らないと、火災・感電により大けがの原因となります。

内部に水や異物を入れない
水や異物が入ると火災や感電の原因となります。万一、水や異物が入ったときは、すぐにスイッチを切り、お買い上げ店またはテクニカルインフォメーションセンターに相談ください。 禁止

濡れやほこり、油煙、湯気の多い場所や直射日光のあたる場所には置かない
故障の原因となります。 禁止

落としたりぶつけたりしない
故障の原因となります。 禁止

⚠注意 下記の注意事項を守らないと、けがをしたり周辺の家財に損害を与えることがあります。

内部を開けない
感電の原因となることがあります。
内部の点検や修理はお買い上げ店またはテクニカルインフォメーションセンターにご依頼ください。 分解禁止

主な特長

本機は、アクティブインターフェースシュー搭載のビデオカメラで使用できます。
詳しくは、お使いのビデオカメラの取扱説明書をご覧ください。
- MS（Mid-Side）ステレオ方式の採用により、臨場感あふれる録音ができます。
- 校音対策により指向性（音の広がり感）を90度と120度の2段階に切り換えることができます。

取り扱い上のご注意

- マイクロホンは精密機器です。落としたり、たたいたり、強い衝撃を与えないでください。
- 高温多湿の場所での使用、保存は避けてください。
- 使用中、マイクロホンを文スピーカーに近づけると、"ピー"という音が発生することがあります（ハウリング現象）。その場合は、マイクロホンとスピーカーの距離をできるだけ離すか、スピーカーの音量を下げてください。
- 使用中にマイクロホンに触れると、ノイズとして録音されてしまいます。髪の毛や帽子などが触れないようにご注意ください。
- 録音中に指向角を切り換えると、ノイズが入ることがあります。

各部の名称（イラストA**参照）**

1 **固定つまみ**
2 **シューコネクタ（端子部）**
3 **ウインドスクリーン**
マイクロホンに付て使用することにより、風や息が直接あたることに発生する "ポコポコ" という雑音を減らします。
ご注意
取れる特性上、起毛が抜けやすいので丁寧にお取り扱いください。また、水洗いはできません。濡れた場合はドライヤーで、手にされる程度の温度で丁寧に乾燥させてください。
4 **指向性角度切り換えスイッチ**
収音する対象により切り換えます。

90°	広がり感の少ない音源や遠くの音を収音するとき（会話やソロ演奏など）
120°	広がり感のある音源や近くの音を収音するとき（コンサートや演劇など）

上の表の内容は目安です。
お客様の好みに合わせて切り換えてください。

取り付けかた（イラストB**参照）**

1 本機の固定つまみが反時計方向に回りきっていることを確認する（イラスト**B**-1参照）。
2 本機の裏面にあるφ10穴とビデオカメラにあるφ10穴の方向を合わせる（イラスト**B**-1参照）。
3 本機のシューコネクタ（端子部）をビデオカメラ付属品にはめ込み、矢印Ⓐの方向にスライドさせる（イラスト**B**-1参照）。
4 固定つまみをカチッと音がするまで時計方向に回し固定させる（イラスト**B**-2参照）。
5 本機の正面を、被写体方向に回転させる。本機は180度以上回転します（イラスト**B**-3参照）。

取りはずすとき

1 固定つまみを反時計方向に回してゆるめる。
2 上から押しながら取り付けた方向と反対に引き出してします。

ご注意
本機が重し込みないときは、固定つまみをとまるまで反時計方向に回してください。固定ロックが解除されます。

保証書とアフターサービス

保証書
- この製品には保証書が添付されていますので、お買い上げの際、お受け取りください。
- 所定事項の記入および記載内容をお確かめのうえ、大切に保存してください。
- 保証期間は、お買い上げ日より1年間です。

アフターサービス
調子が悪いときはまずチェックを
この取扱説明書をもう一度ご覧になってお調べください。
それでも異合の思いのときは
テクニカルインフォメーションセンターにご相談ください。
保証期間中は
保証書の記載内容に基づいて修理させていただきます。詳しくは保証書をご覧ください。

主な仕様

方式	MS（Mid-Side）方式
周波数特性	150～10,000Hz
指向特性	90度と120度の2段切り換え（イラスト**C**参照）
使用温度	0℃～40℃
保存温度	－10℃～60℃
外形寸法	約32mm×74.2mm×66.5mm（最大突起部を除く）
重量	約47g
同梱物	ステレオマイクロホン（1）、ウインドスクリーン（1）、ポーチ（1）、印刷物一式

本機の仕様および外観は、改良のため予告なく変更することがありますが、ご了承ください。

お問い合わせ窓口のご案内	■テクニカルインフォメーションセンター ご使用上での不明点や技術的なご質問のご相談、および修理受付の窓口です。 製品の品質には万全を期しておりますが、万一不具合が生じた場合は、「テクニカルインフォメーションセンター」までご連絡ください。 修理に関するご案内をさせていただきます。また修理が必要な場合は、お客様のお手元で指定宅配便にて集荷にうかがいますので、まずお電話ください。
電話のおかけ間違いにご注意ください。	●ナビダイヤル：0570-00-0066 （全国どこからでも市内通話料でご利用いただけます） ●携帯電話・PHS　0466-38-0253 （ナビダイヤルがご利用できない場合はこちらをご利用ください） 受付時間：月～金曜日　午前9時～午後6時 土、日曜日、祝日　午前9時～午後5時 お電話されるお前に、本機の型名（ECM-HST1）をお知らせください。 よろ迅速な対応が可能になります。

ソニー株式会社 〒108-0075 東京都港区港南1-7-1

English

Before operating this unit, please read this manual thoroughly and retain it for future reference.

Disposal of Old Electrical & Electronic Equipment (Applicable in the European Union and other European countries with separate collection systems)
This symbol on the product or on its packaging indicates that this product shall not be treated as household waste. Instead it shall be handed over to the applicable collection point for the recycling of electrical and electronic equipment. By ensuring this product is disposed of correctly, you will help prevent potential negative consequences for the environment and human health, which could otherwise be caused by inappropriate waste handling of this product. The recycling of materials will help to conserve natural resources. For more detailed information about recycling of this product, please contact your local city office, your household waste disposal service or the shop where you purchased the product.

Features

This microphone is designed to be used with a camcorder equipped with the Active Interface Shoe. For details, refer to the operating instructions of your camcorder.
- The MS (Mid-Side) Stereo System enables a natural sound pick up, delivering a stereo sound image with superb clarity.
- The pickup pattern (affecting the soundstage width) can be set to 90° or 120° according to the sound source.

Precautions

- The microphone is very sensitive. Do not drop, knock, or subject it to excessive shock.
- Keep the microphone away from extremely high temperatures and humidity.
- If the microphone is placed near speakers, a howling effect (acoustic feedback) may occur. If this happens, place the microphone farther away from the speakers, or lower the volume of the speaker.
- If you touch the microphone during recording, noise will be recorded. Be careful not to touch the microphone, especially with your hair, head attire, etc.
- If you change the pickup pattern switch setting of the microphone during recording, noise may occur.

Identifying the parts (see illustration A)

1 **Lock knob**
2 **Shoe connector (terminal)**
3 **Wind screen**
Place on the microphone to reduce wind or breath/pop noise.
Note
Handle the wind screen carefully as the synthetic fur material is quite fragile. Do not wash the wind screen in water. If the wind screen gets wet, dry it carefully using a blow dryer set to medium heat (air flow should be warm on your hand, not hot).
4 **Pickup pattern switch**
Set according to the sound source.

90°	When picking up a sound with a narrow soundstage, or a distant sound (conversation, solo instruments, etc.)
120°	When picking up a sound with a wide soundstage, or a nearby sound (concert, theatrical performance, etc.)

Refer to the above table as a rough standard.
Choose the pickup pattern depending on your preference.

Attaching the microphone (see illustration B)

1 Ensure that the lock knob of the microphone is turned fully counterclockwise ① (see illustration **B**-1).
2 Orient the arrow on the bottom of the microphone ② to the arrow on your camcorder ③ (see illustration **B**-1).
3 Insert the shoe connector (terminal) of the microphone into the slot ④ on your camcorder, and then slide the microphone in the direction of the arrow ③ (see illustration **B**-1).
4 Turn the lock knob clockwise until it clicks (see illustration **B**-2).
5 Point the front of the microphone toward the subject. The microphone can be rotated more than 180 degrees (see illustration **B**-3).

To detach the microphone

1 Loosen the lock knob counterclockwise.
2 Press down the microphone and slide it in the opposite direction when attaching.

Note
If it is difficult to attach the microphone, turn the lock knob counterclockwise until it stops. The lock will be released.

Specifications

Type	MS (Mid-Side) stereo system
Frequency response	150 - 10,000 Hz
Pickup pattern	90° or 120°, 2-step switching (see illustration **C**)
Operating temperature	0 °C to 40 °C (32 °F to 104 °F)
Storage temperature	–10 °C to 60 °C (14 °F to 140 °F)
Dimensions	Approx. 32 mm × 74.2 mm × 66.5 mm (1 5/16 × 3 × 2 5/8 inches) (excluding projecting parts)
Mass	Approx. 47 g (1.7 oz)
Included items	Stereo microphone (1), Wind screen (1), Carrying pouch (1), Set of printed documentation

Design and specifications are subject to change without notice.

Active InterfaceShoe
This mark indicates the Active Interface Shoe System for use with Sony video products. Video components and accessories equipped with this system are designed to make effective recording simple.

Français

Avant d'utiliser cet appareil, veuillez lire attentivement ce manuel et conservez-le pour toute référence ultérieure.

Traitement des appareils électriques et électroniques en fin de vie (Applicable dans les pays de l'Union Européenne et aux autres pays européens disposant de systèmes de collecte sélective)
Ce symbole, apposé sur le produit ou sur son emballage, indique que ce produit ne doit pas être traité avec les déchets ménagers. Il doit être remis à un point de collecte approprié pour le recyclage des équipements électriques et électroniques. En s'assurant que ce produit est bien mis au rebus de manière appropriée, vous aiderez à prévenir les conséquences négatives potentielles pour l'environnement et la santé humaine. Le recyclage des matériaux aidera à conserver les ressources naturelles. Pour toute information supplémentaire au sujet du recyclage de ce produit, vous pouvez contacter votre municipalité, votre déchetterie ou le magasin où vous avez acheté le produit.

Caractéristiques

Ce microphone peut être utilisé avec un caméscope doté d'une griffe Active Interface Shoe. Pour plus de détails, reportez-vous au mode d'emploi de votre caméscope.
- Le système stéréo MS (Mid-Side) permet d'obtenir des prises de sons naturelles et une image stéréo sonore d'une extrême clarté.
- Le diagramme directionnel (conditionnant l'angle de prise du son) peut être réglé à 90° ou 120°, selon la source sonore.

Précautions

- Le microphone est conçu pour être fragile. Ne le laissez pas tomber, ne le cognez pas et ne le soumettez pas à un choc violent.
- N'exposez pas le microphone à des températures extrêmement élevées et à l'humidité.
- Si le microphone se trouve à proximité de haut-parleurs, un effet Larsen (rétroaction acoustique) peut se produire. Dans ce cas, éloignez le microphone des haut-parleurs ou diminuez le volume des haut-parleurs.
- Si vous touchez le microphone pendant un enregistrement, des parasites risquent d'être enregistrés. Veillez à ne pas toucher le microphone, par exemple avec les cheveux, un chapeau occasionnel. Achtes Sie darauf, das Mikrofon nicht zu berühren, insbesondere mit den Haaren, Schmuck usw.
- Dès que vous modifiez le réglage du commutateur du diagramme directionnel du microphone pendant un enregistrement.

Identification des pièces (voir l'illustration A)

1 **Bouton de verrouillage**
2 **Connecteur de la griffe (borne)**
3 **Bonnette anti-vent**
Placez-la sur le microphone pour réduire le bruit du vent ou de la respiration et le bruit de l'éjection.
Remarque
Manipulez la bonnette anti-vent avec précaution car la fourrure synthétique est relativement fragile. Ne lavez pas la bonnette anti-vent à l'eau. Si elle est mouillée, séchez-la soigneusement avec un sèche-cheveux diffusant une chaleur moyenne (le flux d'air sur votre main doit être chaud et non brûlant).
4 **Commutateur du diagramme directionnel**
Réglez-le en fonction de la source sonore.

90°	Pour capter un son étroit ou éloigné (conversation, solo d'instruments de musique, etc.)
120°	Pour capter un son large ou proche (concert, pièce de théâtre, etc.)

Reportez-vous au tableau ci-dessus pour obtenir les standards approximatifs.
Sélectionnez le diagramme directionnel de votre choix.

Fixation du microphone (voir l'illustration B)

1 Vérifiez que le bouton de verrouillage du microphone est complètement tourné dans le sens anti-horaire ① (voir l'illustration **B**-1).
2 Orientez la flèche située sous le microphone ② vers la flèche du caméscope ③ (voir l'illustration **B**-1).
3 Insérez le connecteur (la borne) de la griffe du microphone dans la fente ④ de votre caméscope, puis faites glisser le microphone dans le sens de la flèche ③ (voir l'illustration **B**-1).
4 Tournez le bouton de verrouillage dans le sens horaire, jusqu'à ce que vous entendiez un déclic (voir l'illustration **B**-2).
5 Orientez l'avant du microphone vers le sujet. Vous pouvez faire pivoter le microphone à plus de 180 degrés (voir l'illustration **B**-3).

Pour retirer le microphone

1 Desserrez le bouton de verrouillage en le tournant dans le sens anti-horaire.
2 Appuyez sur le microphone et faites-le glisser dans le sens inverse de celui de sa mise en place.

Remarque
S'il est difficile de mettre le microphone en place, tournez le bouton de verrouillage dans le sens anti-horaire, jusqu'à la butée. Il sera déverrouillé.

Spécifications

Type	Système stéréo MS (Mid-Side)
Réponse en fréquence	150 à 10 000 Hz
Diagramme directionnel	90°ou 120°, interrupteur à deux positions (voir l'illustration **C**)
Température de fonctionnement	0 °C à 40 °C (32 °F à 104 °F)
Température de stockage	– 10 °C à 60 °C (14 °F à 140 °F)
Dimensions	environ 32 mm × 74,2 mm ×66,5 mm (1 5/16 × 3 × 2 5/8 po.) (parties saillantes non comprises)
Poids	environ 47 g (1,7 on.)
Articles inclus	Microphone stéréo (1), bonnette anti-vent (1), étui de transport (1), jeu de documents imprimés

La conception et les spécifications sont sujettes à modification sans préavis.

Active InterfaceShoe
Ce label indique le système de griffe Active Interface Shoe conçu pour les produits vidéo Sony. Les composants vidéo et accessoires dotés de ce système permettent une prise de vue simple et efficace.

Deutsch

Lesen Sie diese Anleitung vor Inbetriebnahme des Geräts bitte genau durch und bewahren Sie sie zum späteren Nachschlagen sorgfältig auf.

Entsorgung von gebrauchten elektrischen und elektronischen Geräten (Anzuwenden in den Ländern der Europäischen Union und anderen europäischen Ländern mit einem separaten Sammelsystem für diese Geräte)
Das Symbol auf dem Produkt oder seiner Verpackung weist darauf hin, dass dieses Produkt nicht als normaler Haushaltsabfall zu behandeln ist, sondern an einer Annahmestelle für das Recycling von elektrischen und elektronischen Geräten abgegeben werden muss. Durch Ihren Beitrag zum korrekten Entsorgen dieses Produkts schützen Sie die Umwelt und die Gesundheit Ihrer Mitmenschen. Umwelt und Gesundheit werden durch falsches Entsorgen gefährdet. Materialrecycling hilft den Verbrauch von Rohstoffen zu verringern. Weitere Informationen über das Recycling dieses Produkts erhalten Sie von Ihrer Gemeinde, den kommunalen Entsorgungsbetrieben oder dem Geschäft, in dem Sie das Produkt gekauft haben.

Merkmale und Funktionen

Dieses Mikrofon wurde für die Verwendung mit einem Camcorder mit Active Interface Shoe konzipiert. Weitere Erläuterungen finden Sie in der Bedienungsanleitung zum Camcorder.
- Das MS-Stereosystem (Mitte-Seite) ermöglicht eine natürliche Tonaufnahme und erzeugt ein Stereoklangbild in außergewöhnlicher Qualität.
- Die Richtcharakteristik, die die Stereobasisbreite bestimmt, kann je nach Tonquelle auf 90° oder 120° eingestellt werden.

Sicherheitsmaßnahmen

- Das Mikrofon ist sehr empfindlich. Lassen Sie es nicht fallen und setzen Sie es keinen heftigen Stößen aus.
- Schützen Sie das Mikrofon vor extrem hohen Temperaturen und Feuchtigkeit.
- Wenn das Mikrofon in der Nähe von Lautsprechern verwendet wird, kann es zu einer akustischen Rückkopplung (Heulton) kommen. Stellen Sie das Mikrofon in einem solchen Fall weiter entfernt von den Lautsprechern auf. Oder verringern Sie die Lautstärke der Lautsprecher.
- Wenn Sie das Mikrofon während der Aufnahme berühren, werden Störgeräusche aufgezeichnet. Achten Sie darauf, das Mikrofon nicht zu berühren, insbesondere mit den Haaren, Schmuck usw.
- Wenn Sie den Schalter für die Richtcharakteristik des Mikrofons während der Aufnahme verstellen, kann es zu Störgeräuschen kommen.

Lage und Funktion der Teile und Bedienelemente (siehe Abbildung A)

1 **Sperrknopf**
2 **Schuhanschluss**
3 **Windschutz**
Zum Anbringen am Mikrofon, um Wind- oder Atemgeräusche usw. zu verringern.
Hinweis
Behandeln Sie den Windschutz mit Sorgfalt, da das Kunstfaserfell recht empfindlich ist. Waschen Sie den Windschutz nicht mit Wasser. Wenn der Windschutz nass geworden ist, trocknen Sie ihn sorgfältig mit einem Föhn auf mittlerer Heizstufe. Der Luftstrom sollte auf der Haut warm, aber nicht heiß zu spüren sein.
4 **Schalter für Richtcharakteristik**
Stellen Sie den Schalter je nach Tonquelle ein.

90°	Beim Aufnehmen von Tönen mit geringem Klangraum oder bei entfernter Tonquelle (Unterhaltung, Soloinstrumente usw.)
120°	Beim Aufnehmen von Tönen mit breitem Klangraum oder bei naher Tonquelle (Konzert, Theateraufführung usw.)

Die Tabelle oben bietet grobe Richtlinien.
Wählen Sie die Richtcharakteristik nach Bedarf aus.

Anbringen des Mikrofons (siehe Abbildung B)

1 Vergewissern Sie sich, dass der Sperrknopf am Mikrofon ganz gegen den Uhrzeigersinn gedreht ist ① (siehe Abbildung **B**-1).
2 Richten Sie den Pfeil an der Unterseite des Mikrofons ② an dem Pfeil am Camcorder ③ aus (siehe Abbildung **B**-1).
3 Setzen Sie den Schuhanschluss des Mikrofons in den Schlitz ④ am Camcorder ein und schieben Sie das Mikrofon in Richtung des Pfeils ③ (siehe Abbildung **B**-1).
4 Drehen Sie den Sperrknopf im Uhrzeigersinn, bis er mit einem Klicken einrastet (siehe Abbildung **B**-2).
5 Richten Sie die Vorderseite des Mikrofons auf das Motiv. Das Mikrofon lässt sich um mehr als 180 Grad drehen (siehe Abbildung **B**-3).

So nehmen Sie das Mikrofon ab

1 Lösen Sie den Sperrknopf gegen den Uhrzeigersinn.
2 Drücken Sie das Mikrofon nach unten und schieben Sie es in entgegengesetzter Richtung wie beim Anbringen.

Hinweis
Wenn sich das Mikrofon nur schwer anbringen lässt, drehen Sie den Sperrknopf bis zum Anschlag gegen den Uhrzeigersinn. Damit wird die Sperre aufgehoben.

Technische Daten

Typ	MS-Stereosystem (Mitte-Seite)
Frequenzgang	150 - 10.000 Hz
Richtcharakteristik	90° oder 120°, 2-Stufen-Schaltung (siehe Abbildung **C**)
Betriebstemperatur	0 °C bis 40 °C
Lagertemperatur	–10 °C bis 60 °C
Abmessungen	ca. 32 mm × 74,2 mm × 66,5 mm (ohne vorstehende Teile)
Gewicht	ca. 47 g
Mitgelieferter Zubehör	Stereomikrofon (1), Windschutz (1), Tragebeutel (1), Anleitungen

Änderungen, die dem technischen Fortschritt dienen, bleiben vorbehalten.

Active InterfaceShoe
Dieses Logo kennzeichnet das Active Interface Shoe-System für Videoprodukte von Sony. Mit diesem System ausgestattete Videogeräte und Zubehörteile machen effektive Aufnahmen denkbar einfach.

Español

Antes de utilizar esta unidad, lea este manual atentamente y consérvelo para consultarlo en el futuro.

Nombre del producto: Micrófono de sonido envolvente
Modelo: ECM-HST1

POR FAVOR LEA DETALLADAMENTE ESTE MANUAL DE INSTRUCCIONES ANTES DE CONECTAR Y OPERAR ESTE EQUIPO.

RECUERDE QUE UN MAL USO DE SU APARATO PODRÍA ANULAR LA GARANTÍA.

Tratamiento de los equipos eléctricos y electrónicos al final de su vida útil (Aplicable en la Unión Europea y en países europeos con sistemas de recogida selectiva de residuos)
Este símbolo en su equipo o su embalaje indica que el presente producto no puede ser tratado como residuos domésticos normales, sino que debe entregarse en el correspondiente punto de recogida de equipos eléctricos y electrónicos. Asegurándose de que este producto es desechado correctamente, Ud. está ayudando a prevenir las consecuencias negativas para el medio ambiente y la salud humana que podrían derivarse de la incorrecta manipulación de este producto. El reciclaje de materiales ayuda a conservar las reservas naturales. Para recibir información detallada sobre el reciclaje de este producto, por favor, contacte con su ayuntamiento, su punto de recogida más cercano o el distribuidor donde adquirió el producto.

Características

Este micrófono está diseñado para utilizarlo con una videocámara equipada con Active Interface Shoe. Para obtener información detallada, consulte el manual de instrucciones de la videocámara.
- El sistema estéreo MS (medio-lateral) permite la captación de sonido natural, ofreciendo una imagen con sonido estéreo de excelente calidad.
- Patrón de captación de sonido (que afecta a la longitud del mismo) ajustable a 90° o 120° en función de la fuente de sonido.

Precauciones

- El micrófono es muy sensible. No lo deje caer ni lo golpee o exponga a impactos fuertes.
- Mantenga el micrófono alejado de lugares con humedad y temperaturas muy altas.
- Es posible que se produzca un efecto de zumbido (reacción acústica) si coloca el micrófono cerca de altavoces. En tal caso, aléjelo de los altavoces o baje el volumen del altavoz.
- Si toca el micrófono durante la grabación, se grabará un ruido. Procure no tocar el micrófono, en especial con el pelo o atuendos de la cabeza, entre otros.
- Si cambia el ajuste del selector de patrón de captación de sonido del micrófono durante la grabación, es posible que se produzca ruido.

Identificación de los componentes (consulte la figura A)

1 **Mando de bloqueo**
2 **Conector de la zapata (terminal)**
3 **Espuma protectora**
Colóquela en el micrófono para atenuar los ruidos provocados por el viento o la respiración.
Nota
Manipule la espuma protectora con cuidado, ya que el material de piel sintética es bastante frágil. No lave la espuma protectora con agua. Si la espuma protectora se moja, séquela con cuidado utilizando un secador de pelo a temperatura media (debe notar en su mano el aire templado, no caliente).
4 **Interruptor de patrón de captación de sonido**
Ajústelo dependiendo de la fuente del sonido.

90°	Al captar un sonido de poca intensidad o distante (una conversación, el sonido de un solo instrumento, etc.)
120°	Al captar un sonido de mucha intensidad o cercano (un concierto, una representación teatral, etc.)

Consulte la tabla anterior para obtener un valor estándar aproximado.
Elija el patrón de captación de sonido que más se ajuste a sus preferencias.

Colocación del micrófono (consulte la figura B)

1 Asegúrese de que el mando de bloqueo del micrófono esté girado completamente hacia la izquierda① (consulte la figura **B**-1).
2 Oriente la flecha de la parte inferior del micrófono ② hacia la flecha de la videocámara ③ (consulte la figura **B**-1).
3 Inserte el conector de la zapata (terminal) del micrófono en la ranura ④ de la videocámara y, a continuación, deslice el micrófono en el sentido de la flecha ③ (consulte la figura **B**-1).
4 Gire el mando de bloqueo hacia la derecha hasta que oiga un clic (consulte la figura **B**-2).
5 Apunte la parte frontal del micrófono hacia el motivo. El micrófono puede girarse más de 180 grados (consulte la figura **B**-3).

Para retirar el micrófono

1 Gire el mando de bloqueo hacia la izquierda para aflojarlo.
2 Presione el micrófono hacia abajo y deslícelo en la dirección opuesta a la que siguió para colocarlo.

Nota
Si le resulta difícil colocar el micrófono, gire el mando de bloqueo hacia la izquierda hasta que se detenga. El mando se desbloqueará.

Especificaciones

Tipo	Sistema estéreo MS (medio-lateral)
Respuesta de frecuencia	De 150 a 10 000 Hz
Patrón de captación de sonido	90° o 120° interruptor de 2 pasos (consulte la figura **C**)
Temperatura de funcionamiento	De 0 °C a 40 °C
Temperatura de almacenamiento	De –10 °C a 60 °C
Dimensiones	32 mm × 74,2 mm × 66,5 mm aproximadamente (excluyendo partes salientes)
Peso	47 g aproximadamente
Elementos incluidos	Micrófono estéreo (1), espuma protectora (1), funda de transporte (1), juego de documentación impresa

El diseño y las especificaciones están sujetos a cambios sin previo aviso.

Active InterfaceShoe
Esta marca indica el sistema Active Interface Shoe, que deberá utilizarse con productos de vídeo Sony. Los componentes y los accesorios de vídeo provistos de este sistema se han diseñado para facilitar la grabación efectiva.

Nederlands

Voordat u het apparaat gebruikt, moet u deze gebruiksaanwijzing aandachtig doorlezen. Bewaar de gebruiksaanwijzing voor het geval u deze later als referentiemateriaal nodig hebt.

Verwijdering van Oude Elektrische en Elektronische Apparaten (Toepasbaar in de Europese Unie en andere Europese landen met gescheiden ophaalsystemen)
Het symbool op het product of op de verpakking wijst erop dat dit product niet als huishoudafval mag worden behandeld. Het moet echter naar een plaats worden gebracht waar elektrische en elektronische apparatuur wordt gerecycled. Als u ervoor zorgt dat dit product op de correcte manier wordt verwijderd, voorkomt u mogelijk voor mens en milieu negatieve gevolgen die zich zouden kunnen voordoen in geval van verkeerde afvalbehandeling. De recyclage van materialen draagt bij tot het vrijwaren van natuurlijke bronnen. Voor meer details in verband met het recycelen van dit product, neemt u het best contact op met de gemeentelijke instanties, het bedrijf of de dienst belast met de verwijdering van huishoudafval of de winkel waar u het product hebt gekocht.

Kenmerken

Deze microfoon is geschikt voor een camcorder met de Active Interface Shoe. Raadpleeg de gebruiksaanwijzing bij de camcorder voor meer informatie.
- Het MS (Mid-Side) Stereo System zorgt voor een natuurgetrouwe registratie van het geluid en levert een helder stereo-geluidsbeeld.
- Het registratiepatroon (dat de omvang van de opnamelocatie beinvloedt) kan worden ingesteld op 90° of 120°, afhankelijk van de geluidsbron.

Voorzorgsmaatregelen

- De microfoon is erg gevoelig. Laat de microfoon niet vallen, sla er niet tegen aan en laat er geen hard geluid ergens schokken.
- Houd de microfoon uit de buurt van zeer hoge temperaturen en luchtvochtigheid.
- Als de microfoon in de buurt van luidsprekers wordt geplaatst, kunt u een fluitende toon (akoestische feedback) horen. Als dit gebeurt, plaatst u de microfoon verder bij de luidsprekers vandaan of verlaagt u het volume van de luidsprekers.
- Als u de microfoon aanraakt tijdens de opname, wordt er ruis opgenomen. Wees voorzichtig dat u de microfoon niet aanraakt, vooral met uw haar, een hoed, enzovoort.
- Als u de schakelaar van het registratiepatroon van de microfoon omzet tijdens de opname, kan er ruis ontstaan.

Namen en functies van onderdelen (zie afbeelding A)

1 **Borgschroef**
2 **Schoenaansluiting**
3 **Windkap**
Plaats de windkap op de microfoon om ruis door wind of ademhaling te beperken.
Opmerking
Wees voorzichtig met de windkap, omdat de synthetische vacht erg kwetsbaar is. Maak de windkap niet schoon met water. Als de windkap nat wordt, moet u deze goed drogen met een haardroger die is ingesteld op een gemiddelde warmte (de luchtstroom moet warm zijn op uw hand, maar niet heet).
4 **Schakelaar voor geluidsregistratiepatroon**
Stel deze in op basis van de geluidsbron.

90°	Voor het opnemen van geluiden met een kleine opnamelocatie of geluiden op afstand (gesprekken, solo-instrumenten, enzovoort)
120°	Voor het opnemen van geluiden met een omvangrijke opnamelocatie of geluiden van dichtbij (concert, theatervoorstelling, enzovoort)

Raadpleeg de bovenstaande tabel als een gemiddelde.
Kies het gewenste geluidsregistratiepatroon.

De microfoon bevestigen (zie afbeelding B)

1 Zorg dat de borgschroef van de microfoon volledig linksom is gedraaid ① (zie afbeelding **B**-1).
2 Lijn de pijl aan de onderkant van de microfoon ② uit met de pijl op de camcorder ③ (zie afbeelding **B**-1).
3 Plaats de schoenaansluiting van de microfoon in de sleuf ④ van de camcorder en schuif de microfoon in de richting van de pijl ③ (zie afbeelding **B**-1).
4 Draai de borgschroef rechtsom tot deze vastklikt (zie afbeelding **B**-2).
5 Richt de voorkant van de microfoon naar het onderwerp. De microfoon kan meer dan 180 graden worden gedraaid (zie afbeelding **B**-3).

De microfoon verwijderen

1 Draai de borgschroef linksom los.
2 Druk op de microfoon en schuif deze in de tegenovergestelde richting als wanneer u de microfoon bevestigt.

Opmerking
Als het moeilijk is de microfoon te bevestigen, draait u de borgschroef zo ver mogelijk linksom. De borgschroef wordt ontgrendeld.

Technische gegevens

Type	MS (Mid-Side) stereosysteem
Frequentiebereik	150 - 10.000 Hz
Geluidsregistratiepatroon	90° of 120°, 2-stap schakelen (zie afbeelding **C**)
Werkingstemperatuur	0 °C tot 40 °C
Opslagtemperatuur	–10 °C tot 60 °C
Afmetingen	Ongeveer 32 mm × 74,2 mm × 66,5 mm (exclusief uitstekende delen)
Gewicht	Ongeveer 47 g
Bijgeleverd toebehoren	Stereo-microfoon (1), Windkap (1), Draagtas (1), Handleiding en documentatie

Wijzigingen in ontwerp en technische gegevens voorbehouden zonder voorafgaande kennisgeving.

Active InterfaceShoe
Dit teken duidt het systeem Active Interface Shoe aan dat wordt gebruikt voor Sony-videoproducten. Videocomponenten en accessoires die zijn uitgerust met dit systeem, zijn ontworpen om effectief opnemen te vereenvoudigen.

Svenska

Innan du använder enheten bör du läsa igenom bruksanvisningen. Spara den – du kan behöva den igen.

Omhändertagande av gamla elektriska och elektroniska produkter (Användbar i den Europeiska Unionen och andra Europeiska länder med separata insamlingssystem)
Symbolen på produkten eller emballaget anger att produkten inte får hanteras som hushållsavfall. Den skall i stället lämnas in på uppsamlingsplats för återvinning av el- och elektronikkomponenter. Genom att säkerställa att produkten hanteras på rätt sätt bidrar du till att förebygga eventuellt negativa miljö- och hälsoeffekter som kan uppstå om produkten kasseras som vanligt avfall. Återvinning av material hjälper till att bibehålla naturens resurser. För ytterligare upplysningar om återvinning bör du kontakta lokala myndigheter eller sophämtningstjänst eller affären där du köpte varan.

Funktioner

Den här mikrofonen är avsedd att användas med videokameror med aktiv tillbehörsko. Mer information finns i bruksanvisningen till videokameran.
- MS (MidSide)-stereosystemet ger en naturlig ljudupptagning i stereo med utmärkt ljudkvalitet.
- Upptagningsvinkeln (påverkar ljudbildens bredd) kan ställas in på antingen 90° eller 120° beroende på den ljudkälla du vill spela in.

Försiktighetsåtgärder

- Mikrofonen är mycket känslig. Tappa den inte, knacka inte på den och utsätt den inte för stötar.
- Utsätt inte mikrofonen för extremt höga temperaturer eller hög fuktighet.
- Om mikrofonen placeras nära högtalare kan ihållad ett ylande ljud uppstå (akustisk rundgång). Om du råkar ut för det här flyttar du mikrofonen längre bort från högtalarna. Du kan också prova att sänka ljudet från högtalarna.
- Om du rör mikrofonen under inspelning kommer du att få med störande ljud i inspelningen. Se till så att du inte kommer åt mikrofonen. Se särskilt upp med håret, huvudbonader och liknande.
- Om du under inspelning använder mikrofonens omkopplare för att ändra upptagningsvinkeln kan du få med ljudstörningar i inspelningen.

Identifiering av delar och kontroller (se ill. A)

1 **Låsratt**
2 **Anslutning för tillbehörssko (terminal)**
3 **Puffskydd**
Sätt puffskyddet på mikrofonen om du vill minska ljudet från blåsten eller det andningsljud/pufljud som kan uppstå när man pratar.
Obs!
Hantera puffskyddet varsamt eftersom det syntetiska pälsmaterialet är ganska ömtåligt. Tvätta inte puffskyddet med vatten. Om puffskyddet skulle bli vått torkar du det försiktigt med en hårtork ställd på medelvärme (luften ska känns varm, men inte het när du känner efter med handen).
4 **Omkopplare för upptagningsvinkel**
Anpassa positionen efter ljudkällan.

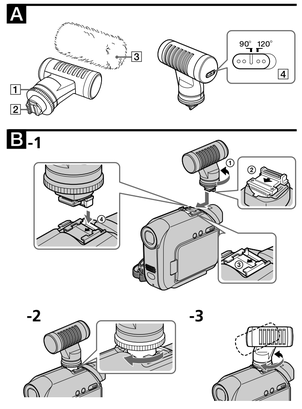

Italiano

Prima di utilizzare l'apparecchio, leggere attentamente il manuale e conservarlo per eventuali riferimenti futuri.

Trattamento del dispositivo elettrico od elettronico a fine vita (Applicabile in tutti i paesi dell'Unione Europea e en quelli con sistema di raccolta differenziata)
Questo simbolo sul prodotto o sulla confezione indica che il prodotto non deve essere considerato come un normale rifiuto domestico, ma deve invece essere consegnato ad un punto di raccolta appropriato per il riciclo di apparecchi elettrici ed elettronici. Assicurandovi che questo prodotto sia smaltito correttamente, voi contribuirete a prevenire potenziali conseguenze negative per l'ambiente e per la salute che potrebbero altrimenti essere causate dal suo smaltimento inadeguato. Il riciclaggio dei materiali aiuta a conservare le risorse naturali. Per informazioni più dettagliate circa il riciclaggio di questo prodotto, potete contattare l'ufficio comunale, il servizio locale di smaltimento rifiuti oppure il negozio dove l'avete acquistato.

Caratteristiche

Questo microfono è stato progettato per essere utilizzato con una videocamera dotata del sistema Active Interface Shoe. Per ulteriori informazioni, consultare le Istruzioni per l'uso della videocamera.

- Il sistema stereo MS (Mid-Side) consente di cogliere l'audio in modo naturale e di fornire un'immagine audio stereo di nitidezza superiore.
- Il modello di cattura (che influisce sull'ampiezza dell'effetto sonoro) può essere impostato su 90° o 120°, in base alla sorgente audio.

Precauzioni

- Il presente microfono è estremamente sensibile. Non lasciarlo cadere, batterlo o sottoporlo a vibrazioni eccessive.
- Non sottoporre il microfono a temperature ed umidità eccessivamente elevate.
- Se il microfono si trova in prossimità di diffusori, è possibile che si verifichino disturbi (feedback). In tal caso, allontanare il microfono dai diffusori oppure abbassare il volume dei diffusori.
- Se durante la registrazione il microfono viene toccato, è possibile che vengano registrati dei disturbi. Prestare attenzione a non toccare il microfono, in particolar modo con i capelli, con cappelli e così via.
- Se durante la registrazione viene modificata l'impostazione dell'interruttore del modello di cattura del microfono, è possibile che si verifichino eventuali disturbi.

Identificazione delle parti (vedere la figura A)

1 **Manopola di bloccaggio**

2 **Connettore dell'attacco (terminale)**

3 **Protezione anti-vento**
Collocare la protezione sul microfono per ridurre i disturbi causati dal vento o dal respiro.

Nota
Maneggiare la protezione anti-vento con cura, poiché il materiale sintetico è piuttosto delicato. Non bagnare la protezione anti-vento. Se dovesse bagnarsi, asciugarla con cura utilizzando un asciugacapelli impostato su un valore medio (verificare con la mano che il getto d'aria non sia eccessivamente caldo).

4 **Interruttore modello di cattura**
Impostare in base alla sorgente audio.

90°	Durante la cattura di un suono con un effetto sonoro ristretto o di un suono distante (conversazioni, assoli strumentali e così via)
120°	Durante la cattura di un suono con un effetto sonoro ampio o di un suono vicino (concerti, spettacoli teatrali e così via)

Per uno standard approssimativo, fare riferimento alla tabella indicata.
Selezionare il modello di cattura desiderato in base alle proprie esigenze.

Collegamento del microfono (vedere la figura B)

1 Verificare che la manopola di bloccaggio del microfono sia ruotata completamente in senso antiorario (vedere la figura B-1).
2 Allineare la freccia nella parte inferiore del microfono ② con la freccia presente sulla videocamera ③ (vedere la figura B-1).
3 Inserire il connettore dell'attacco (terminale) del microfono nell'alloggiamento ④ sulla videocamera, quindi fare scorrere il microfono in direzione della freccia ⑤ (vedere la figura B-1).
4 Ruotare la manopola di bloccaggio in senso orario fino ad udire uno scatto (vedere la figura B-2).
5 Puntare la parte anteriore del microfono in direzione del soggetto. Il microfono può essere ruotato di oltre 180 gradi (vedere la figura B-3).

Per rimuovere il microfono

1 Ruotare la manopola di bloccaggio in senso antiorario per allentarla.
2 Premere il microfono, quindi farlo scorrere nella direzione opposta rispetto al relativo collegamento.

Nota
In caso di problemi durante il collegamento del microfono, ruotare la manopola di bloccaggio in senso antiorario fino a quando non si arresta. In questo modo, viene rilasciato il blocco.

Caratteristiche tecniche

Tipo	Sistema stereo MS (Mid-Side)
Risposta in frequenza	150 - 10.000 Hz
Modello di cattura	90° o 120°, selezione di 2 punti (vedere al figura C)
Temperatura di utilizzo	da 0 °C a 40 °C
Temperatura di deposito	da –10 °C a 60 °C
Dimensioni	Circa 32 mm × 74,2 mm × 66,5 mm (escluse le parti sporgenti)
Peso	Circa 47 g
Accessori inclusi	Microfono stereo (1), Protezione anti-vento (1), Custodia di trasporto (1), Corredo di documentazione stampata

Il design e le caratteristiche tecniche sono soggetti a modifiche senza preavviso.

Active Interface Shoe
Questo simbolo indica il sistema Active Interface Shoe System progettato per essere utilizzato con i prodotti video Sony. Gli apparecchi video e gli accessori dotati di questo sistema sono stati appositamente ideati per semplificare la realizzazione di registrazioni di qualità.

Português

Antes de utilizar este aparelho, leia este manual até ao fim e guarde-o para consultas futuras.

Tratamento de Equipamentos Eléctricos e Electrónicos no final da sua vida útil (Aplicável na União Europeia e em países Europeus com sistemas de recolha selectiva de resíduos)
Este símbolo, colocado no produto ou na sua embalagem, indica que este não deve ser tratado como resíduo urbano indiferenciado. Deve sim ser colocado num ponto de recolha destinado a resíduos de equipamentos eléctricos e electrónicos. Assegurando-se que este produto é correctamente depositado, irá prevenir potenciais consequências negativas para o ambiente bem como para a saúde, que de outra forma poderiam ocorrer pelo mau manuseamento destes produtos. A reciclagem dos materiais contribuirá para a conservação dos recursos naturais. Para obter informação mais detalhada sobre a reciclagem deste produto, por favor contacte o município onde reside, os serviços de recolha de resíduos da sua área ou a loja onde adquiriu o produto.

Características

Pode montar este microfone numa câmara de vídeo com a Active Interface Shoe. Para obter mais informações, consulte o manual de instruções da câmara de vídeo.

- O sistema estéreo MS (Mid-Side) permite captar um som natural, fornecendo uma imagem de som estéreo de grande nitidez.
- O padrão de captação (que afecta a amplitude do som) pode ser programado para 90° ou 120° em função da fonte de som.

Precauções

- O microfone é muito sensível. Não o deixe cair nem o sujeite a choques excessivos.
- Não use o microfone em locais muito húmidos e com temperaturas extremamente elevadas.
- Se colocar o microfone perto de altifalantes, pode ouvir um som agudo (feedback acústico). Se isso acontecer, afaste o microfone o máximo possível dos altifalantes ou baixe o volume destes últimos.
- Se tocar no microfone durante a gravação, o ruído fica gravado. Cuidado para não tocar no microfone, especialmente com o cabelo, acessórios para o cabelo, etc.
- Se mudar a programação do interruptor do padrão de captação do microfone durante a gravação, pode provocar ruído.

Identificar as peças (consulte a ilustração A)

1 **Botão de bloqueio**

2 **Conector (terminal) da base**

3 **Protecção contra o vento**
Coloque-a sobre o microfone de maneira a reduzir o ruído do vento e da respiração.

Nota
Pegue na protecção contra o vento com cuidado, pois a pele sintética é bastante frágil. Não lave a protecção contra o vento com água. Se a protecção contra o vento se molhar, seque-a com cuidado com um secador regulado para medio (o ar deve ser quente, mas sem queimar).

4 **Interruptor do padrão de captação**
Coloque-o numa das posições em função da fonte de som.

90°	Se captar um som com uma amplitude reduzida, ou um som distante (conversa, instrumentos a solo, etc.)
120°	Se captar um som com uma grande amplitude, ou um som próximo (concerto, teatro, etc.)

Consulte os valores aproximados na tabela acima.
Escolha o padrão de captação de acordo com a sua preferência.

Montar o microfone (consulte a ilustração B)

1 Rode totalmente o botão de bloqueio do microfone no sentido contrário ao dos ponteiros do relógio ① (consulte a ilustração B-1).
2 Junte a seta existente na parte inferior do microfone ② à seta existente na câmara de vídeo ③ (consulte a ilustração B-1).
3 Introduza o conector (terminal) da base do microfone na ranhura ④ da câmara de vídeo e faça deslizar o microfone na direcção indicada pela seta ⑤ (consulte a ilustração B-1).
4 Rode o botão de bloqueio no sentido dos ponteiros do relógio até ouvir um estalido (consulte a ilustração B-2).
5 Aponte a parte da frente do microfone para o motivo. É possível rodar o microfone a mais de 180 graus (consulte a ilustração B-3).

Para desmontar o microfone

1 Desaperte o botão de bloqueio no sentido contrário ao dos ponteiros do relógio.
2 Faça pressão no microfone e faça-o deslizar na direcção oposta à montagem.

Nota
Se tiver dificuldades em montar o microfone, rode totalmente o botão de bloqueio no sentido contrário ao dos ponteiros do relógio. Deste modo, cancela o bloqueio.

Especificações

Tipo	Sistema estéreo MS (Mid-Side)
Resposta em frequência	150 - 10.000 Hz
Padrão de captação	90° ou 120°, alternar em 2 passos (consulte a ilustração C)
Temperatura de funcionamento	0 °C a 40 °C
Temperatura de armazenamento	–10 °C a 60 °C
Dimensões	Aprox. 32 mm × 74,2 mm × 66,5 mm (excluindo as peças salientes)
Peso	Aprox. 47 g
Itens incluídos	Microfone Estéreo (1), Protecção contra o vento (1), Bolsa de transporte (1), Documentos impressos

O design e as especificações estão sujeitos a alterações sem aviso prévio.

Active Interface Shoe
Esta marca indica a utilização do sistema Active Interface Shoe com produtos de vídeo da Sony. Os acessórios e componentes de vídeo deste sistema destinam-se a simplificar a gravação eficiente.

Русский

Перед началом эксплуатации этого устройства внимательно ознакомьтесь с данной инструкцией и храните ее под рукой на случай, если она вам понадобится.

Утилизация электрического и электронного оборудования (директива применяется в странах Евросоюза и других европейских странах, где действуют системы раздельного сбора отходов)
Данный знак на устройстве или его упаковке обозначает, что данное устройство нельзя утилизировать вместе с прочими бытовыми отходами. Его следует сдать в соответствующий приемный пункт переработки электрического и электронного оборудования. Неправильная утилизация данного изделия может привести к потенциально негативному влиянию на окружающую среду и здоровье людей, поэтому для предотвращения подобных последствий необходимо выполнить специальные требования по утилизации этого изделия. Переработка данных материалов поможет сохранить природные ресурсы. Для получения более подробной информации о переработке этого изделия обратитесь в местные органы городского управления, службу сбора бытовых отходов или в магазин, где было приобретено изделие.

Характеристики

Этот микрофон предназначен для использования совместно с видеокамерой, оснащенной держателем для установки принадлежностей. Подробные сведения см. в инструкциях по эксплуатации видеокамеры.

- Стереосистема типа MS (Mid-Side) обеспечивает снятие естественного звука, что обеспечивает стереозвучание высокого качества.
- Для режима звукоснимателя (влияющего на ширину звукового поля) можно быть установлено значение 90∞ или 120∞ в зависимости от источника звука.

Меры предосторожности

- Микрофон - это очень чувствительное устройство. Не роняйте, не ударяйте и не допускайте сильных толчков и вибраций.
- Не подвергайте микрофон воздействию высоких температур и влажности.
- Если микрофон находится рядом с громкоговорителями, может возникать эффект акустической обратной связи. В этом случае разместите микрофон подальше от громкоговорителей или уменьшите их громкость.
- При прикосновении к микрофону во время записи будет записан шум. Не прикасайтесь к микрофону, в особенности волосами, головным убором и т.д.
- При изменении положения переключателя режима звукоснимателя во время записи может возникнуть шум.

Обозначение частей (см. рисунок A)

1 **Фиксатор**

2 **Разъем держателя (терминал)**

3 **Ветровой экран**
Прикрепляется к микрофону, чтобы уменьшить шум ветра, дыхания или резких звуков.

Примечание
Осторожно обращайтесь с ветровым экраном, так как искусственный мех является очень непрочным материалом. Не мойте ветровой экран в воде. Если ветровой экран намокнет, тщательно просушите его с помощью фена, установленного в режим среднего или умеренного нагрева (поток воздуха должен быть теплым, но не горячим для руки).

4 **Переключатель режима звукоснимателя**
Установите в соответствии с источником звука.

90°	При снятии звука с узким звуковым полем или источником звука, расположенном на большом расстоянии (диалог, отдельные инструменты и т.д.)
120°	При снятии звука с широким звуковым полем или источником звука, расположенном на небольшом расстоянии (концерт, театральное представление и т.д.)

Приблизительные стандарты можно найти в таблице выше.
Выберите режим звукоснимателя в соответствии со своими предпочтениями.

Подсоединение микрофона (см. рисунок B)

1 Убедитесь, что фиксатор микрофона повернут против часовой стрелки ① до упора (см. рисунок B-1).
2 Совместите стрелку в нижней части микрофона ② со стрелкой на видеокамере ③ (см. рисунок B-1).
3 Вставьте разъем держателя (терминал) микрофона в отверстие видеокамеры ④, затем передвиньте микрофон в направлении, указанном стрелкой ⑤ (см. рисунок B-1).
4 Поверните фиксатор по часовой стрелке до щелчка (см. рисунок B-2).
5 Направьте переднюю часть микрофона на источник звука. Микрофон можно поворачивать более чем на 180 градусов (см. рисунок B-3).

Снятие микрофона

1 Отверните фиксатор против часовой стрелки.
2 Нажмите на микрофон и передвиньте его в направлении, обратном направлению при установке.

Примечание
Если установка микрофона вызывает затруднение, поверните фиксатор против часовой стрелки до упора. Блокировка будет ослаблена.

Технические характеристики

Тип	Стереосистема типа MS (Mid-Side)
Диапазон частот	150 - 10000 Гц
Режим звукоснимателя	90° или 120°, 2-ступенчатый переключатель (см. рис. C)
Рабочая температура	от 0°C до 40°C
Температура хранения	от –10°C до 60°C
Размеры	Прибл. 32 мм × 74,2 мм × 66,5 мм (не включая выступающие части)
Масса	Прибл. 47 г
Комплектность поставки	Стереомикрофон (1), Ветровой экран (1), Пакет для переноски (1), Набор печатной документации

Конструкция и характеристики могут измениться без предварительного уведомления.

Active Interface Shoe
Эта метка указывает на то, что система держателя для установки принадлежностей может быть использована с видеооборудованием фирмы Sony. Видеоаппаратура и принадлежности, оснащенные этой системой, предназначены для того, чтобы вы могли легко создать эффективную запись.

Изготовитель: Сони Корпорейшн
Адрес: 1-7-1 Конан,
Минато-ку, Токио 108-0075, Япония
Страна-производитель: Япония

中文（繁）

操作本裝置之前，請通讀本手冊並將其保留以備將來參考。

功能

本麥克風是專爲配備一個與攝影機相容的有源接口熱靴的攝像機而設計。詳細說明，請參閱您攝像機的使用說明書。

- MS（Mid-Side）立體聲系統能拾取自然聲響，傳送超清晰的立體聲影像。
- 可根據聲源設置拾音模式（影響音場寬度）至 90° 或 120°。

注意事項

- 此麥克風很容易損壞。切勿跌落、敲擊或受到強烈震動。
- 將麥克風遠離極端高溫或潮濕的地方。
- 如果麥克風放置於揚聲器旁，則可能產生嘯叫聲（聲學反饋）。如果發生此情況，請將麥克風放置在距揚聲器更遠處，或者降低揚聲器音量。
- 如果在錄音過程中按觸麥克風，則將錄下噪音。請小心，切勿按觸麥克風，特別是您的頭髮、頭飾等。
- 如果在錄音時改變麥克風拾音模式開關的設置，就可能產生噪音。

識別部件 （參見圖 A）

1 **鎖扣旋鈕**

2 **熱靴連接器（端子）**

3 **插風罩**
罩在麥克風上，減少風或呼吸/突然響起的噪音。

注
由於薄風罩的合成毛皮很容易損壞，請小心操作薄風罩。切勿用水清洗薄風罩。如果薄風罩被弄濕，請將吹風機設定中等熱量（氣流在手上感到溫暖，不要感覺燙手）小心將其吹乾。

4 **拾音模式轉換開關**
請根據聲音來源進行設定。

90°	當拾取一個窄音場的聲音，或者是一個遠處的聲音（談話、樂器獨奏等）時
120°	當拾取一個寬音場的聲音，或者是一個近處的聲音（音樂會，劇院演出等）時

參照上表為一個大致的標準。
根據您的喜好選擇拾音模式。

安裝麥克風 （參見圖 B）

1 確保將麥克風的鎖扣旋鈕逆時針轉到底 ①（參見圖 B-1）。
2 將麥克風底部箭頭方向 ② 指向攝像機上的箭頭方向 ③（參見圖 B-1）。
3 將麥克風的熱靴連接器（端子）插入攝影機上的插槽 ④，然後按箭頭方向 ⑤ 滑動麥克風（參見圖 B-1）。
4 順時針轉動鎖扣旋鈕，直至旋鈕發出咔嗒聲（參見圖 B-2）。
5 將麥克風的正面指向對象。麥克風可以旋轉 180 度以上（參見圖 B-3）。

若要拆卸麥克風

1 逆時針方向松開鎖扣旋鈕。
2 向下按麥克風，並按照安裝時的相反方向滑動麥克風。

注
如果麥克風難以拆下，請將鎖扣旋鈕逆時針轉到底。鎖扣松開。

規格

類型	MS（Mid-Side）立體聲系統
頻率響應	150 - 10000 Hz
拾音模式	90° 或 120°，2 級切換（參見圖 C）
操作溫度	0°C 至 40 °C
存儲溫度	–10°C 至60 °C
尺寸	約 32 mm × 74.2 mm × 66.5 mm（不包括突出部位）
重量	約 47 g
所含物品	立體聲麥克風（1），擋風罩（1），便攜袋（1），成套印刷文件

設計和規格如有改變，恕不另行通知。

Active Interface Shoe
此標誌表示配合 Sony 視頻產品使用的主動式介面熱靴系統。
本系統配備的視頻組件和附件是爲了有效的錄音更爲簡單。

中文（简）

操作本装置之前，请通读本手册并将其保留以备将来参考。

功能

本麦克风是专为配备有源接口热靴的摄像机而设计。详细说明，请参阅您摄像机的使用说明书。

- MS（Mid-Side）立体声系统能拾取自然声响，传送超清晰的立体声影像。
- 可根据声源设置拾音模式（影响音场宽度）至 90° 或 120°。

注意事项

- 此麦克风很容易损坏。切勿跌落、敲击或受到强烈震动。
- 将麦克风远离极端高温或潮湿的地方。
- 如果麦克风放置于扬声器旁，则可能产生啸叫声（声学反馈）。如果发生此情况，请将麦克风放置在距扬声器更远处，或者降低扬声器音量。
- 如果在录音过程中按触麦克风，则将录下噪音。请小心，切勿按触麦克风，特别是您的头发、头饰等。
- 如果在录音时改变麦克风拾音模式开关的设置，就可能产生噪音。

识别部件 （参见图 A）

1 **锁扣旋钮**

2 **热靴连接器（端子）**

3 **挡风罩**
罩在麦克风上，减少风或呼吸/突然响起的噪音。

注
由于挡风罩的合成毛皮很容易损坏，请小心操作挡风罩。切勿用水清洗挡风罩。如果挡风罩被弄湿，请将吹风机设定至中等热量（气流在手上感到温暖，不要感觉烫手）小心将其吹干。

4 **拾音模式转换开关**
请根据声音来源进行设定。

90°	当拾取一个窄音场的声音，或者是一个远处的声音（谈话、乐器独奏等）时
120°	当拾取一个宽音场的声音，或者是一个近处的声音（音乐会，剧院演出等）时

参照上表为一个大致的标准。
根据您的喜好选择拾音模式。

安装麦克风 （参见图 B）

1 确保将麦克风的锁扣旋钮逆时针转到底 ①（参见图 B-1）。
2 将麦克风底部箭头方向 ② 指向摄像机上的箭头方向 ③（参见图 B-1）。
3 将麦克风的热靴连接器（端子）插入摄像机上的插槽 ④，然后按箭头方向 ⑤ 滑动麦克风（参见图 B-1）。
4 顺时针转动锁扣旋钮，直至旋钮发出咔嗒声（参见图 B-2）。
5 将麦克风的正面指向对象。麦克风可以旋转 180 度以上（参见图 B-3）。

若要拆卸麦克风

1 逆时针方向松开锁扣旋钮。
2 向下按麦克风，并按照安装时的相反方向滑动麦克风。

注
如果麦克风难以拆下，请将锁扣旋钮逆时针转到底。锁扣松开。

规格

类型	MS（Mid-Side）立体声系统
频率响应	150 - 10000 Hz
拾音模式	90° 或 120°，2 级切换（参见图 C）
操作温度	0°C 至 40°C
存储温度	–10°C 至 60 °C
尺寸	约 32 mm × 74.2 mm × 66.5 mm（不包括突出部位）
重量	约 47 g
所含物品	立体声麦克风（1），挡风罩（1），便携袋（1），成套印刷文件

设计和规格如有改变，恕不另行通知。

Active Interface Shoe
此标志表示配合 Sony 视频产品使用的有源接口热靴系统。本系统配备的视频组件和附件是为了有效的录音更为简单。

한국어

제품을 사용하기 전에 본 사용설명서를 숙독하고 추후 참조를 위해 잘 보관하여 주십시오.

기능

본 마이크로폰은 액티브 인터페이스 슈(Active Interface Shoe)가 장착된 캠코더에서 사용할 수 있도록 설계되었습니다. 자세한 내용은 캠코더의 사용설명서를 참조하십시오.

- MS(Mid-Side) 스테레오 방식으로 스테레오 사운드 이미지를 선명하게 전송하여 소리를 자연스럽게 내보냅니다.
- 음원에 따라 픽업 패턴(사운드스테레이지 폭에 영향을 반음)은 90° 또는 120°로 설정할 수 있습니다.

사용상의 주의

- 본 마이크로폰은 충격에 약합니다. 떨어뜨리거나 두드리거나 심한 충격을 가하지 마십시오.
- 온도와 습도가 매우 높은 장소에 마이크로폰을 보관하지 마십시오.
- 마이크로폰이 스피커 옆에 있는 경우 청취기기는 헛성(소리의 되먹임)이 발생할 수 있습니다. 이러한 경우 마이크로폰을 스피커에서 최대한 멀리 두거나 스피커의 볼륨을 낮추십시오.
- 녹음 중에 마이크로폰을 만지면 노이즈가 녹음됩 니다. 특히 머리카락이나 옷 등이 마이크로폰에 닿지 않도록 유의하십시오.
- 녹음 중에 픽업 패턴 스위치 설정을 변경하면 노이즈가 발생할 수 있습니다.

부품 확인 （그림 A 참조）

1 **잠금 노브**

2 **슈 커넥터(단자)**

3 **윈드 스크린**
마이크로폰에 부착하면 바람 또는 숨소리/잡 노이즈를 줄일 수 있습니다.

주의점
윈드 스크린에 사용된 합성모는 매우 섬세하므로 윈드 스크린을 주의해서 다루어 주십시오. 윈드 스크린을 물로 닦지 마십시오. 윈드 스크린이 젖으면 드라이기를 중간 열로 설정하여 조심스럽게 말리십시오(뜨거운 바람이 아니라 따뜻한 바람으로 말려야 합니다).

4 **픽업 패턴 스위치**
음원에 맞게 설정하십시오.

90	대화, 독주 등과 같이 좁은 사운드스테이지 또는 원거리 음으로 소리를 잡아내는 경우
120	콘서트, 연극 공연 등과 같이 넓은 사운드스테이지 또는 근거리 음으로 소리를 잡아내는 경우

위의 표는 대략적인 수치입니다.
취향에 따라 픽업 패턴을 선택하십시오.

마이크로폰 부착하기 （그림 B 참조）

1 마이크로폰의 잠금 노브를 시계 반대 방향으로 완전히 돌리십시오 ①(그림 B-1 참조).
2 마이크로폰 바닥의 화살표 ②가 캠코더의 화살표 방향 ③으로 향하도록 하십시오.(그림 B-1 참조).
3 마이크로폰의 슈 커넥터(단자)를 캠코더의 슬롯에 끼운 다음 ④ 마이크로폰을 화살표 방향 ⑤으로 미십시오.(그림 B-1 참조).
4 찰칵 소리가 날 때까지 잠금 노브를 시계 방향으로 돌리십시오.(그림 B-2 참조).
5 마이크로폰 앞면이 피사체를 향하도록 하십시오. 본 마이크로폰은 180도 이상 회전됩니다(그림 B-3 참조).

마이크로폰을 분리하려면

1 잠금 노브를 시계 반대 방향으로 돌려 분리하십시오.
2 마이크로폰을 놓아 부착 시의 반대 방향으로 미십시오.

주의점
마이크로폰을 부착하는 것이 어려우면 더 이상 돌리지 않을 때까지 잠금 노브를 시계 반대 방향으로 돌리십시오. 잠금 노브가 분리됩니다.

사양

종류	MS(Mid-Side) 스테레오 방식
주파수 응답	150 - 10,000 Hz
픽업 패턴	90° 또는 120°, 2 단계 스위칭(그림 C 참조)
작동 온도	0°C 에서 40°C
보관 온도	–10°C 에서 60°C
크기	약 32 mm × 74.2 mm × 66.5 mm(튀어 나온 부분 제외)
중량	약 47 g
동봉품	스테레오 마이크로폰(1), 윈드 스크린(1), 휴대 주머니(1), 도큐먼트 세트

디자인 및 주요 제원은 사전 통보 없이 변경될 수 있습니다.

Active Interface Shoe
이 마크는 Sony 비디오 제품에 이용할 수 있는 액티브 인터페이스 슈 시스템을 나타내고 있습니다. 이 시스템을 장착 비디오 엠프넌트와 액세서리는 간단하고 효과적인 촬영 및 녹음이 가능하도록 설계되었습니다.

عربي

قبل تشغيل هذه الوحدة، يرجى قراءة هذا الدليل بعناية والاحتفاظ به كمرجع في المستقبل.

الخصائص المميزة

هذا الميكروفون مصمم لاستعمال مع كاميرا مسجلة مجهزة بقاعدة التوصيل النشطة. لمعرفة التفاصيل، راجع تعليمات التشغيل الخاصة بكاميرا تلك المسجلة.

- نظام ستيريو MS (متصف الجانب) يتيح إمكانية التقاط الصوت بشكل طبيعي لإخراج صوت ستيريو فائق التوضيح.
- نمط الالتقاط (الذي يؤثر على اتساع مجال الصوت) يمكن ضبطه على ٩٠ درجة أو ١٢٠ درجة تبعاً لمصدر الصوت.

تنبيهات احتياطية

- الميكروفون شديد الحساسية. لا تسبب في سقوطه أو طرقه أو تعريضه لصدمة قوية.
- احفظ بالميكروفون بعيداً عن درجات الحرارة العالية الزائدة والرطوبة.
- إذا تم وضع الميكروفون قرب السماعات، فقد يصدر صوت صفير (تغذية رجعية صوتية). إذا حدث ذلك، ضع الميكروفون بعيداً عنها أو يمكن خفض مستوى صوت السماعة.
- إذا لامست الميكروفون أثناء التسجيل فسيتم تسجيل ضوضاء. تجنب على عدم لمس الميكروفون وخاصة بواسطة شعرك أو أغطاء رأسك الخ.
- إذا قمت بتغيير تهيئة مفتاح نمط الإلتقاط الخاص بالميكروفون أثناء التسجيل فقد تصدر ضوضاء.

التعريف بالأجزاء (راجع الشكل التوضيحي A)

1 **زر القفل**

2 **موصل القاعدة (طرف توصيل)**

3 **شاشة الريح**
ضعها على الميكروفون لتخفيف ضوضاء الريح أو التنفس/ الطقطقة.

ملاحظة
قم بالتعامل مع شاشة الريح بعناية حيث أن مادة الفرو الاصطناعية قابلة للإهتراء بسهولة. لا تقوم بغسل شاشة الريح بالماء. اذا اصبحت شاشة الريح بالبلل، قم بتجفيفها بعناية باستعمال مجفف هواء مضبوط على وضع الحرارة المتوسط أو الدافئ (يجب أن يكون دفئ الهواء دافئا على يديك، وليس حارا).

4 **مفتاح نمط الالتقاط**
أضبط تبعاً لمصدر الصوت.

90°	عند إلتقاط صوت بمجال صوتي ضيق، أو صوت بعيد (محادثة، آلة عزف منفرد، الخ).
120°	عند إلتقاط صوت بمجال صوتي واسع، أو صوت قريب (حفلة موسيقية، مسرحية، الخ)

راجع الجدول أعلاه كمرجع قياسي تقريبي.
قم باختيار نمط الإلتقاط تبعاً لتفضيلاتك.

تركيب الميكروفون (راجع الشكل التوضيحي B)

1 تأكد من إدارة زر قفل الميكروفون بعكس اتجاه عقارب الساعة بالكامل ①(راجع الشكل التوضيحي B-1).
2 اجعل السهم الموجود أسفل الميكروفون ② متجهاً نحو السهم الموجود على كاميرتك المسجلة ③ (راجع الشكل التوضيحي B-1).
3 أدخل موصل القاعدة (طرف التوصيل) الخاص بالميكروفون في الفتحة ④ على كاميرتك المسجلة ثم اسحب الميكروفون في اتجاه السهم ⑤ (راجع الشكل التوضيحي B-1).
4 أدر زر القفل باتجاه عقارب الساعة (راجع الشكل التوضيحي B-2).
5 وجّه مقدمة الميكروفون نحو الهدف. يمكن إدارة الميكروفون أكثر من ١٨٠ درجة (راجع الشكل التوضيحي B-3).

نزع الميكروفون

1 قم بإدارة زر القفل بعكس اتجاه عقارب الساعة.
2 اضغط الميكروفون إلى أسفل واسحبه في الاتجاه العاكس لاتجاه التركيب.

ملاحظة
إذا كان من الصعب تركيب الميكروفون، أدر زر القفل بعكس اتجاه عقارب الساعة إلى أن يتوقف. يتم تحرير القفل.

المواصفات

النوع	نظام ستيريو (جانب متوسط) طراز MS
استجابة التردد	١٥٠ - ١٠٠٠٠ هرتز
نمط الإلتقاط	٩٠° (٩٠ درجة) أو ١٢٠° (١٢٠ درجة)، تحويل بدرجتين (راجع الرسم التوضيحي C)
درجة حرارة التشغيل	صفر° م إلى ٤٠° م
درجة حرارة التخزين	١٠° - إلى ٦٠° م
الأبعاد	تقريباً ٣٢ مم × ٧٤,٢ مم × ٦٦,٥ مم (باستثناء الأجزاء الدوّالاه الإنهائي السالك)
الكتلة	٤٧ جم تقريباً (مع البطارية)
البنود المضمّنة	ميكروفون ستيريو (١)، شاشة الريح (١)، جراب حمل (١)، طقم من وثائق مطبوعة

التصميم والمواصفات عرضة للتغيير دون إشعار.

Active Interface Shoe
هذه العلامة تشير الى نظام قاعدة الكاميرات الذكية المتصل مع منتجات سوني، مكونات الفيديو والكاميرات المجهزة بهذا النظام مصممة لجعل التسجيل الفعّال بسيطاً.

Free Manuals Download Website

http://myh66.com

http://usermanuals.us

http://www.somanuals.com

http://www.4manuals.cc

http://www.manual-lib.com

http://www.404manual.com

http://www.luxmanual.com

http://aubethermostatmanual.com

Golf course search by state

http://golfingnear.com

Email search by domain

http://emailbydomain.com

Auto manuals search

http://auto.somanuals.com

TV manuals search

http://tv.somanuals.com