SONY

2-023-355-**11** (1)

Portable CD Player

Operating Instructions
Manual de instrucciones
Manual de instruções

D-EJ101

©2004 Sony Corporation Printed in China

http://www.sony.net/

"WALKMAN" is a registered trademark of Sony Corporation to represent Headphone Stereo products. WALKMAN is a trademark of Sony Corporation.

"WALKMAN" es una marca registrada de Sony Corporation que representa los productos audífonos estéreo. WALKMAN es una marca de fábrica de Sony Corporation.

CD player (front)/Reproductor de CD (parte frontal)/Leitor de CD (parte da frente)

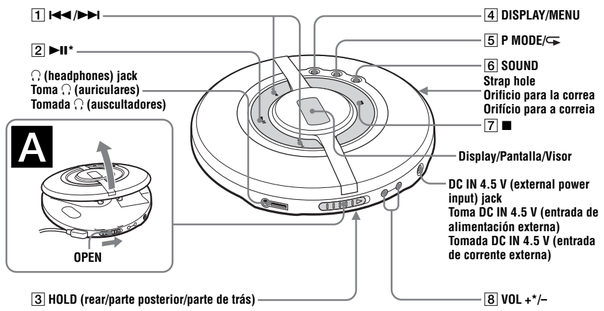

* The button has a tactile dot./* El botón tiene un punto táctil./* O botão tem um ponto em relevo.

CD player (inside)/Reproductor de CD (interior)/Leitor de CD (interior)

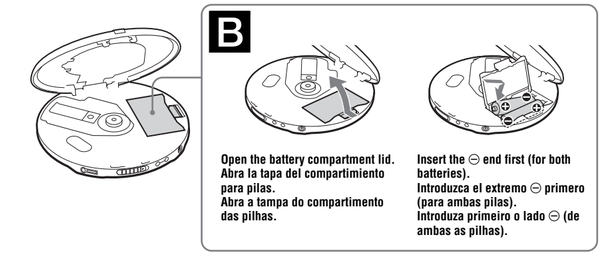

Remote control
Mando a distancia
Telecomando

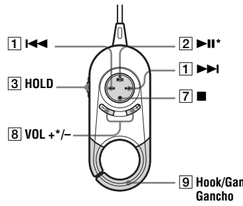

* The button has a tactile dot.
* El botón tiene un punto táctil.
* O botão tem um ponto em relevo.

Display on the CD player
Pantalla del reproductor de CD
Visor do leitor de CD

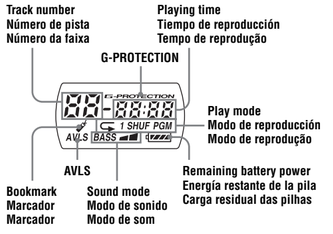

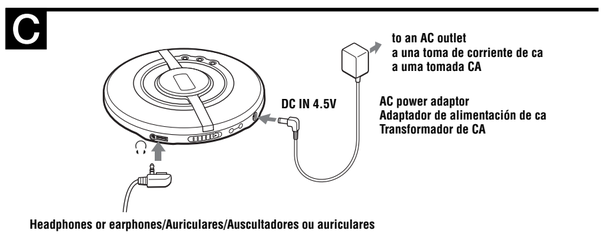

English

WARNING

To prevent fire or shock hazard, do not expose the unit to rain or moisture.

Do not install the appliance in a confined space, such as a bookcase or built-in cabinet.

To prevent fire, do not cover the ventilation of the apparatus with newspapers, tablecloths, curtains, etc. And don't place lighted candles on the apparatus.

To prevent fire or shock hazard, do not place objects filled with liquids, such as vases, on the apparatus.

CAUTION
The use of optical instruments with this product will increase eye hazard.

Certain countries may regulate disposal of the battery used to power this product. Please consult with your local authority.

CAUTION
- INVISIBLE LASER RADIATION WHEN OPEN
- DO NOT STARE INTO BEAM OR VIEW DIRECTLY WITH OPTICAL INSTRUMENTS
- CLASS 1M INVISIBLE LASER RADIATION WHEN OPEN
- DO NOT VIEW DIRECTLY WITH OPTICAL INSTRUMENTS

The validity of the CE marking is restricted to only those countries where it is legally enforced, mainly in the countries EEA (European Economic Area).

Power Sources

To use the AC power adaptor (C)

1 Connect the AC power adaptor to an AC outlet.

To use the batteries (B)

Use only the following batteries for your CD player:

Dry batteries
- LR6 (size AA) alkaline batteries

To insert the batteries

1 Open the battery compartment lid inside your CD player.
2 Insert two batteries by matching the ⊕ to the diagram in the battery compartment and close the lid until it clicks into place.

Battery life* (approx. hours)
(When the CD player is used on a flat and stable place.)
Playing time varies depending on how the CD player is used.

	G-PROTECTION ON	G-PROTECTION OFF
Two Sony alkaline batteries LR6 (SG) (produced in Japan)	50	45

* Measured value by the standard of JEITA (Japan Electronics and Information Technology Industries Association).

To check the remaining power of the batteries
You can check it in the display.
Replace the batteries when "▭" flashes.

▭ → ▭ → ▭ → ▭ → ▭ → Lo batt*

*Beep sounds.

Notes
- The indicator sections of ▭ roughly shows the remaining battery power. One section does not always indicate one-fourth of the battery power.
- Depending on operating conditions, the indicator sections of ▭ may increase or decrease.

Notes on using the dry batteries
- Be sure to remove the AC power adaptor.
- When the batteries are depleted, replace both batteries with new ones.

Playing a CD

To insert a CD

1 Slide OPEN to open the lid (A).
2 Fit the CD to the pivot, then close the lid (D).

Notes
- This CD player can play CD-Rs/CD-RWs recorded in the Compact Disc Digital Audio (Audio CD) format, but playback capability may vary depending on the quality of the disc and the condition of the recording device.
- This product is designed to play back discs that conform to the Compact Disc (CD) standard.
  Recently, various music discs encoded with copyright protection technologies are marketed by some record companies. Please be aware that among those discs, there are some that do not conform to the CD standard and may not be playable by this product.

To operate the CD player

Button/Switch	Function/Operation
1 ⏮/⏭ (AMS*1/search)	Press ⏮ or ⏭ once to find the beginning of the current/next track. Press ⏮ or ⏭ repeatedly to find the beginning of the previous/succeeding tracks. Press and hold ⏮ or ⏭ to go backward/forward quickly.
2 ▶II (play/pause)	• Press to start play. Press again to pause play. To play from the first track, press for 2 seconds or more while the CD player is stopped. • Also press to enter the selection.
3 HOLD	Use to lock the controls to prevent accidental button presses.
4 DISPLAY/MENU	• Press once to display "track number and remaining time of the current track." Press twice to display "the number of tracks left and the time remaining on the CD." Press three times to display "track number and elapsed playing time (normal display)." • Also press to enter the menu and enter the selection.
5 P MODE/ (play mode/repeat)	During play, press repeatedly until the play mode you want appears in the display. No indication: Normal play "1": Single track play "SHUF": Shuffle play "": Bookmark track play "PGM": PGM (program) play To repeat the play mode you selected, press and hold until "" appears.
6 SOUND*2	• Use to emphasize the bass-boosted sound. Press repeatedly to select BASS ▪ or BASS ▪▪. BASS ▪▪ enhances more than BASS ▪.*3 • Also use to keep down the maximum volume to protect your hearing. Press and hold until "AVLS*4" appears in the display. The AVLS function is turned on. To turn off the AVLS function, press and hold again until "AVLS" disappears.
7 ■(stop)	Press to stop play.
8 VOL+/–	Press to adjust the volume.
9 Hook	Use to hang the remote control on a knapsack, etc.

*1 AMS = Automatic Music Sensor
*2 If you disconnect the power sources, all settings return to the defaults.
*3 If the sound is distorted when using the SOUND function, turn down the volume.
*4 AVLS = Automatic Volume Limiter System

To remove the CD

Remove the CD while pressing the pivot (E).

Español

REPRODUCTOR PORTATIL DE DISCO COMPACTO

POR FAVOR LEA DETALLADAMENTE ESTE MANUAL DE INSTRUCCIONES ANTES DE CONECTAR Y OPERAR ESTE EQUIPO.

RECUERDE QUE UN MAL USO DE SU APARATO PODRÍA ANULAR LA GARANTÍA.

ADVERTENCIA

Para evitar el riesgo de incendios o electrocución, no exponga la unidad a la lluvia o a la humedad.

No instale el aparato en un espacio cerrado, como una estantería para libros o un armario empotrado.

Para evitar incendios, no cubra la ventilación del aparato con periódicos, manteles, cortinas, etc. No coloque velas encendidas sobre el aparato.

Para evitar el riesgo de incendios o descargas eléctricas, no coloque recipientes llenos de líquido, como jarrones, sobre el aparato.

Es posible que en ciertos países se regule el desecho de la pila que se utiliza para alimentar este producto. Consulte con las autoridades locales.

PRECAUCIÓN
- CUANDO EL DISPOSITIVO ESTÁ ABIERTO SE EMITE RADIACIÓN LÁSER INVISIBLE
- NO MIRE FIJAMENTE EL HAZ DE LUZ NI VISUALICE EL DISPOSITIVO DIRECTAMENTE CON INSTRUMENTOS ÓPTICOS
- CUANDO EL DISPOSITIVO ESTÁ ABIERTO SE EMITE RADIACIÓN LÁSER INVISIBLE CLASE 1M
- NO MIRE DIRECTAMENTE CON INSTRUMENTOS ÓPTICOS

La validez de la marca CE se limita únicamente a aquellos países en los que la legislación la impone, especialmente los países del EEE (Espacio Económico Europeo).

Fuentes de alimentación

Para utilizar el adaptador de alimentación de ca (C)

1 Conecte el adaptador de alimentación de ca a una toma de ca.

Para utilizar las pilas (B)

Utilice solamente las siguientes pilas con el reproductor de CD:

Pilas secas
- Pilas alcalinas LR6 (tamaño AA)

Para introducir las pilas

1 Abra la tapa del compartimiento de las pilas situado en el interior del reproductor de CD.
2 Inserte dos pilas de modo que ⊕ coincida con la marca del compartimiento de las pilas y cierre la tapa hasta que quede encajada.

Duración de la pila* (número aproximado de horas)
(Cuando el reproductor de CD se usa en un lugar plano y estable.)
El tiempo de reproducción varía en función de la forma en que se usa el reproductor de CD.

	G-PROTECTION ON	G-PROTECTION OFF
Dos pilas alcalinas Sony LR6 (SG) (fabricadas en Japón)	50	45

* Valor determinado por la normativa de la JEITA (Japan Electronics and Information Technology Industries Association).

Para comprobar la energía restante de las pilas
Puede comprobarlo en la pantalla.
Cuando "▭" parpadee, sustituya las pilas.

▭ → ▭ → ▭ → ▭ → ▭ → Lo batt*

* Suena una señal.

Notas
- Las secciones del indicador ▭ muestran aproximadamente la energía restante de las pilas. Una sección no siempre indica una cuarta parte de la energía de la pila.
- Según las condiciones de funcionamiento, las secciones del indicador ▭ pueden aumentar o disminuir.

Notas sobre el uso de las pilas secas
- Asegúrese de retirar el adaptador de alimentación de ca.
- Cuando las pilas se agoten, sustituya ambas pilas por unas nuevas.

Reproducción de un CD

Para introducir un CD

1 Deslice OPEN para abrir la tapa (A).
2 Ajuste el CD en el pivote y cierre la tapa (D).

Notas
- Este reproductor de CD puede reproducir CD-R o CD-RW grabados en formato de audio digital para discos compactos (CD de audio), pero la capacidad de reproducción puede variar en función de la calidad del disco y del estado del dispositivo de grabación.
- Este producto se ha diseñado para reproducir discos que cumplen con el estándar Compact Disc (CD). Recientemente, algunas compañías discográficas comercializan discos de música codificados mediante tecnologías de protección de derechos de autor. Tenga en cuenta que, entre estos discos, algunos no cumplen con el estándar CD, por lo que no podrán reproducirse mediante este producto.

Para hacer funcionar el reproductor de CD

Botón/Interruptor	Función/Operación
1 ⏮/⏭ (AMS*1/búsqueda)	Pulse una vez ⏮ o ⏭ para buscar el principio de la pista actual o siguiente. Pulse ⏮ o ⏭ varias veces para buscar el principio de las pistas anteriores o siguientes. Mantenga pulsado ⏮ o ⏭ para retroceder o avanzar rápidamente.
2 ▶II (reproducir/pausa)	• Púlselo para iniciar la reproducción. Vuélvalo a pulsar para introducir una pausa en la reproducción. Para reproducir desde la primera pista, púlselo durante 2 segundos o más cuando esté detenido el reproductor de CD. • Púlselo también para introducir la selección.
3 HOLD	Utilícelo para bloquear los controles y evitar de este modo que se pulsen botones accidentalmente.
4 DISPLAY/MENU	• Pulse una vez para ver el "número de pista y el tiempo restante de la pista actual". Pulse dos veces para ver el "número de pistas que quedan y el tiempo restante del CD". Pulse tres veces para ver el "número de pista y el tiempo de reproducción que ha pasado (pantalla normal)" • Asimismo, púlselo para acceder al menú e introducir la selección.
5 P MODE/ (modo de reproducción/repetición)	Durante la reproducción, púlselo repetidamente hasta que el modo de reproducción que desea aparezca en la pantalla. Sin indicador: Reproducción normal "1": Reproducción de una sola pista "SHUF": Reproducción aleatoria "": Reproducción de pistas con marcas "PGM": Reproducción PGM (programa) Para repetir el modo de reproducción que seleccionó, manténgalo pulsado hasta que aparezca "".
6 SOUND*2	• Utilícelo para potenciar el sonido con graves reforzados. Púlselo varias veces para seleccionar BASS ▪ o BASS ▪▪. BASS ▪▪ potencia los graves en mayor medida que BASS ▪.*3 • Utilícelo también para mantener limitado el volumen máximo y proteger sus oídos. Manténgalo pulsado hasta que aparezca "AVLS*4" en la pantalla. La función AVLS está activada. Para desactivar la función AVLS, manténgalo pulsado de nuevo hasta que desaparezca "AVLS".
7 ■ (parada)	Púlselo para detener la reproducción.
8 VOL+/–	Púlselo para ajustar el volumen.
9 Gancho	Utilícelo para colgar el mando a distancia en una mochila, etc.

*1 AMS = Sensor automático de música
*2 Si desconecta las fuentes de alimentación, todos los ajustes vuelven a los valores predeterminados.
*3 Si se distorsiona el sonido cuando se utiliza la función SOUND, baje el volumen.
*4 AVLS = Sistema de limitación automática del volumen

Para extraer el CD

Extraiga el CD presionando el pivote (E).

Português

AVISO

Para evitar riscos de incêndio ou choques eléctricos; não exponha o leitor à chuva ou humidade.

Não instale o aparelho num espaço fechado, como por exemplo, uma estante ou um armário.

Para evitar incêndios, não cubra as aberturas de ventilação do aparelho com jornais, toalhas de mesa, cortinas, etc. Ademais, não coloque velas acesas sobre o aparelho.

Para evitar riscos de incêndio ou choque eléctrico, não coloque objectos contendo líquidos, tais como vasos, sobre o aparelho.

Em alguns países podem existir leis sobre a maneira de deitar fora as pilhas usadas com este produto. Consulte as autoridades locais.

CUIDADO
- RADIAÇÃO LASER INVISÍVEL QUANDO ABERTO
- NÃO OLHE PARA O RAIO NEM OBSERVE DIRECTAMENTE COM INSTRUMENTOS ÓPTICOS
- CLASSE 1M RADIAÇÕES LASER, SE ABERTO
- NÃO OBSERVE DIRECTAMENTE COM INSTRUMENTOS ÓPTICOS

A validade da marca CE aplica-se apenas aos países onde é obrigatória por lei, sobretudo nos países da EEE (Espaço Económico Europeu).

Fontes de alimentação

Para utilizar o transformador de CA (C)

1 Ligue o transformador de CA a uma tomada de corrente.

Para utilizar as pilhas (B)

Utilize apenas os tipos de pilhas seguintes:

Pilhas secas
- Pilhas alcalinas LR6 (tamanho AA)

Para introduzir as pilhas

1 Abra a tampa do compartimento de pilhas no interior do leitor de CD.
2 Introduza duas pilhas fazendo corresponder o pólo ⊕ com o esquema existente no compartimento das pilhas e feche a tampa até ouvir um estalido.

Duração das pilhas* (nº aprox. de horas.)
(Se utilizar o aparelho numa superfície plana e estável.)
O tempo de reprodução varia com as condições de utilização do leitor.

	G-PROTECTION ON	G-PROTECTION OFF
Duas pilhas alcalinas LR6 (SG) da Sony (produzidas no Japão)	50	45

* Valor medido pela norma da JEITA (Japan Electronics and Information Technology Industries Association).

Para verificar a carga residual das pilhas
Pode verificá-la no visor.
Substitua as pilhas quando "▭" piscar.

▭ → ▭ → ▭ → ▭ → ▭ → Lo batt*

* Ouve um sinal sonoro.

Notas
- As secções do indicador de ▭ dão uma indicação aproximada da carga restante da pilha. Uma secção nem sempre corresponde a um quarto da carga da pilha.
- Dependendo das condições de funcionamento, as secções do indicador de ▭ podem aumentar ou diminuir.

Notas sobre as pilhas secas
- Verifique se desligou o transformador de CA.
- Se as pilhas estiverem completamente gastas, substitua as duas.

Ouvir um CD

Para introduzir um CD

1 Faça deslizar OPEN para abrir a tampa (A).
2 Coloque o CD no pivot e feche a tampa (D).

Notas
- Este leitor de CD pode reproduzir CD-Rs/CD-RWs gravados no formato Compact Disc Digital Audio (Audio CD), mas a capacidade de reprodução pode variar consoante a qualidade do disco e as condições do dispositivo de gravação.
- Este equipamento destina-se a reproduzir discos que respeitem a norma de discos compactos (CD). Actualmente, algumas editoras discográficas comercializam vários discos de música codificados com tecnologias de protecção de direitos de autor. Alguns destes discos não respeitam a norma de CD e pode não conseguir reproduzi-los neste equipamento.

Para utilizar o leitor de CD

Botão/Selector	Função/Operação
1 ⏮/⏭ (AMS*1/procurar)	Carregue uma vez em ⏮ ou em ⏭ para localizar o início da faixa actual/seguinte. Carregue várias vezes em ⏮ ou em ⏭ para localizar o início das faixas anteriores/seguintes. Carregue sem soltar ⏮ ou ⏭ para recuar/avançar rapidamente.
2 ▶II (reprodução/pausa)	• Carregue para começar a reproduzir. Carregue novamente para fazer uma pausa na reprodução. Para reproduzir a partir da primeira faixa, carregue durante 2 segundos ou mais com o leitor parado. • Carregue também para fazer a selecção.
3 HOLD	Utilize esta opção para bloquear os controlos de forma a evitar o funcionamento acidental do leitor.
4 DISPLAY/MENU	• Carregue uma vez para ver o "número da faixa e o tempo restante da faixa actual". Carregue duas vezes para ver o "número de faixas que faltam e o tempo restante do CD". Carregue três vezes para ver o "número da faixa e o tempo de reprodução decorrido (visualização normal)". • Carregue também para entrar no menu e fazer a selecção.
5 P MODE/ (modo de reprodução/repetição)	Durante a reprodução, carregue várias vezes até o modo de reprodução desejado aparecer no visor. Sem indicação: Reprodução normal "1": Reprodução de uma faixa "SHUF": Reprodução aleatória "": Reprodução de faixas com marcadores "PGM": Reprodução PGM (programa) Para repetir o modo de reprodução seleccionado, carregue sem soltar até aparecer a indicação "".
6 SOUND*2	• Utilize para intensificar o som dos graves. Carregue várias vezes para seleccionar BASS ▪ ou BASS ▪▪. BASS ▪▪ intensifica mais do que BASS ▪.*3 • Utilize também para manter reduzido o volume máximo para proteger os ouvidos. Carregue sem soltar até aparecer "AVLS*4" no visor. A função AVLS está activada. Para desligar a função AVLS, carregue novamente sem soltar até "AVLS" desaparecer.
7 ■ (paragem)	Carregue para parar a reprodução.
8 VOL+/–	Carregue para regular o volume.
9 Gancho	Utilize para pendurar o telecomando numa mochila, etc.

*1 AMS = Sensor automático de música
*2 Se desligar as fontes de alimentação, todas as programações voltam às predefinições.
*3 Se o som apresentar distorções durante a utilização da função SOUND, reduza o volume.
*4 AVLS = Sistema de limitação automática do volume

Para retirar o CD

Retire o CD fazendo pressão sobre o pivot (E).

Download from Www.Somanuals.com. All Manuals Search And Download.

English

Playing your favorite tracks by adding Bookmarks (Bookmark track play)

You can add Bookmarks to up to 99 tracks for each CD.
You can use this function for up to 5 CDs.

To add Bookmarks

1 During playback of the track where you want to add a Bookmark, press and hold ▶II until "🔖" (Bookmark") flashes on the display.
When the Bookmark has been added successfully, flashing of "🔖" becomes slow.
2 Repeat step 1 to add Bookmarks to the tracks you want.

To listen to the tracks with Bookmarks

1 Press P MODE/⇄ repeatedly until "🔖" flashes.
2 Press ▶II.
"🔖" lights up in the display and the playback of the tracks with Bookmarks starts.

To remove the Bookmarks

During playback of the track with a Bookmark, press and hold ▶II until "🔖" disappears from the display.

To check the tracks with Bookmarks

During playback of the tracks with Bookmarks, "🔖" keeps flashing slowly in the display.

Notes

- During playback of the tracks with Bookmarks, tracks are played in order of track number, and not in the order you added the Bookmarks.
- If you try to add Bookmarks to the tracks on the 6th CD, the Bookmarks of the CD you played back first will be erased.
- If you remove all power sources, all Bookmarks stored in memory will be erased.

Playing tracks in your favorite order (PGM play)

You can program the CD player to play up to 64 tracks in your favorite order.

1 During playback, press P MODE/⇄ repeatedly until "PGM" appears.
2 Press ⏮ or ⏭ to select a track.
3 To enter the selected track, press and hold ▶II until the playing order increases by one.
"00" appears and the playing order increases by one.
4 Repeat steps 2 and 3 to select the tracks in your favorite order.
5 Press ▶II to start PGM play.

To check the program

During programming:
Press and hold ▶II repeatedly before step 5.
During the PGM play:
Press P MODE/⇄ repeatedly until "PGM" flashes, then press and hold ▶II repeatedly.
Each time you press ▶II, the track number appears.

Notes

- When you finish entering the 64th track in step 3, the first selected track appears in the display.
- If you select more than 64 tracks, the first selected tracks are erased.

Other functions

You can make the following settings using the menu.

The timer function

You can set the CD player to stop playback automatically within a range of 5 to 95 minutes at 5 minute intervals.
When the CD player is playing and the timer function is activated, the track number flashes on the display.

The G-PROTECTION function

This function has been developed to provide excellent protection against sound skipping during many active uses.*

Turning off the beep sound

You can turn off the beep sound that is heard from your headphones/earphones when you operate your CD player.

* Sound may skip:
– if the CD player receives stronger continuous shock than expected,
– if a dirty or scratched CD is played or
– when using poor-quality CD-Rs/CD-RWs or if there is a problem with the recording device or application software.

How to set

1 While play is stopped, press DISPLAY/MENU until "t-SEt" appears.
From this step on, start the next operation within 15 seconds after you finish the previous operation. If the indications on the display disappear, start from step 1 again.
2 Press ⏮ or ⏭ to select the Menu 1 item, then press DISPLAY/MENU or ▶II.
The Menu 2 item starts flashing.
3 Press ⏮ or ⏭ to select the Menu 2 item, then press DISPLAY/MENU or ▶II to enter the selection.
When the item has been entered properly, the item stops flashing.

To return to the previous screen, press ■.

To cancel the setting operation, press and hold ■.

List of menus

Setting	Menu 1 ➡	Menu 2
Timer*	t-SEt	– – 05 : : 95
G-PROTECTION	SEt	on off
Turning off the beep sound	bEEP	b on b off

* You can set this item during both play and stop.
The length of time that is actually set is an estimated one.

Note

If you disconnect the power sources, all settings returns to the default ones.

Precautions

On safety

- Should any solid objects or liquid fall into the CD player, unplug it and have it checked by qualified personnel before operating it any further.
- Do not put any foreign objects in the DC IN 4.5 V (external power input) jack.

On power sources

- When you are not using the CD player for a long time, disconnect all power sources from the CD player.

On AC power adaptor

- Use only the AC power adaptor supplied. If your CD player is not supplied with the one, use the AC-E45HG AC power adaptor. Do not use any other AC power adaptor. It may cause a malfunction.

Polarity of the plug

- Do not touch the AC power adaptor with wet hands.
- Connect the AC power adaptor to an easily accessible AC outlet. Should you notice an abnormality in the AC power adaptor, disconnect it from the AC outlet immediately.

On dry batteries

- Do not throw the batteries into fire.
- Do not carry the batteries with coins or other metallic objects. It can generate heat if the positive and negative terminals of the battery are accidentally contacted by a metallic object.
- Do not mix new batteries with old ones.
- Do not use different types of batteries together.
- When the batteries are not to be used for a long time, remove them.
- If battery leakage occurs, wipe off any deposit in the battery compartment, and install new batteries. In case the deposit adheres to you, wash it off thoroughly.

On the CD player

- Keep the lens on the CD player clean and do not touch it. If you do so, the lens may be damaged and the CD player will not operate properly.
- Do not put any heavy object on top of the CD player. The CD player and the CD may be damaged.
- Do not leave the CD player in a location near heat sources, or in a place subject to direct sunlight, excessive dust or sand, moisture, rain, mechanical shock, unleveled surface, or in a car with its windows closed.
- If the CD player causes interference to the radio or television reception, turn off the CD player or move it away from the radio or television.
- Discs with non-standard shapes (e.g., heart, square, star) cannot be played on this CD player. Attempting to do so may damage the CD player. Do not use such discs.

On headphones/earphones

Road safety

Do not use headphones/earphones while driving, cycling, or operating any motorized vehicle. It may create a traffic hazard and is illegal in some areas. It can also be potentially dangerous to play your headsets at high volume while walking, especially at pedestrian crossings. You should exercise extreme caution or discontinue use in potentially hazardous situations.

Preventing hearing damage

Avoid using headphones/earphones at high volume. Hearing experts advise against continuous, loud and extended play. If you experience a ringing in your ears, reduce volume or discontinue use.

Consideration for others

Keep the volume at a moderate level. This will allow you to hear outside sounds and to be considerate to the people around you.

Maintenance

To clean the casing

Use a soft cloth slightly moistened in water or a mild detergent solution. Do not use alcohol, benzine or thinner.

To clean the plugs

If the plugs become dirty, there is no audio or noise is heard. Clean them with a dry soft cloth periodically.

Troubleshooting

Should any problem persist after you have made these checks, consult your nearest Sony dealer.

"Hold" appears in the display when you press a button, and the CD does not play.

➔ The buttons are locked. Slide HOLD back.

The volume does not increase even if you press VOL + repeatedly.

➔ Press and hold SOUND until "AVLS" disappears from the display.

The battery compartment lid is dettached by an accidental drop, excessive force, etc.

➔ Attach it as illustrated below.

Español

Reproducción de las pistas favoritas mediante la inclusión de marcas (Reproducción de pistas con marcas)

Es posible añadir marcas a un máximo de hasta 99 pistas para cada CD. Esta función puede utilizarse para un máximo de 5 CD.

Para añadir marcas

1 Durante la reproducción de la pista en la que desea añadir una marca, mantenga pulsado ▶II hasta que "🔖 (marca)" parpadee en la pantalla.
Una vez que se ha añadido satisfactoriamente la marca, "🔖" parpadeará lentamente.
2 Repita el paso 1 para añadir marcas a las pistas que desee.

Para escuchar las pistas con marcas

1 Pulse P MODE/⇄ varias veces hasta que "🔖" parpadee.
2 Pulse ▶II.
"🔖" se iluminará en el visor y se iniciará la reproducción de las pistas con marcas.

Para eliminar las marcas

Durante la reproducción de la pista con marca, mantenga pulsado ▶II hasta que "🔖" desaparezca de la pantalla.

Para comprobar las pistas con marcas

Durante la reproducción de las pistas con marcas, "🔖" seguirá parpadeando lentamente en el visor.

Notas

- Durante la reproducción de las pistas con marcas, las pistas se reproducen por orden de número de pista, no en el orden en que añadió las marcas.
- Si añade marcas a las pistas del CD número 6, se borrarán las marcas del CD que ha reproducido en primer lugar.
- Si retira todas las fuentes de alimentación, se borrarán todas las marcas almacenadas en la memoria.

Reproducción de pistas en el orden que se desee (reproducción PGM)

Puede programar el reproductor de CD para reproducir hasta 64 pistas en el orden que desee.

1 Durante la reproducción, pulse varias veces P MODE/⇄ hasta que aparezca "PGM".
2 Pulse ⏮ o ⏭ para seleccionar una pista.
3 Para introducir la pista seleccionada, mantenga pulsado ▶II hasta que el orden de reproducción aumente de uno.
Aparece "00" y aumenta el orden de reproducción de uno.
4 Repita los pasos 2 y 3 para seleccionar las pistas en el orden que desee.
5 Pulse ▶II para empezar la reproducción PGM.

Para comprobar el programa

Durante la programación:
Mantenga pulsado ▶II varias veces antes del paso 5.
Durante la reproducción PGM:
Pulse varias veces P MODE/⇄ hasta que "PGM" parpadee y, a continuación, mantenga pulsado ▶II.
Cada vez que pulse ▶II, aparecerá el número de pista.

Notas

- Cuando acabe de introducir la pista número 64 en el paso 3, aparecerá en la pantalla la primera pista seleccionada.
- Si selecciona más de 64 pistas, se borrarán las primeras pistas seleccionadas.

Otras funciones

Puede establecer los valores siguientes mediante el menú.

La función de temporizador

Puede establecer el reproductor de CD para que detenga automáticamente la reproducción al cabo de un período de 5 a 95 minutos, en intervalos de 5 minutos.
Cuando el reproductor de CD está en funcionamiento y la función del temporizador está activada, el número de la pista parpadea en la pantalla.

Función G-PROTECTION

Esta función se ha desarrollado para proporcionar una protección excelente para evitar saltos del sonido durante distintos usos activos.*

Desactivación del pitido

Puede desactivar el pitido que se oye a través de los auriculares cuando utiliza el reproductor de CD.

* Es posible que se produzcan saltos de sonido:
– si el reproductor de CD recibe golpes continuos más fuertes de lo normal,
– si se reproduce un CD sucio o rayado,
– si utiliza CD-R o CD-RW de baja calidad o si existe un problema con el dispositivo de grabación o el software de aplicación.

Configuración

1 Al detener la reproducción, pulse DISPLAY/MENU hasta que aparezca "t-SEt".
A partir de este paso, inicie la siguiente operación antes de 15 segundos una vez finalizada la operación anterior. Si desaparecen las indicaciones de la pantalla, empiece otra vez a partir del paso 1.
2 Pulse ⏮ o ⏭ para seleccionar el elemento Menú 1, a continuación pulse DISPLAY/MENU o ▶II.
El elemento Menú 2 empieza a parpadear.
3 Pulse ⏮ o ⏭ para seleccionar el elemento Menú 2, a continuación pulse DISPLAY/MENU o ▶II para introducir la selección.
Una vez introducido correctamente el elemento, éste deja de parpadear.

Para volver a la pantalla anterior, pulse ■.

Para cancelar la operación de configuración, mantenga pulsado ■.

Lista de menús

Ajuste	Menú 1 ➡	Menú 2
Temporizador*	t-SEt	– – 05 : : 95
G-PROTECTION	SEt	on off
Apagado del pitido	bEEP	b on b off

* Puede configurar este elemento durante la reproducción o una vez detenido el reproductor.
Se estima el ajuste de tiempo.

Nota

Si desconecta las fuentes de alimentación, todos los ajustes vuelven a los valores predeterminados.

Precauciones

Seguridad

- Si se introduce algún objeto sólido o líquido en el reproductor de CD, desenchúfelo y haga que sea revisado por personal especializado antes de volver a utilizarlo.
- No coloque objetos extraños en la toma DC IN 4.5 V (entrada de alimentación externa).

Fuentes de alimentación

- Cuando no vaya a utilizar el reproductor de CD durante mucho tiempo, desconecte todas las fuentes de alimentación del reproductor de CD.

Adaptador de alimentación de ca

- Utilice sólo el adaptador de alimentación de ca suministrado. Si no está incluido con su reproductor de CD , utilice el adaptador de alimentación de ca AC-E45HG. No utilice ningún otro adaptador, ya que podría provocar un fallo en el funcionamiento.

Polaridad de la clavija

- No toque el adaptador de ca con las manos mojadas.
- Conecte el adaptador de alimentación de ca a una toma de corriente de ca de fácil acceso. Si detecta alguna anomalía en el adaptador de alimentación de ca, desconéctelo inmediatamente de la toma de corriente de ca.

Pilas secas

- No arroje las pilas al fuego.
- No transporte las pilas junto con monedas u otros objetos metálicos. Puede generarse recalentamiento si los terminales positivo y negativo de la pila entran accidentalmente en contacto con un objeto metálico.
- No mezcle pilas nuevas con usadas.
- No utilice diferentes tipos de pilas conjuntamente.
- Extraiga las pilas cuando no vaya a utilizarlas durante mucho tiempo.
- Si se producen fugas de las pilas, elimine los posibles depósitos del compartimiento de las mismas, e instale pilas nuevas. Si los depósitos entran en contacto con el usuario, deberá lavarse a fondo para eliminarlos.

Reproductor de CD

- Mantenga limpia la lente del reproductor de CD y no la toque. Si lo hace, dicha lente podría dañarse y el reproductor no funcionará correctamente.
- No coloque objetos pesados sobre el reproductor de CD. Éste y el CD podrían dañarse.
- No deje el reproductor de CD en lugares próximos a fuentes de calor, ni expuesto a la luz solar directa, polvo excesivo o arena, humedad, lluvia, golpes mecánicos, superficies desniveladas ni en un automóvil con las ventanillas cerradas.
- Si el reproductor de CD causa interferencias en la recepción de radio o televisión, apáguelo o aléjelo de la radio o del televisor.
- Los discos con formas no estándar (p. ej., corazón, cuadrado, estrella) no pueden reproducirse en este reproductor de CD. Si lo intenta, puede dañar el reproductor de CD. No utilice tales discos.

Auriculares

Seguridad en carretera

No utilice auriculares mientras conduce, monta en bicicleta o maneja cualquier vehículo motorizado. Puede suponer un peligro para el tráfico y es ilegal en determinadas zonas. Igualmente, puede ser potencialmente peligroso escuchar el sonido por los auriculares a gran volumen mientras camina, especialmente en los pasos de peatones. Preste especial atención o deje de utilizarlos en situaciones potencialmente peligrosas.

Prevención de daños a los oídos

Evite emplear los auriculares a gran volumen. Los expertos en audición desaconsejan el uso continuo a gran volumen. Si experimenta pitidos en los oídos, reduzca el volumen o deje de utilizarlos.

Respeto por los demás

Mantenga el volumen en un nivel moderado. De esta forma, podrá escuchar los sonidos del exterior y será considerado con la gente que le rodea.

Mantenimiento

Para limpiar el exterior

Utilice un paño suave ligeramente humedecido en agua o en una solución detergente poco concentrada. No utilice alcohol, bencina ni diluyentes.

Para limpiar los enchufes

Si se ensucian los enchufes, no se escuchará nada o se escuchará ruido. Límpielos periódicamente con un paño suave y seco.

Solución de problemas

En caso de que persista algún problema tras haber realizado estas comprobaciones, consulte con el distribuidor Sony más cercano.

Aparece "Hold" en la pantalla cuando se pulsa un botón y no se reproduce el CD.

➔ Los botones están bloqueados. Deslice HOLD hacia atrás.

No aumenta el volumen aunque se pulse repetidamente el botón VOL +.

➔ Mantenga pulsado SOUND hasta que desaparezca "AVLS" de la pantalla.

La tapa del compartimento de las pilas se suelta por accidente, al aplicarle demasiada fuerza, etc.

➔ Colóquela tal como se muestra a continuación.

Especificaciones

Sistema

Sistema de audio digital de discos compactos

Propiedades del diodo láser

Material: GaAlAs
Longitud de onda: λ = 780 nm
Duración de la emisión: Continua
Salida láser: Menos de 44,6 µW (Esta salida es el valor medido a una distancia de 200 mm de la superficie de la lente objetiva del bloque de recogida óptica con una apertura de 7 mm.)

Requisitos de alimentación

- cc de 1,5 V × 2, (dos pilas LR6 (tamaño AA))
- Adaptador de alimentación de ca (toma DC IN 4.5 V):
  220 V, 50 Hz (Modelo para China)
  120 V, 60 Hz (Modelo para México)

Dimensiones (an/al/prf) (sin controles ni partes salientes)

Aprox. 135,8 × 23,5 × 135,8 mm

Peso (sin incluir los accesorios)

Aprox. 188 g

Temperatura de funcionamiento

5°C - 35°C

El diseño y las especificaciones están sujetos a cambios sin previo aviso.

Accesorios suministrados

Adaptador de alimentación de ca (1)
Auriculares con mando a distancia (1)

Para los modelos que se suministran con mando a distancia

Utilice sólo el mando a distancia suministrado. No podrá hacer funcionar este reproductor de CD con el mando a distancia suministrado con otros reproductores de CD.

Português

Reproduzir as suas faixas preferidas adicionando marcadores (Reprodução de faixas com marcadores)

Pode adicionar marcadores num máximo de 99 faixas em cada CD. Pode utilizar esta função para 5 CDs no máximo.

Para adicionar marcadores

1 Durante a reprodução da faixa a que quer adicionar um marcador, carregue sem soltar ▶II até "🔖" (Bookmark)" piscar no visor.
Se o marcador tiver sido adicionado com êxito, "🔖" pisca mais lentamente.
2 Repita o passo 1 para adicionar marcadores às faixas desejadas.

Para ouvir as faixas com marcadores

1 Carregue várias vezes em P MODE/⇄ até "🔖" começar a piscar.
2 Carregue em ▶II.
"🔖" acende-se no visor e a reprodução das faixas com marcadores começa.

Para retirar os marcadores

Durante a reprodução da faixa com um marcador, carregue sem soltar ▶II até "🔖" desaparecer do visor.

Para ver as faixas com marcadores

Durante a reprodução das faixas com marcadores, "🔖" continua a piscar lentamente no visor.

Notas

- As faixas com marcadores são reproduzidas por ordem numérica e não pela ordem pela qual adicionou os marcadores.
- Se tentar adicionar marcadores às faixas do sexto CD, apaga os marcadores do primeiro CD reproduzido.
- Se desligar todas as fontes de alimentação, todos os marcadores memorizados serão apagados.

Reproduzir as faixas pela ordem desejada (Reprodução PGM)

Pode programar o leitor de CD para que reproduza no máximo 64 faixas pela ordem que preferir.

1 Durante a reprodução, carregue várias vezes em P MODE/⇄ até aparecer "PGM".
2 Carregue em ⏮ ou ⏭ para seleccionar uma faixa.
3 Para introduzir a faixa seleccionada, carregue sem soltar ▶II até a ordem de reprodução aumentar um número.
"00" aparece e a ordem de reprodução aumenta um número.
4 Repita os passos 2 e 3 para seleccionar as faixas pela ordem que preferir.
5 Carregue em ▶II para iniciar a reprodução PGM.

Para verificar o programa

Durante a programação:
Carregue sem soltar ▶II várias vezes antes do passo 5.
Durante a reprodução PGM:
Carregue várias vezes em P MODE/⇄ até "PGM" começar a piscar e depois carregue sem soltar ▶II várias vezes.
Sempre que carregar em ▶II, aparece o número da faixa.

Notas

- Quando terminar de introduzir a faixa nº 64, no passo 3, aparece no visor a primeira faixa seleccionada.
- Se seleccionar mais do que 64 faixas, as primeiras faixas seleccionadas são apagadas.

Outras funções

Se utilizar o menu, pode efectuar as seguintes programações.

A função do temporizador

Pode programar o leitor de CD para interromper a reprodução automaticamente num período de 5 a 95 minutos, a intervalos de 5 minutos.
Se activar a função de temporizador durante a reprodução de um CD, o número da faixa pisca no visor.

A função G-PROTECTION

Esta função destina-se a proporcionar excelente protecção contra saltos de som durante muitas actividades.*

Desactivar o sinal sonoro

Pode desactivar o sinal sonoro que se ouve nos auscultadores/auriculares quando utilizar o leitor de CD.

* O som pode saltar:
– se o leitor de CD sofrer choques contínuos mais fortes do que o previsto,
– se o CD estiver sujo ou riscado, ou
– se utilizar CD-Rs/CD-RWs de má qualidade ou se houver um problema no dispositivo de gravação ou no software da aplicação.

Como programar

1 Durante a paragem na reprodução, carregue em DISPLAY/MENU até aparecer a indicação "t-SEt".
A partir daqui, inicie a operação seguinte no prazo de 15 segundos depois de terminar a operação anterior. Se as indicações do visor desaparecerem, recomece desde o passo 1.
2 Carregue em ⏮ ou ⏭ para seleccionar o item Menu 1 e depois carregue em DISPLAY/MENU ou ▶II.
O item Menu 2 começa a piscar.
3 Carregue em ⏮ ou ⏭ para seleccionar o item Menu 2 e depois carregue em DISPLAY/MENU ou ▶II para introduzir a selecção.
Depois de introduzido correctamente, o item pára de piscar.

Para voltar ao ecrã anterior, carregue em ■.

Para cancelar a programação, carregue sem soltar ■.

Lista de menus

Programação	Menu 1 ➡	Menu 2
Temporizador*	t-SEt	– – 05 : : 95
G-PROTECTION	SEt	on off
Desactivar o sinal sonoro	bEEP	b on b off

* Pode programar este item tanto na reprodução como na paragem.
A hora programada é uma estimativa.

Nota

Se desligar as fontes de alimentação, todas as programações voltam às predefinições.

Precauções

Segurança

- Se deixar cair objectos sólidos ou líquidos dentro do leitor de CD, desligue o aparelho e mande-o verificar por um técnico qualificado antes de voltar a utilizá-lo.
- Não coloque objectos estranhos dentro da tomada DC IN 4.5 V (entrada de corrente externa).

Fontes de alimentação

- Se não tencionar utilizar o leitor de CD durante muito tempo, desligue todas as fontes de alimentação.

Transformador de CA

- Utilize apenas o transformador de CA fornecido. Se o transformador não for fornecido com o leitor de CD, utilize o transformador de corrente AC-E45HG. Não utilize nenhum outro tipo de transformador de CA. Se o fizer, pode provocar uma avaria.

Polaridade da ficha

- Não toque no transformador de CA com as mãos molhadas.
- Ligue o transformador de CA a uma tomada de corrente de fácil acesso. Se notar algum problema no transformador de CA, desligue-o imediatamente da tomada de corrente.

Pilas secas

- Não queime as pilhas.
- Não transporte as pilhas juntamente com moedas ou outros objectos metálicos. Se os pólos positivo e negativo da pilha entrarem em contacto com objectos metálicos podem gerar calor.
- Não misture pilhas novas com pilhas usadas.
- Não utilize tipos de pilhas diferentes.
- Retire as pilhas quando não tencionar utilizar o aparelho durante muito tempo.
- Se o electrólito das pilhas se derramar, limpe o compartimento respectivo com todo o cuidado e coloque pilhas novas. Se se sujar com o líquido das pilhas, lave-se bem.

O leitor de CD

- Mantenha as lentes do leitor de CD limpas e não lhes toque. Se o fizer, pode danificar as lentes e o leitor de CD não funciona correctamente.
- Não coloque objectos pesados em cima do leitor de CD. Pode danificar o leitor e o CD.
- Não deixe o leitor de CD junto de fontes de calor ou num local exposto directamente à incidência dos raios solares, poeira excessiva, areia, chuva, choques mecânicos, em superfícies desniveladas ou num automóvel estacionado ao sol com as janelas fechadas.
- Se o leitor de CD provocar interferências na recepção de rádio ou de televisão, desligue-o ou afaste-o do rádio ou televisão.
- Não pode reproduzir discos com formas não normalizadas (por exemplo, em forma de coração, quadrado ou estrela) neste leitor de CD. Se tentar fazê-lo pode danificar o leitor. Não utilize esse tipo de discos.

Auscultadores/auriculares

Segurança rodoviária

Não utilize auscultadores/auriculares quando estiver a conduzir um automóvel, a andar de bicicleta ou a conduzir qualquer outro veículo motorizado. Pode provocar acidentes de trânsito e é proibido nalguns locais. Também pode ser potencialmente perigoso utilizar os auscultadores com um volume de som demasiado alto enquanto anda a pé, especialmente nas passagens de peões. Em situações potencialmente perigosas, tenha o máximo cuidado quando utilizar o leitor ou desligue-o.

Evitar lesões auditivas

Evite utilizar auscultadores/auriculares com o volume muito alto. Os otorrinos desaconselham a utilização contínua e prolongada de auscultadores com som alto. Se ouvir campainhas, diminua o volume de som ou desligue o leitor.

Ter consideração pelos outros

Mantenha o volume a um nível moderado. Isto permitir-lhe-à ouvir os sons exteriores sem perturbar os que o rodeiam.

Manutenção

Para limpar a parte exterior do leitor

Utilize um pano macio humedecido numa solução de detergente suave e água. Não utilize álcool, benzina ou diluente.

Para limpar as fichas

Se as fichas estiverem sujas, não ouve o som ou ouve ruído. Limpe as fichas periodicamente com um pano seco macio.

Resolução de problemas

Se o problema não for solucionado depois de ter efectuado as verificações seguintes, consulte um agente Sony.

"Hold" aparece no visor quando carrega numa tecla e o CD não funciona.

➔ Os botões estão bloqueados. Faça deslizar HOLD para trás.

O volume não aumenta mesmo depois de carregar várias vezes em VOL +.

➔ Carregue sem soltar SOUND até "AVLS" desaparecer do visor.

A tampa do compartimento das pilhas pode soltou-se por ter deixado cair o leitor, utilizado força excessiva, etc.

➔ Volte a colocá-la como mostrado na figura abaixo.

Características técnicas

Sistema

Sistema áudio digital de discos compactos

Propriedades do díodo de laser

Material: GaAlAs
Comprimento de banda: λ = 780 nm
Duração da emissão: Contínua
Saída de laser: Inferior a 44,6 µW (Esta saída é o valor medido a uma distância de 200 mm da superfície da lente da objectiva no bloco óptico com uma abertura de 7 mm.)

Requisitos de alimentação

- Duas pilhas LR6 (tamanho AA): 1,5 V CC × 2
- Transformador de CA (tomada DC IN 4.5 V):
  220 V, 50 Hz (Modelo da China)
  120 V, 60 Hz (Modelo do México)

Dimensões (l/a/p) (sem peças salientes e comandos)

Aprox. 135,8 × 23,5 × 135,8 mm

Peso (excluindo os acessórios)

Aprox. 188 g

Temperatura de funcionamento

5°C - 35°C

Design e especificações sujeitos a alteração sem aviso prévio.

Acessórios fornecidos

Transformador de CA (1)
Auscultadores/auriculares com telecomando (1)

Para os modelos fornecidos com telecomando

Utilize apenas o telecomando fornecido. Não pode utilizar este leitor de CD com o telecomando fornecido com outros leitores.

Download from Www.Somanuals.com. All Manuals Search And Download.

Free Manuals Download Website

http://myh66.com

http://usermanuals.us

http://www.somanuals.com

http://www.4manuals.cc

http://www.manual-lib.com

http://www.404manual.com

http://www.luxmanual.com

http://aubethermostatmanual.com

Golf course search by state

http://golfingnear.com

Email search by domain

http://emailbydomain.com

Auto manuals search

http://auto.somanuals.com

TV manuals search

http://tv.somanuals.com