SONY

4-111-175-**61**(1)

Active Speaker System

Operating Instructions
Mode d'emploi
Manual de instrucciones
Instruções de Operação

SRS-D25

©2008 Sony Corporation Printed in China

http://www.sony.net/

A

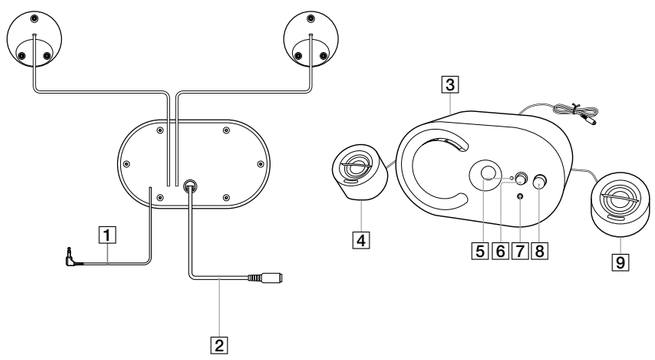

B

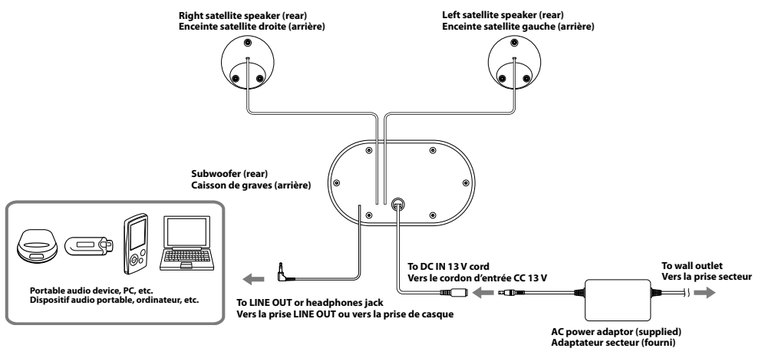

English

Before operating the system, please read this manual thoroughly and retain it for future reference.

WARNING

To reduce the risk of fire or electric shock, do not expose this apparatus to rain or moisture.
To reduce the risk of electrical shock, do not open the cabinet. Refer servicing to qualified personnel only.
To reduce the risk of fire, do not cover the ventilation opening of the apparatus with newspapers, tablecloths, curtains, etc.
Do not place the naked flame sources such as lighted candles on the apparatus.
To reduce the risk of fire or electric shock, do not expose this apparatus to dripping or splashing, and do not place objects filled with liquids, such as vases, on the apparatus.
Do not install the appliance in a confined space, such as a bookcase or built-in cabinet.
As the main plug is used to disconnect the system from the mains, connect the system to an easily accessible AC outlet. Should you notice an abnormality in the system, disconnect the main plug from the AC outlet immediately.
The system is not disconnected from the mains as long as it is connected to the AC outlet, even if the system itself has been turned off.
Excessive sound pressure from earphones and headphones can cause hearing loss.

CAUTION

You are cautioned that any changes or modifications not expressly approved in this manual could void your authority to operate this equipment.

Precautions

On safety

The nameplate is located on the bottom exterior of the system.
- Before operating the system, be sure that the operating voltage of the system is identical with that of your local power supply.

Where purchased	Operating voltage
All countries/regions	100V-240V AC, 50/60 Hz

- Use only the supplied AC power adaptor and AC cord.

On operation

- Should any solid object or liquid fall into the system, have the system checked by qualified personnel before operating it any further.
- Although this system is magnetically shielded, do not leave recorded tapes, watches, personal credit cards, or floppy disks with magnetic coding in front of the system for an extended period of time.

On placement

- Do not set the system in an inclined position.
- Do not leave the system in a location near heat sources, or in a place subject to direct sunlight, excessive dust, moisture, rain or mechanical shock.

On cleaning

Do not use alcohol, benzine, or thinner to clean the cabinet.

If the TV picture or monitor display is magnetically distorted

Although this system is magnetically shielded, there may be cases that the picture on some TV sets/personal computer sets may become magnetically distorted. In such a case, turn off the power of the TV set/personal computer set once, and after 15 to 30 minutes turn it on again. For the personal computer set, take the appropriate measures such as data storage before turning it off. When there seems to be no improvement, locate the system further away from the TV set/personal computer set.
Furthermore, be sure not to place objects in which magnets are attached or used near the TV set/personal computer set, such as audio racks, TV stands, toys etc. These may cause magnetic distortion to the picture due to their interaction with the system.

Others

- If you have any questions or problems concerning this system that are not covered in this manual, please consult your nearest Sony dealer.
- Should any problem persist, consult your nearest Sony dealer.

Identifying parts (See fig. A)

1. **Input cord**
   Connecting cord with stereo-mini plug
2. **DC IN 13 V cord**
3. **Subwoofer**
4. **Satellite speaker (L)**
5. **Power indicator**
6. **POWER button**
7. **(headphones) jack**
8. **VOLUME control**
9. **Satellite speaker (R)**

Power Sources

Connect the AC power adaptor to the system.

Note on the AC power adaptor
- Use only the supplied AC power adaptor. Do not use any other AC power adaptor to avoid damaging the speakers.

- Plug the AC power adaptor into a nearby AC output. In the case of a problem, unplug from the AC outlet immediately.
- Do not place the AC power adaptor on a bookshelf or in a confined place such as a cabinet.
- Do not use the AC power adaptor in a place subject to liquid or moisture to avoid fire or electric shock. Furthermore, do not place liquid-filled vessels, such as a vase, etc., on the AC power adaptor.

Hooking up the speakers

(See fig. B)

Connect the speaker to a source device.

When the system is connected to the monaural jack of the source device

The sound may not come through the right speaker.

Listening to the sound

First, turn down the volume on this system. When connecting the system to the headphones output, turn down the volume of the source device.

1. **Press the POWER button (on).**
   The Power indicator lights up.
2. **Start playing on the source device.**
3. **Adjust the volume.**
   Set the volume of the source device to moderate level, and turn the VOLUME control on this system.
4. **Press the POWER button (off) after using.**
   The Power indicator goes off.

To use the headphones/earphones

Connect them to the (headphones) jack.

Notes
- If the source device has a bass boost function or equalizer function, set them to off. If these functions are on, sound may be distorted.
- If the source device's headphones output has a line switch, better sound will be heard if it is set to on. See the operating instructions of the source device.

Troubleshooting

Should you have a problem with your speaker system, check the following list and take the suggested measures. If the problem persists, consult your nearest Sony dealer.

No sound

- Check that both this system and the source device are turned on.
- Turn up the volume of the system.
- Turn up the volume of the source device as high as possible to the extent that sound is not distorted. For details on volume adjustment, refer to the operating instructions supplied with the device.
- Make sure all the connections have been correctly made.

Low sound level

- Turn up the volume of the source device as high as possible to the extent that sound is not distorted. For details on volume adjustment, refer to the operating instructions supplied with the device.
- Turn up the volume of the system.

Distorted sound

- Turn down the volume of the source device to the point where the sound is no longer distorted. For details on volume adjustment, refer to the operating instructions supplied with the device.
- If the source device has a bass boosts function, set it to off.
- Turn down the volume of the system.

There is hum or noise in the speaker output.

- Make sure all the connections have been correctly made.
- Make sure none of the audio devices are positioned too close to the TV set.

The brightness of the POWER indicator is unstable.

- The brightness of the Power indicator may become unstable when the volume is turned up. This is not malfunction.

Specifications

Speaker section

Satellite speaker

Speaker system	38 mm, Full range, magnetically shielded
Enclosure type	Bass reflex
Impedance	4 Ω
Cord length	1 m

Subwoofer

Speaker system	67 mm, Woofer
Enclosure type	Bass reflex
Impedance	4 Ω

Amplifier section

Rated output	5 W + 5 W (10% T.H.D., 1 kHz, 4 Ω) (Satellite speaker) 15 W (10% T.H.D., 100 Hz, 4 Ω) (Subwoofer)
Input	Connecting cord with stereo mini plug (1 m, 39 3/8 in.) × 1
Input impedance	7 kΩ (at 1 kHz)
Output	Stereo mini jack × 1 (PHONES)

General

Power	DC 13V (Supplied AC power adaptor)
Dimensions (w/h/d)	Approx. 65 × 65 × 67.5 mm (2 5/8 × 2 5/8 × 2 3/4 in.) (Satellite speaker) Approx. 208 × 118 × 130 mm (8 1/4 × 4 3/4 × 5 1/8 in.) (Subwoofer)
Mass	Approx. 90 g (3 oz.) (Satellite speaker), Approx. 1.2 kg (2 lb. 10 oz.) (Subwoofer)
Cord length	1.8 m (Power cord)

Supplied accessories

- AC power adaptor (1)
- AC power cord (1)
- Operating Instructions (1)

Design and specifications are subject to change without notice.

Français

Avant d'utiliser l'appareil, lisez attentivement ce mode d'emploi et conservez-le afin de pouvoir le consulter ultérieurement.

AVERTISSEMENT

Pour éviter les risques d'incendie ou d'électrocution, n'exposez pas cet appareil à la pluie ou à l'humidité.
Pour éviter les risques d'électrocution, n'ouvrez le coffret sous aucun prétexte.
Confiez l'entretien ou les réparations à un technicien qualifié.
Pour éviter tout risque d'incendie, n'obstruez pas les orifices de ventilation de l'appareil avec des journaux, des nappes, des rideaux, etc.
Ne placez aucune flamme incandescente (bougies) sur l'appareil.
Pour éviter tout risque d'incendie ou d'électrocution, n'exposez pas cet appareil aux éclaboussures et évitez de placer dessus des objets remplis de liquide, tels que des vases.
N'installez pas l'appareil dans un espace confiné, notamment dans une bibliothèque ou un meuble encastré.
Étant donné que la prise principale permet de déconnecter le système de la prise secteur, connectez le système à une prise secteur facilement accessible.
Si vous observez une quelconque anomalie dans le système, déconnectez immédiatement la prise principale de la prise secteur.
Le système n'est pas déconnecté du secteur tant qu'il reste branché sur la prise secteur, même s'il a été mis hors tension.
Une pression sonore excessive provenant des écouteurs ou du casque peut entraîner une perte d'audition.

ATTENTION

Toute modification non expressément autorisée par le fabricant peut annuler le droit de l'utilisateur à utiliser cet équipement.

Précautions

Sécurité

La plaque signalétique se trouve à l'arrière du système.
- Avant d'utiliser le système, assurez-vous que la tension de fonctionnement du système est identique à celle de votre alimentation secteur.

Lieu d'achat	Tension de fonctionnement
Tous les pays/toutes les régions	100 V - 240 V CA, 50/60 Hz

- Utilisez uniquement l'adaptateur secteur et le cordon d'alimentation fournis.

Fonctionnement

- Si du liquide ou un objet pénètre à l'intérieur du système, faites réviser le système par un technicien qualifié avant de le remettre en marche.
- Bien que ce système soit doté d'un blindage magnétique, ne laissez aucune cassette enregistrée, montre, carte de crédit ou disquette, ou toute autre objet utilisant un dispositif d'encodage magnétique à proximité du système pendant une période prolongée.

Installation

- N'installez pas le système sur une surface inclinée.
- N'installez pas votre système à proximité de sources de chaleur ou dans un endroit exposé aux rayons du soleil, à une poussière excessive, à l'humidité, à la pluie ou à des chocs mécaniques.

Entretien

N'utilisez pas d'alcool, de benzine ou de diluant pour nettoyer le coffret.

Si l'image affichée sur le téléviseur ou sur le moniteur présente des distorsions magnétiques

Bien que ce système soit muni d'un blindage magnétique, il est possible que l'image de certains téléviseurs ou écrans d'ordinateur présente des distorsions magnétiques. Le cas échéant, mettez le téléviseur ou l'ordinateur hors tension, puis remettez-le sous tension au bout de 15 ou 30 minutes. Pour l'ordinateur, veillez à sauvegarder vos données personnelles avant la mise hors tension. Si vous ne constatez aucune amélioration, éloignez le système du téléviseur ou de l'ordinateur. Veillez en outre à ne pas utiliser ni poser des objets munis d'aimants, tels que meubles audio, meubles TV, certains jouets, etc. Ils peuvent interférer avec le système et entraîner des distorsions magnétiques.

Autres

- Si vous avez des questions sur votre système ou ne parvenez pas à résoudre un problème non décrit dans ce manuel, consultez votre revendeur Sony le plus proche.
- Si le problème persiste, consultez votre revendeur Sony le plus proche.

Identification des pièces (voir fig. A)

1. **Cordon d'entrée**
   Cordon de connexion avec mini-fiche stéréo
2. **Cordon d'entrée CC 13 V**
3. **Caisson de graves**
4. **Enceinte satellite (G)**
5. **Témoin d'alimentation**
6. **Touche POWER**
7. **Prise (casque)**
8. **Commande VOLUME**
9. **Enceinte satellite (D)**

Sources d'alimentation

Raccordez l'adaptateur secteur au système.

Remarques concernant l'adaptateur secteur
- Utilisez uniquement l'adaptateur secteur fourni. N'utilisez aucun autre adaptateur secteur afin de ne pas endommager les enceintes.

- Branchez l'adaptateur secteur à la prise secteur la plus proche. En cas de problème, débranchez immédiatement l'adaptateur secteur de la prise secteur.
- Ne placez pas l'adaptateur secteur sur une étagère ou dans un endroit confiné, notamment dans une armoire ou un placard.
- N'utilisez pas l'adaptateur secteur dans un endroit exposé à l'eau ou à la moisissure afin d'éviter tout risque d'incendie ou d'électrocution. Veillez en outre à ne poser aucun objet rempli de liquide, tel qu'un vase, sur l'adaptateur secteur.

Raccordement des enceintes

(voir fig. B)

Raccordez l'enceinte au dispositif source.

Une fois le système connecté à la prise mono du dispositif source

Il est possible que le son ne soit pas reproduit dans l'enceinte droite.

Écoute du son

Baissez tout d'abord le volume du système. Lorsque vous raccordez ce système à la prise de sortie de casque, baissez le volume du dispositif source.

1. **Appuyez sur la touche POWER (marche).**
   Le témoin d'alimentation s'allume.
2. **Lancez la lecture sur le dispositif source.**
3. **Réglez le volume.**
   Réglez le volume du dispositif source à un volume modéré, et actionnez la commande VOLUME de cet appareil.
4. **Appuyez sur la touche POWER (arrêt).**
   Le témoin d'alimentation s'éteint.

Pour utiliser le casque ou les écouteurs

Connectez le casque ou les écouteurs à la prise (casque).

Remarques
- Si le dispositif source est doté d'une fonction d'amplification des basses fréquences ou d'un égaliseur, désactivez-les. Si ces fonctions sont activées, des distorsions sonores risquent de se produire.
- Si la prise de sortie de casque du dispositif source dispose d'un interrupteur de ligne, vous pouvez activer celui-ci afin d'optimiser le son. Reportez-vous au mode d'emploi du dispositif source.

Dépannage

En cas de problème avec votre système d'enceintes, consultez la liste suivante et suivez les instructions données. Si le problème persiste, consultez votre revendeur Sony le plus proche.

Absence de son

- Vérifiez que ce système et que le dispositif source sont sous tension.
- Augmentez le volume du système.
- Augmentez le volume du dispositif source au plus haut niveau possible, mais sans franchir la limite de la distorsion sonore. Pour obtenir de plus amples informations sur le réglage du volume, reportez-vous au mode d'emploi fourni avec le dispositif.
- Assurez-vous que toutes les connexions sont correctement effectuées.

Son trop faible

- Augmentez le volume du dispositif source au plus haut niveau possible, mais sans franchir la limite de la distorsion sonore. Pour obtenir de plus amples informations sur le réglage du volume, reportez-vous au mode d'emploi fourni avec le dispositif.
- Augmentez le volume de l'appareil.

Distorsion sonore

- Baissez le volume du dispositif source jusqu'à ce que la distorsion disparaisse. Pour obtenir de plus amples informations sur le réglage du volume, reportez-vous au mode d'emploi fourni avec le dispositif.
- Si le dispositif source dispose d'une fonction d'amplification des basses fréquences, désactivez-la.
- Baissez le volume du système.

Le son provenant des enceintes présente un ronronnement ou des parasites

- Assurez-vous que toutes les connexions sont correctement effectuées.
- Veillez à ce qu'aucun dispositif audio ne soit placé trop près du téléviseur.

La luminosité du témoin d'alimentation n'est pas stable.

- Il est possible que la luminosité du témoin d'alimentation ne soit pas stable à un niveau de volume élevé. Il ne s'agit pas d'un dysfonctionnement.

Caractéristiques techniques

Enceintes

Enceinte satellite

Système d'enceintes	38 mm, gamme de fréquences étendue, à blindage magnétique
Type de caisson	Bass reflex
Impédance	4 Ω
Longueur du cordon	1 m

Caisson de graves

Système d'enceintes	67 mm, enceinte de graves
Type de caisson	Bass reflex
Impédance	4 Ω

Amplificateur

Sortie nominale	5 W + 5 W (10% T.H.D., 1 kHz, 4 Ω) (Enceinte satellite) 15 W (10% T.H.D., 100 Hz, 4 Ω) (Caisson de graves)
Entrée	Cordon de connexion avec mini-fiche stéréo (1 m, 39 3/8 po.) × 1
Impédance d'entrée	7 kΩ (à 1 kHz)
Sortie	Mini-prise stéréo × 1 (PHONES)

Généralités

Puissance	13 V CC (adaptateur secteur fourni)
Dimensions (l/h/p)	Environ 65 × 65 × 67,5 mm (2 5/8 × 2 5/8 × 2 3/4 po) (Enceinte satellite) Environ 208 × 118 × 130 mm (8 1/4 × 4 3/4 × 5 1/8 po) (Caisson de graves)
Poids	Environ 90 g (3 oz) (Enceinte satellite), Environ 1,2 kg (2 lb. 10 oz.) (Caisson de graves)
Longueur du cordon	1,8 m (cordon d'alimentation)

Accessoires fournis

- Adaptateur secteur (1)
- Cordon d'alimentation secteur (1)
- Mode d'emploi (1)

La conception et les spécifications sont sujettes à modification sans préavis.

Download from Www.Somanuals.com. All Manuals Search And Download.

A

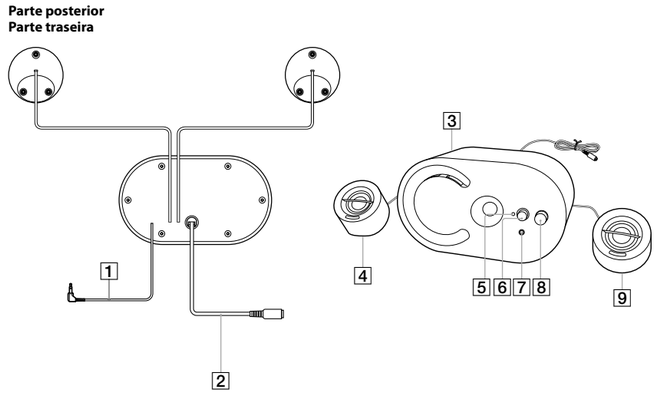

B

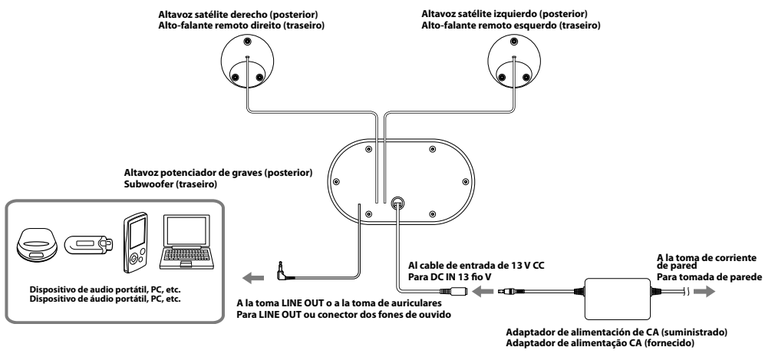

Español

Antes de utilizar la unidad, lea este manual atentamente y consérvelo para consultarlo en el futuro.

ADVERTENCIA

Para evitar incendios o riesgo de electrocución, no exponga la unidad a la lluvia ni a la humedad.
Para evitar descargas eléctricas, no abra la unidad.
En caso de avería, solicite únicamente los servicios de personal cualificado.
Para evitar el riesgo de incendio, no cubra la ventilación del aparato con periódicos, manteles, cortinas, etc.
No ponga objetos con llamas sin protección (por ejemplo, velas encendidas) encima del aparato.
Para evitar incendios o riesgo de incendio o electrocución, no exponga coloque sobre el aparato objetos que contengan líquidos, por ejemplo, un jarrón, ni exponga la unidad a salpicaduras o goteos.
No instale el aparato en un espacio cerrado, como una estantería para libros o un armario empotrado.
Como se utiliza el enchufe para desconectar el sistema de la toma de alimentación principal, conecte el sistema a una toma de corriente de CA a la que pueda acceder fácilmente.
Si detecta algo anormal en el sistema, desconecte el enchufe de la toma de CA inmediatamente.
El sistema no se desconecta de la fuente de alimentación principal mientras permanezca conectada a la toma de corriente de CA, incluso si está apagado.
Una presión excesiva de sonido en los auriculares puede provocar pérdidas de audición.

PRECAUCIÓN

Debe tener en cuenta que cualquier cambio o modificación no aprobada de forma expresa en este manual podría invalidar su autoridad para utilizar este equipo.

Precauciones

Seguridad

La placa de identificación está situada debajo, en la parte exterior del sistema.

- Antes de utilizar el sistema, compruebe si la tensión de la alimentación del mismo es idéntica a la de la fuente de alimentación local.

Lugar de adquisición	Tensión de alimentación
Todos los países/regiones	100 V-240 V CA, 50/60 Hz

- Utilice solamente el adaptador de alimentación de CA y el cable de CA suministrados.

Funcionamiento

- Si algún objeto sólido o líquido cae sobre el sistema, haga revisar el sistema por personal cualificado antes de volver a utilizarlo.
- Aunque este sistema está magnéticamente protegido, no deje cintas grabadas, relojes, tarjetas de crédito ni disquetes que utilicen codificación magnética delante del sistema durante mucho tiempo.

Colocación

- No coloque el sistema en posición inclinada.
- No deje el sistema cerca de fuentes de calor ni en lugares expuestos a la luz solar directa, polvo excesivo, humedad, lluvia o golpes.

Limpieza

No utilice alcohol, benceno ni disolvente para limpiar la carcasa.

Si la imagen del televisor o la pantalla del ordenador aparece distorsionada debido al magnetismo

Aunque el sistema está magnéticamente protegido, en algunos casos la imagen de algunos televisores u ordenadores personales puede distorsionarse debido al magnetismo. Si esto ocurre, apague el televisor o el ordenador y enciéndalo de nuevo transcurridos entre 15 y 30 minutos. En el caso del ordenador, tome las medidas adecuadas, como guardar los datos antes de apagarlo.
Si no se produce ninguna mejora, aleje el sistema del televisor o del ordenador. Asimismo, no coloque objetos que contengan o utilicen imanes cerca del televisor o del ordenador, como soportes de audio, mesas de televisor, juguetes, etc., ya que pueden provocar una distorsión magnética de la imagen debido a la interacción con el sistema.

Otros

- Si tiene alguna pregunta o problema relacionado con el sistema de altavoces, póngase en contacto con su distribuidor Sony más cercano.
- Si no consigue solucionar el problema, acuda a su distribuidor Sony más cercano.

Descripción de la unidad

(consulte la figura A)

1. **Cable de entrada**
   Cable que conecta la toma mini estéreo
2. **Cable de entrada de 13 V CC**
3. **Altavoz potenciador de graves**
4. **Altavoz satélite (Izq)**
5. **Indicador de encendido**
6. **Botón POWER**
7. **Toma 🎧 (auriculares)**
8. **Control VOLUME**
9. **Altavoz satélite (Der)**

Fuentes de alimentación

Conecte el adaptador de alimentación de CA al sistema.

Nota sobre el adaptador de alimentación de CA

- Utilice solamente el adaptador de alimentación de CA suministrado. No utilice ningún otro adaptador de alimentación de CA para evitar dañar los altavoces.

- Conecte el adaptador de alimentación de CA a una salida de CA cercana. Si detecta algún problema, desenchúfelo inmediatamente de la toma de CA.
- No coloque el adaptador de alimentación de CA sobre una librería o en un sitio cerrado, como un armario.
- No utilice el adaptador de CA en lugares expuestos a líquidos o humedad para evitar riesgos de incendios y de descargas eléctricas. No coloque tampoco recipientes llenos de agua, como floreros, sobre el adaptador de alimentación de CA.

Cómo colgar los altavoces

(Consulte la figura B)

Conecte el altavoz a un dispositivo de sonido.

Si el sistema está conectado a la toma monoaural del dispositivo de sonido

El sonido tal vez no se emita en el altavoz derecho.

Reproducción del sonido

En primer lugar, baje el volumen del sistema. Si conecta el sistema a la salida de auriculares, baje el volumen del dispositivo de origen.

1. **Pulse el botón POWER (⏻ encendido).**
   Se iluminará el indicador de encendido.
2. **Inicie la reproducción en el dispositivo de origen.**
3. **Ajuste el volumen.**
   Ajuste el volumen del dispositivo de origen en un nivel moderado y gire el control VOLUME de la unidad.
4. **Pulse el botón POWER (⏻ apagado) cuando haya terminado de utilizar el sistema.**
   Se apagará el indicador de encendido.

Para utilizar los auriculares

Conecte los auriculares a la toma 🎧 (auriculares).

Notas

- Si el dispositivo de origen dispone de función de potenciador de graves o de ecualizador, desactívela. Si no lo hace, es posible que el sonido esté distorsionado.
- Si la salida de auriculares del dispositivo de origen tiene un conmutador de línea, obtendrá mejor sonido si lo activa. Consulte el manual de instrucciones del dispositivo de origen.

Resolución de problemas

Si tiene algún problema con el sistema de altavoces, compruebe la lista siguiente y tome las medidas oportunas. Si no consigue solucionar el problema, acuda a su distribuidor Sony más cercano.

No se emite ningún sonido

- Compruebe que el sistema y el dispositivo de origen están encendidos.
- Suba el volumen del sistema.
- Suba el volumen del dispositivo de origen tanto como sea posible hasta que deje de distorsionar el sonido. Para obtener más información sobre el ajuste del volumen, consulte el manual de instrucciones del dispositivo.
- Asegúrese de que todas las conexiones se han realizado correctamente.

Nivel bajo de sonido

- Suba el volumen del dispositivo de origen tanto como sea posible hasta que deje de distorsionar el sonido. Para obtener más información sobre el ajuste del volumen, consulte el manual de instrucciones del dispositivo.
- Suba el volumen de la unidad.

El sonido se distorsiona

- Baje el volumen del dispositivo de origen hasta que deje de distorsionar el sonido. Para obtener más información sobre el ajuste del volumen, consulte el manual de instrucciones del dispositivo.
- Si el dispositivo de origen dispone de función de potenciador de graves, desactívela.
- Baje el volumen del sistema.

Se perciben zumbidos o ruido en la salida del altavoz

- Asegúrese de que todas las conexiones se han realizado correctamente.
- Compruebe que ninguno de los dispositivos de audio se encuentre demasiado cerca del televisor.

El brillo del indicador POWER es inestable.

- Es posible que el brillo del indicador Power se vuelva inestable cuando se sube el volumen. No se trata de un error de funcionamiento.

Especificaciones

Sección de los altavoces

Altavoz satélite

Sistema de altavoces	38 mm, gama completa, protegido magnéticamente
Tipo de caja	Reflector de graves
Impedancia	4 Ω
Longitud del cable	1 m

Altavoz potenciador de graves

Sistema de altavoces	67 mm, tipo cónico
Tipo de caja	Reflector de graves
Impedancia	4 Ω

Sección del amplificador

Salida nominal	5 W + 5 W (10% T.H.D., 1 kHz, 4 Ω) (Altavoz satélite) 15 W (10% T.H.D., 100 Hz, 4 Ω) (Altavoz potenciador de graves)
Entrada	Cable que conecta la toma mini estéreo (1 m.) × 1
Impedancia de entrada	7 kΩ (a 1 kHz)
Salida	Toma mini estéreo × 1 (AURICULARES)

General

Alimentación	13 V CC (Adaptador de alimentación de CA suministrado)
Dimensiones (an/al/pr)	Aprox. 65 × 65 × 67,5 mm (Altavoz satélite) Aprox. 208 × 118 × 130 mm (Altavoz potenciador de graves)
Masa	Aprox. 90 g (Altavoz satélite), Aprox. 1,2 kg (Altavoz potenciador de graves)
Longitud del cable	1,8 m (cable de alimentación)

Accesorios suministrados

- Adaptador de alimentación de CA (1)
- Cable de alimentación de CA (1)
- Manual de instrucciones (1)

El diseño y las especificaciones están sometidos a cambios sin previo aviso.

Inglês

Antes de operar o sistema, leia este manual com muito cuidado e guarde-o para consultas futuras.

AVISO

Para reduzir o risco de incêndio ou choque elétrico, não exponha este aparelho à chuva ou umidade.
Para reduzir o risco de choque elétrico, não abra o gabinete.
Encaminhe o serviço de manutenção somente para pessoal qualificado.
Para reduzir o risco de incêndio, não cubra a abertura de ventilação do aparelho com jornais, panos de prato, cortinas, etc.
Não coloque fontes de chama direta, tais como velas acesas, no aparelho.
Para reduzir o risco de incêndio ou choque elétrico, não exponha este aparelho a goteiras ou espirros de água, e não coloque objetos cheios de líquido, tais como vasos, no aparelho.
Não instale o aparelho em um espaço confinado, como uma estante ou armário fechado.
Como o plugue principal é usado para desconectar o sistema da caixa de luz, conecte o sistema com uma saída CA de fácil acesso.
Caso você perceba uma anormalidade no sistema, desconecte o plugue principal da entrada CA imediatamente.
O sistema não estará desconectado da fiação enquanto estiver ligado à saída CA, mesmo que o próprio sistema tenha sido desligado.
Uma pressão de som excessiva dos fones de ouvido pode causar perda de audição.

CUIDADO

Você fica avisado que quaisquer mudanças ou modificações não aprovadas expressamente neste manual podem anular sua autorização para operar este equipamento.

Precauções

Sobre segurança

A placa identificadora está localizada na parte exterior inferior do sistema.

- Antes de operar o sistema, certifique-se de que a voltagem de operação do sistema seja idêntica àquela do seu fornecedor de alimentação local.

Onde pode ser comprado	Voltagem de operação
Todos os países/regiões	100V-240V CA, 50/60 Hz

- Use somente o adaptador de alimentação CA e o fio CA fornecidos.

Sobre a operação

- Caso qualquer objeto ou líquido caia dentro do sistema, leve-o para ser verificado por pessoal qualificado antes de operá-lo novamente.
- Apesar deste sistema ser blindado magneticamente, não deixe fitas gravadas, relógios, cartões de crédito pessoais ou disquetes com decodificação magnética em frente ao sistema por um longo período de tempo.

Sobre disposição

- Não coloque o sistema em uma posição inclinada.
- Não deixe o sistema em um local perto de fontes de calor, ou em locais sujeitos à exposição de luz solar direta, poeira excessiva, umidade, chuva ou choque mecânico.

Sobre a limpeza

Não use álcool, benzina, ou tíner para limpar o gabinete.

Se a imagem da TV ou a exibição do monitor estiverem magneticamente distorcidas

Apesar deste sistema ser blindado magneticamente, pode haver casos em que a imagem em alguns aparelhos de TV/computadores pode ficar distorcida magneticamente.
Neste caso, desligue a energia do aparelho de TV/computador e depois de 15 a 30 minutos ligue-o novamente. Para o computador, tome as medidas apropriadas tais como armazenamento de dados antes de desligá-lo.
Quando parecer que não houve melhora, coloque o sistema mais longe do aparelho de TV/computador.
Além disso, certifique-se de não colocar objetos onde imãs são fixados ou usados perto do aparelho de TV/computador, tais como estantes para áudio e TV, brinquedos, etc. Eles podem causar uma distorção magnética à imagem devido a sua interação com o sistema.

Outros

- Se você tiver quaisquer perguntas ou problemas com relação a este sistema que não estejam mencionados neste manual, consulte o seu representante Sony mais próximo.
- Se algum problema persistir, procure o seu representante Sony mais próximo.

Peças de identificação (Ver fig. A)

1. **Fio de entrada**
   Fio de conexão com mini-plugue estéreo
2. **DC IN 13 fio V**
3. **Subwoofer**
4. **Alto-falante remoto (E)**
5. **Indicador de alimentação**
6. **Botão LIGA/DESLIGA**
7. **conector 🎧 (fones de ouvido)**
8. **controle de VOLUME**
9. **Alto-falante remoto (D)**

Fontes de Alimentação

Conecte o adaptador de alimentação CA ao sistema.

Observação sobre o adaptador de alimentação CA

- Use somente o adaptador de alimentação CA fornecido. Não use qualquer outro adaptador de alimentação CA para evitar danos aos alto-falantes.

- Ligue o adaptador de alimentação CA em uma saída CA próxima. Caso haja qualquer problema, desligue-o da saída CA imediatamente.
- Não coloque o adaptador de alimentação CA em uma estante ou local confinado, como um armário.
- Não use o adaptador de alimentação CA em local sujeito à presença de líquidos ou umidade, para evitar incêndios ou choque elétrico. Além disso, não coloque vasilhas com líquidos, tais como um vaso, etc., sobre o adaptador de alimentação CA.

Pendurando os alto-falantes

(Ver fig. B)

Conecte o alto-falante a um dispositivo de origem.

Quando o sistema estiver ligado ao conector mono do dispositivo de origem

O som pode não vir através do alto-falante direito.

Ouvindo o som

Primeiro, abaixe o volume do sistema. Ao conectar o sistema à saída dos fones de ouvido, abaixe o volume do dispositivo de origem.

1. **Pressione o botão LIGA/DESLIGA (⏻ posição on).**
   O indicador Power acende.
2. **Inicie a reprodução do dispositivo de origem.**
3. **Ajuste o volume.**
   Regule o volume do dispositivo de origem para nível moderado, e ligue o controle de VOLUME neste sistema.
4. **Pressione o botão LIGA/DESLIGA (⏻ posição off) depois do uso.**
   O indicador Power apaga.

Para usar os tipos de fones de ouvido

Conecte-os ao conector 🎧 (fones de ouvido).

Observações

- Se o dispositivo de origem tiver uma função bass boost (acréscimo de graves) ou função de equalizador, ajuste-os para desligado (off). Se estas funções estiverem ligadas (posição on), o som pode ficar distorcido.
- Se a saída para fones de ouvido do dispositivo de origem tiver um interruptor de linha, será possível ouvir um som melhor se ele estiver ligado (posição on). Consulte as instruções de operação do dispositivo de origem.

Resolução de Problemas

Caso haja algum problema com o seu sistema de alto-falantes, verifique a seguinte lista e tome as medidas sugeridas. Se o problema persistir, procure o representante Sony mais próximo.

Sem som

- Verifique se tanto este sistema quanto o dispositivo de origem estão ligados.
- Aumente o volume do sistema.
- Aumente o volume do dispositivo de origem o mais alto possível até o ponto em que o som não fique distorcido. Para maiores detalhes sobre ajuste de volume, consulte as instruções de operação fornecidas com o dispositivo.
- Certifique-se de que todas as conexões foram feitas corretamente.

Nível de som baixo

- Aumente o volume do dispositivo de origem o mais alto possível até o ponto em que o som não fique distorcido. Para maiores detalhes sobre ajuste de volume, consulte as instruções de operação fornecidas com o dispositivo.
- Aumente o volume do sistema.

Som distorcido

- Abaixe o volume do dispositivo de origem até o ponto em que o som não estiver mais distorcido. Para maiores detalhes sobre ajuste de volume, consulte as instruções de operação fornecidas com o dispositivo.
- Se o dispositivo de origem tiver uma função bass boost, desligue-a (posição off).
- Abaixe o volume do sistema.

Há um zumbido ou barulho na saída do alto-falante.

- Certifique-se de que todas as conexões foram feitas corretamente.
- Certifique-se de que nenhum dos dispositivos de áudio estejam posicionados perto demais do aparelho de TV.

O brilho do indicador POWER está instável.

- O brilho do indicador Power pode ficar instável quando o volume é aumentado. Isto não é um defeito.

Especificações

Seção dos alto-falantes

Alto-falante remoto

Sistema de Alto-falantes	38 mm, Alcance total, blindado magneticamente
Tipo de fechamento	Reflexo da função Bass
Impedância	4 Ω
Comprimento do fio	1 m

Subwoofer

Sistema de Alto-falantes	67 mm, Woofer
Tipo de fechamento	Reflexo da função Bass
Impedância	4 Ω

Seção do Amplificador

Saída avaliada	5 W + 5 W (10% T.H.D., 1 kHz, 4 Ω) (Alto-falante remoto) 15 W (10% T.H.D., 100 kHz, 4 Ω) (Subwoofer)
Entrada	Fio de conexão com mini-plugue estéreo (1 m, 39 $^{3}/_{8}$ in.) × 1
Impedância de entrada	7 kΩ (a 1 kHz)
Saída	Mini-conector estéreo × 1 (FONES)

Geral

Alimentação	DC 13V (Adaptador de alimentação CA fornecido)
Dimensões (l/h/p)	Aprox. 65 × 65 × 67,5 mm (2 $^{5}/_{8}$ × 2 $^{5}/_{8}$ × 2 $^{3}/_{4}$ in.) (Alto-falante remoto) Aprox. 208 × 118 × 130 mm (8 $^{1}/_{4}$ × 4 $^{3}/_{4}$ × 5 $^{1}/_{8}$ in.) (Subwoofer)
Massa	Aprox. 90 g (3 oz.) (Alto-falante remoto), Aprox. 1,2 kg (2 lb. 10 oz.) (Subwoofer)
Comprimento do fio	1,8 m (Fio de alimentação)

Acessórios fornecidos

- Adaptador de alimentação CA (1)
- Fio de alimentação CA (1)
- Instruções de Operação (1)

Projeto e especificações estão sujeitos a mudanças sem aviso prévio.

Download from Www.Somanuals.com. All Manuals Search And Download.

Free Manuals Download Website

http://myh66.com

http://usermanuals.us

http://www.somanuals.com

http://www.4manuals.cc

http://www.manual-lib.com

http://www.404manual.com

http://www.luxmanual.com

http://aubethermostatmanual.com

Golf course search by state

http://golfingnear.com

Email search by domain

http://emailbydomain.com

Auto manuals search

http://auto.somanuals.com

TV manuals search

http://tv.somanuals.com