# FRONT

15.000"

5.000"

12.500"

6.250"

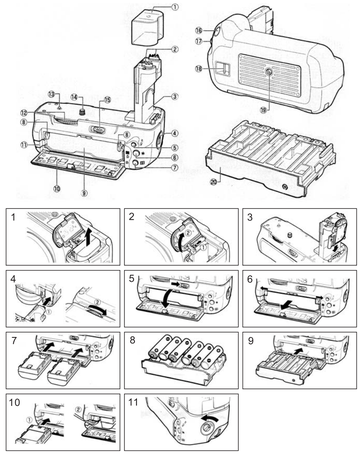

©2011 Mizco International, Inc. Avenel, New Jersey
www.mizco.com tel: 800•838•3200
email: digipowersolutions@mizco.com
Made in China. Fabriqué au Chine. Hecho en China
All rights reserved. Todos los derechos reservados. Tous droits réservés.
DIGIPOWER is a registered trademark of Mizco International Inc.
DIGIPOWER es una marca registrada de Mizco International Inc.
DIGIPOWER est une marque de commerce enregistrée de Mizco International, Inc.
Design and specifications are subject to change without notice.
El diseño y sus especificaciones están sujetos a cambio sin previo aviso.
Le design et les spécifications peuvent changer sans préavis.
All brands represented herein are registered trademarks of their respective manufacturers.
Todas las marcas representadas aquí son marcas comerciales registradas de sus fabricantes respectivos.
Toutes les marques représentées ici sont des marques déposées de leurs fabricants respectifs.

Declaration of Conformity with FCC Rules for Electromagnetic Compatibility.We, Mizco International, Inc., of 80 Essex Ave East, Avenel, NJ 07001, declare under our sole responsibility that the product to which this declaration relates, complies with Part 15 of the FCC Rules. Operation is subject to the following two conditions: (1) this device may not cause harmful interference, and (2) this device must accept any interference received, including interference that may cause undesired operation.
This equipment has been tested and found to comply with the limits for a Class B digital device, pursuant to part 15 of the FCC Rules. These limits are designed to provide reasonable protection against harmful interference in a residential installation. This equipment generates, uses, and can radiate radio frequency energy and, if not installed and used in accordance with the instructions, may cause harmful interference to radio communications. However, there is no guarantee that interference will not occur in a particular installation. If this equipment does cause harmful interference to radio or television reception, which can be determined by turning the equipment off and on, the user is encouraged to try to correct the interference by one or more of the following measures: • Reorient or relocate the receiving antenna • Increase the separation between the equipment and receiver • Connect the equipment into an outlet on a circuit different from that which the receiver is connected • Consult the dealer or an experienced radio/TV technician for help.
Mizco International, Inc., is not responsible for any interference caused by unauthorized modifications to this equipment. Such modifications could void the user's authority to operate this equipment.
ICES This Class B digital apparatus complies with Canadian ICES-003.

Declaración de conformidad con los reglamentos de la FCC para compatibilidad electromagnéticaNosotros, Mizco International, Inc., de 80 Essex Ave East, Avenel, NJ 07001, declaramos bajo nuestra responsabilidad única que el producto relacionado con esta declaración, cumple con la Parte 15 de las reglas de la FCC. Su operación está sujeta a las siguientes dos condiciones: (1) este dispositivo no puede causar interferencia dañina, y (2) este dispositivo debe ó aceptar cualquier interferencia recibida, incluyendo interferencia que pudiera causarle una operación no deseada.
Este equipo ha sido probado y se encontró que cumple con los límites establecidos para un dispositivo digital Clase B, de conformidad con la sección 15 de las reglas de la FCC. Estos límites están diseñados para proporcionar una protección razonable contra interferencia dañina en una instalación residencial. Este equipo genera, usa y puede emitir energía de radio frecuencia y si no se instala y usa de acuerdo con las instrucciones podría provocar interferencia perjudicial a las comunicaciones de radio. Sin embargo, no hay garantía de que dicha interferencia no ocurra en una instalación en particular. Si este equipo sí causa interferencia dañina a la radio o televisión, lo cual puede determinarse apagando y encendiendo el equipo, se sugiere que el usuario trate de corregir la interferencia mediante una de las siguientes medidas: • Colocar u orientar la antena receptora en otro lado • Aumentar la separación entre el equipo y el receptor • Conectar el equipo una salida o circuito distinto al que está conectado el receptor • Consultar a su proveedor o un técnico de radio o televisión con experiencia para que le ayuden.
Mizco International, Inc. no es responsable por cualquier interferencia causada por modificaciones no autorizadas a este equipo. Dichas modificaciones pueden anular la autoridad del usuario para operar este equipo.
ICESEste aparato digital Clase B cumple con el ICES-003 de Canadá.

Déclaration de conformité à la réglementation FCC en matière de compatibilité électromagnétiqueNous, Mizco International, Inc., sis au 80 Essex Ave East, Avenel, NJ 07001, déclarons sous notre seule responsabilité que le produit auquel se réfère la présente déclaration, est conforme aux normes de la partie 15 de la FCC. Son utilisation est sujette à deux conditions : (1) ce dispositif ne doit pas causer d'interférence nuisible, et (2) ce dispositif doit accepter toute interférence reçue, y compris des interférences pouvant entraîner un fonctionnement non désiré.
Cet appareil a été contrôlé et jugé conforme aux limites imposées pour les unités numériques de classe B, en vertu de l'alinéa 15 de la réglementation FCC. Ces limites visent à assurer une protection raisonnable contre les interférences en milieu résidentiel. Cet appareil génère, utilise et peut émettre de l'énergie radiofréquence et, s'il n'est pas installé et utilisé selon les instructions fournies, il peut causer des interférences dans les communications radio. Néanmoins, aucune installation n'est pas définitivement exempte de ce phénomène. Si cet appareil cause effectivement des interférences nuisibles lors de la réception d'émissions radio ou télévisées (et il suffit, pour s'en rendre compte, d'éteindre et d'allumer cet appareil), l'utilisateur devra tenter de remédier à ces interférences par l'application de l'une ou plusieurs des mesures suivantes : • Réorienter ou déplacer l'antenne réceptrice • Augmenter la distance entre l'équipement et le récepteur • Brancher l'équipement sur une prise de courant appartenant à un circuit différent de celui sur lequel est branché le récepteur • Demander l'assistance du fournisseur ou d'un technicien de télé ou de radio expérimenté
Mizco International, Inc., n'est pas responsable des interférences causées par des modifications non autorisées de cet équipement. De telles modifications peuvent rendre nulle l'autorisation accordée aux utilisateurs de se servir de cet équipement.
ICESCe périphérique numérique de classe B est conforme à la norme canadienne ICES-003.

# BACK

## Guía del Usuario — Español

**Notas importantes para el usuario**
• La empuñadura PGR-CNE6 solo puede usarse con cámaras CANON compatibles.
• No la use con baterías ni recepticulos de baterías no recomendados en esta guia del usuario.
• Para evitar descargas eléctricas provocadas por objetos metálicos en contacto con los bornes, coloque nuevamente la tapa de contacto cuando la empuñadura no esté en uso.
• Cuando se retire el recepticulo de baterías o la cubierta del compartimiento de baterías de la empuñadura, quite las baterías o coloque el recepticulo o la cubierta en el estuche del recepticulo para evitar descargas eléctricas provocadas por el contacto con otros objetos metálicos.
• La lámpara de acceso de la tarjeta de memoria puede encenderse cuando la empuñadura se fija o retira de la cámara. Esto no es una falla de funcionamiento. Siga usándola normalmente.
• En caso de notar humo o un olor o ruido inusual proveniente de las baterías, retírelas y deje de usarlas de inmediato. Comuníquese con el departamento de atención al cliente para más instrucciones.

**Contenido de la caja**
• Empuñadura
• Cartucho de batería Li-Ion
• Cartucho de batería AA
• Tapa de contacto
• Manual del usuario

**Partes del PGR-CNE6**
1. Tapa de contacto
2. Contactos de alimentación / señal
3. Ranura de la cubierta del compartimiento de baterías de la cámara
4. Botón de operación
5. Botón AF-ON
6. Botón Traba AE/Traba FE/Índice/Reducir
7. Botón de selección de punto AF / Ampliación
8. Palanca de liberación de baterías
9. Compartimiento del conjunto de baterías Li-ion
10. Tapa de protección del cartucho de baterías
11. Montura del cable acoplador CC
12. Rueda de fijación
13. Perno guía
14. Tornillo de montaje
15. Palanca de liberación del compartimiento de baterías
16. Botón de liberación del obturador
17. Dial de comando principal
18. Montura de la correa de mano
19. Conector del trípode
20. Cartucho de batería AA

**Controles de la empuñadura**
El PGR-CNE6 está equipado con un botón de liberación del obturador, diales de comando principal y botón AF-ON para ser usado al tomar fotos en posición vertical (retrato).
Estos controles ejecutan las mismas funciones de los controles correspondientes de la cámara.

Consulte el manual de su cámara para más información.
Nota: Los cambios que haga en el menú de configuraciones personalizadas de la cámara también se aplicarán a los controles de la empuñadura.

**Conexión de la empuñadura**
IMPORTANTE: Antes de conectar la empuñadura, asegúrese de que la cámara esté apagada y de que el control de la empuñadura (Fig. A-14) esté en posición (off).
1. Retire la batería Li-ion de la cámara. (Figura 1)
2. Deslice la puerta del compartimiento de baterías de la cámara para abrirla y jale en ángulo para guitarla. (Figura 2)
3. La puerta del compartimiento de baterías de la cámara puede guardarse en el lugar para almacenar dicha pieza en la empuñadura. (Figura 3)
4. Retire la cubierta de protección, luego conecte la empuñadura insertando los contactos eléctricos en el compartimiento de las baterías. (Figura 4)
5. Alinee el tornillo de montaje con el conector del trípode de la cámara, luego ajuste la rueda de fijación giróndola en la dirección indicada por la flecha con la leyenda LOCK. (Figura 4-2)
6. 10. Asegúrese de conectar la empuñadura a la cámara antes de colocarle las baterías. El estado de carga de las baterías puede no verse correctamente si se conecta la empuñadura a la cámara cuando las baterías están cargadas.

**Colocación de las baterías**
**Baterías Li-ion**
1. Deslice la palanca de acuerdo con la flecha y abra el compartimiento. (Figura 5)
2. Presione ambas palancas de liberación de la cámara de batería y retire el cartucho de baterías AA. (Figura 6)
3. Coloque una o dos baterías de Li-ión en el cartucho de baterías correspondiente. (Figura 7)
4. Cierre y trabe la cubierta del compartimiento.
Nota: La empuñadura puede alimentarse con una o dos baterías LP-E6 de Li-ión.
• La batería original LP-E6 está colocada del lado derecho del compartimiento. Si tiene una segunda batería disponible, colóquela del lado izquierdo del compartimiento.
• Si se colocan dos baterías, ambas suministrarán energía simultáneamente.
• Se pueden usar dos paquetes de baterías con diferentes niveles de carga sin inconvenientes.

**Baterías AA**
1. Presione ambas palancas de liberación de la cámara de batería y retire el cartucho de baterías AA.
2. Coloque (seis) baterías AA en el cartucho de batería. Asegúrese de que hacerlo en la posición correcta. (Figura 8)
3. Voltee el cartucho de baterías de manera que éstas queden boca abajo. Inserte el cartucho hasta que la palanca de liberación de la batería quede asegurada en su lugar. (Figura 9)
4. Cierre y trabe la cubierta del compartimiento.
Nota: Debido a su capacidad limitada, las baterías AA LR6 alcalinas y ZR-6 de níquel-manganeso solo deben usarse cuando no haya alternativa disponible. No se recomienda su uso a bajas temperaturas. En general, las baterías AA tienen menor capacidad que otras fuentes de energía cuando se las usa en la empuñadura PGR-CNE6. Para un desempeño óptimo, se recomienda el uso de baterías LP-E6. La capacidad de las baterías AA varía según la marca y las condiciones de almacenamiento.

**Uso de un tomacorriente domiciliario**
Para conectar la unidad a un tomacorriente domiciliario, use el conjunto adaptador CA ACK-E6 (Se vende por separado - Consulte las instrucciones para ACK-E6)
1. Inserte el acoplador de CC en el lado izquierdo del compartimiento de la bateria Li-ion. (Figura 10-1)
2. Pase el cable CC por la acanaladura para el cable del cartucho de la batería. (Figura 10-2)
3. Conecte el cable CC en el acoplador CC.
4. Conecte el cable de alimentación al adaptador CA e inserte el enchufe en el tomacorriente.
NOTAS:
• Lleve el interruptor de la cámara a posición OFF (apagado) antes de desconectar el cable de alimentación.
• Tenga cuidado de que el cable CC no quede aprisionado entre la empuñadura y el cartucho de la batería.

**Desempeño**
Baterías LP-E6
El desempeño de las baterías LP-E6 disminuye cuando la temperatura está en el orden de los 10°C (50°F). Para un desempeño óptimo, asegúrese de que su batería de repuesto esté completamente cargada y guárdela en un ambiente templado. Las baterías frías recuperarán algo de su carga al ser calentadas.
Especificaciones
Fuente de alimentación: 1) Una o dos baterías LP-E6 recargable de Li-ión 2) seis baterías AA LR6 alcalinas, HR6 Ni-MH, FR6 de litio o ZR6 de níquel-manganeso 3) Adaptador CA ACK-E6 (se vende por separado).
Temperatura de trabajo: 0-40° C (32-104° F)

**¡AD VERTENCIA! INSTRUCCIONES DE SEGURIDAD IMPORTANTES!**
El no leer o no seguir estas instrucciones de seguridad puede resultar en un incendio, explosión, choque eléctrico ú otro peligro, ¡y provocar una lesión seria ¡y/o mortal ¡y/o daños a la propiedad.
Este producto no es un juguete. Mantengalo alejado de los niños. Asegúrese que todas las personas que usan este producto lean ¡y sigan estas advertencias e instrucciones.
• Retire las baterías si no va a usar la empuñadura por largo tiempo.
• La empuñadura está compuesta por componentes muy delicados. Se la debe proteger de los golpes, las caídas y de otras maniobras inadecuadas.
• La empuñadura no es impermeable.
• Nunca intente desarmar ni reparar el producto por sus propios medios. La garantía no cubre fallas en el funcionamiento o accidentes que de ello resulten.

**GARANTÍA LIMITADA**
La responsabilidad de Mizco con lo que respecta esta garantía limitada se limita exclusivamente a la reparación o el reemplazo, a su discreción, de cualquier producto que falla durante el uso normal del consumidor durante un período de 1 año a partir de la fecha de compra. Esta garantía no abarca daños o fallas que pudieran resultar de su mal uso, descuido, accidente, modificación, abuso, instalación incorrecta o mantenimiento. Si en cualquier momento durante el período de 1 año después de la compra del producto, éste falla a causa de un defecto de materiales o fabricación, por favor devuelva el producto defectuoso con el porte prepagado y el comprobante de compra. Todas las marcas representadas aquí son marcas comerciales registradas de sus fabricantes respectivos. El diseño y sus especificaciones están sujetos a cambio sin previo aviso.

## User Guide — English

**Important User Notes**
• The PGR-CNE6 battery grip is for use with compatible CANON cameras only.
• Do not use with batteries or battery cartridges not recommended in this user guide.
• To prevent electrical shorts caused by metal objects touching the power terminals, replace the contact cap when the battery grip is not in use.
• When the battery holder or battery-chamber cover is removed from the battery grip, remove the batteries or place the holder or cover in the holder case to prevent electrical shorts caused by contact with other metal objects.
• The memory card access lamp may light up when the battery grip is attached or removed from the camera, this is not a malfunction. Continue to use normally.
• Should you notice smoke or an unusual smell or noise from the battery, remove batteries and discontinue use immediately. Please call customer support for further instructions.

**What's in the Box**
• Battery Grip
• Li-ion battery cartridge
• AA battery cartridge
• Contact cap
• User's manual

**Parts of the PGR-CNE6**
1. Contact cap
2. Signal contacts
3. Holder for camera battery cover
4. Power switch
5. AF-ON button
6. AE lock/ FE lock/ Index/ Reduce button
7. AF point selection/ Magnify button
8. Battery release lever
9. Battery pack compartment
10. Battery cartridge protective cover
11. DC coupler cord mount
12. Attach/ Detach wheel
13. Guide Pin
14. Mounting screw
15. Battery compartment release lever
16. Shutter release button
17. Main command dial
18. Hand strap mount
19. Tripod socket
20. AA battery cartridge

**Battery Grip Controls**
The PGR-CNE6 is equipped with a shutter-release button, main command dial, sub command dial, and AF-ON button for use when capturing photographs in the vertical (portrait) position.
These controls perform the same functions as the corresponding controls on the camera. Please reference your camera manual for more information.
Note: The changes you make to the controls in the camera custom settings menu also apply to the controls on the battery grip.

**Connecting the Battery Grip**
IMPORTANT: Before connecting the battery grip, be sure that the camera is off and that the battery grip control is in the (off) position.
1. Remove the Li-ion battery from the camera. (Figure 1)
2. Slide open the camera battery door, pull out at an angle to detach it. (Figure 2)
3. The camera battery door can be stored on the battery grip's camera battery door storage area. (Figure 3)
4. Remove the contact cap, and then connect the battery grip by inserting the electrical contacts into the camera battery compartment. (Figure 4)
5. Align the mounting screw with the camera's tripod socket; tighten the attachment wheel by rotating it in the direction shown by the LOCK arrow (Figure 4-2).
6. Be sure to connect the battery grip to the camera before inserting the batteries. Battery charge status may not be displayed properly if you connect the battery grip to the camera while the batteries are loaded.

**Inserting Batteries**
**Li-ion Batteries**
1. Slide the lever as shown by the arrow and open the battery chamber. (Figure 5)
2. Press both release levers outward in the battery chamber, and remove the AA battery cartridge. (Figure 6)
3. Insert one or two Li-ion batteries into the Li-ion battery cartridge. (Figure 7)
4. Close and lock the battery compartment cover.
Note: The battery grip can be powered with one or two LP-E6 Li-ion batteries.
• The original Li-ion LP-E6 battery is inserted into the right side of the battery chamber. If available, insert the second battery into the left side of the battery chamber.
• If two battery packs are inserted, power is supplied simultaneously by both battery packs.
• Two battery packs with different charging levels can be used without any problems.

**AA Batteries**
1. Press both release levers outward in the battery chamber, and remove the AA battery cartridge.
2. Place (six) AA batteries in the battery cartridge. Make sure that the batteries are in the correct position. (Figure 8)
3. Turn over the battery cartridge so the batteries are facing downward. Insert the battery cartridge until the battery release lever locks into place. (Figure 9)
4. Close and lock the battery compartment cover.
Note: Due to their limited capacity, AA LR6 alkaline and ZR6 nickel-manganese batteries should be used only when no other alternative is available. Use is not recommended at low temperatures. In general, AA batteries have less capacity than other power sources when used to power the PGR-CNE6 battery grip. LP-E6 batteries are recommended for optimal performance. The capacity of AA batteries varies with brand and storage conditions.

**Using a Household Power Outlet**
To connect to a household power outlet, use the AC adapter kit ACK-E6 (Sold separately - refer to ACK-E6 instructions.)
1. Insert the DC coupler into the left side of the Li-ion battery pack compartment. (Figure 10-1)
2. Pass the DC cord through the battery cartridge cord groove. (Figure 10-2)
3. Connect the DC cord to the DC coupler.
4. Connect the power cord to the AC adapter, and insert the plug into a power outlet.
NOTES:
• Set the camera's power switch to 'OFF' before connecting/ disconnecting the power cord.
• Be careful that the DC cord does not get pinched between the battery grip and the battery cartridge.

**Performance**
LP-E6 Batteries
The performance of LP-E6 batteries drop when temperatures are at or near 10°C (50°F). For optimal performance make sure your spare battery is fully charged and kept in warm conditions. Cold batteries will recover some of their charge when warmed.

**Specifications**
Power source: 1) One or two LP-E6 rechargeable Li-ion batteries 2) Six LR6 alkaline, HR6 Ni-MH, FR6 lithium, or ZR6 nickel-manganese AA batteries 3) AC adapter kit (ACK-E6- sold separately)
Operating temperature: 0-40° C (32-104° F)

**WARNING! IMPORTANT SAFETY INSTRUCTION!**
Failure to read and follow these safety instructions could result in fire, explosion, electrical shock or other hazard, causing serious and/or fatal injury and/or property damage.

This product is not a toy. Keep away from children. Insure that all persons who use the product read and follow these warnings and instructions
• Remove batteries if you do not intend to use the battery grip for a long period of time.
• The battery grip is comprised of very delicate components. It should be protected against shocks, falls or other improper handling.
• The Battery grip is not waterproof.
• Never attempt to disassemble or repair the product by yourself. Any malfunction or accident resulting from such action is not covered by the warranty.

**Limited Warranty**
Mizco's responsibility with regard to this limited warranty shall be limited solely to the repair or replacement at its option, of any product, which fails during normal consumer use for a period of 1 Year from the date of purchase. This warranty does not extend to damage or failure, which results from misuse, neglect, accident, alteration, abuse, improper installation or maintenance. If at any time during the 1 Year period following the purchase the product fails due to defects in materials or workmanship, return the defective product with freight prepaid and proof of purchase. All brands represented herein are registered trademarks of their respective manufacturers. Design and specifications are subject to change without notice.

## Guide d'Utilisation — Français

**Remarques importantes pour les utilisateurs**
• La poignée PGR-CNE6 est destinée aux appareils photo CANON compatibles seulement.
• Ne l'utilisez pas avec des piles ou des porte-piles non recommandés dans le présent guide.
• Pour éviter les courts-circuits électriques résultant du contact des bornes d'alimentation avec des objets métalliques, remettez le capuchon en place lorsque vous n'utilisez pas la poignée.
• Lorsque vous retirez le couvercle du porte-pile ou du compartiment de pile de la poignée, enlevez les piles ou placez le porte-piles ou le couvercle dans son étui pour éviter les courts-circuits électriques résultant d'un contact avec d'autres objets métalliques.
• Il se pourrait que le voyant d'accès de la carte mémoire s'allume lorsque vous fixez la poignée sur l'appareil photo ou que vous l'enlevez; il ne s'agit pas d'un mauvais fonctionnement. Continuez à l'utiliser de façon normale.
• Si vous détectez de la fumée, une odeur ou un bruit inhabituel provenant des piles, retirez-les et cessez d'utiliser votre appareil immédiatement. Veuillez contacter l'Assistance à la clientèle pour obtenir des instructions supplémentaires.

**Contenu de la boîte**
• Poignée
• Chargeur de piles au lithium-ion
• Chargeur de piles AA
• Capuchon pour contacts
• Guide d'utilisation

**Pièces pour le modèle PGR-CNE6**
1. Capuchon pour contacts
2. Contacts Alimentation / Signal
3. Fente pour couvercle du compartiment de pile de l'appareil photo
4. Commutateur verrouillage / fonctionnement
5. Bouton AF-ON
6. Bouton AE LOCK/ FE lock/ Index/ Réduction
7. Bouton de sélection AF / Grossissement
8. Levier de dégagement des piles
9. Compartiment de bloc-pile
10. Couvercle de protection du chargeur de piles
11. Oeillet pour cordon de coupleur c.c.
12. Molette de fixation / dégagement
13. Tige de guidage
14. Vis de montage
15. Levier de dégagement du compartiment de pile
16. Déclencheur
17. Molette principale
18. Oeillet pour courroie
19. Filetage pour trépied
20. Chargeur de piles AA

**Commandes de la poignée**
Le modèle PGR-CNE6 est doté d'un déclencheur, d'une molette de commande principale, et d'un bouton AF-ON utilisé pour la photographie en position verticale (portrait).

Ces commandes exécutent les mêmes fonctions que les contrôles correspondants sur l'appareil photo. Veuillez vous reporter au guide d'utilisation de votre appareil photo pour de plus amples renseignements.
Remarque : Les modifications que vous apportez aux commandes du menu des paramètres personnalisés de l'appareil photo s'appliquent également aux commandes de la poignée.

**Installation de la poignée**
IMPORTANT : Avant d'installer la poignée, assurez-vous que l'appareil photo est éteint et que la commande de la poignée est à la position OFF.
1. Retirez la pile au lithium-ion de l'appareil photo. (Figure 1)
2. Ouvrez le compartiment de pile de l'appareil photo, puis inclinez-le pour l'enlever. (Figure 2)
3. Le couvercle du compartiment de pile de l'appareil photo peut être rangé sur celui de la poignée. (Figure 3)
4. Retirez le couvercle de protection, puis installez la poignée en insérant les contacts électriques dans le compartiment de pile de l'appareil photo. (Figure 4)
5. Alignez la vis de montage sur le filetage pour trépied de l'appareil photo, serrez la molette de fixation en la tournant dans le sens indiqué par la flèche LOCK. (Figure 4-2)
6. Assurez-vous de fixer la poignée sur l'appareil photo avant d'insérer les piles. L'état de charge des piles ne s'affichera peut-être pas correctement si vous fixez la poignée sur l'appareil photo avant d'insérer les piles.

**Insertion des piles**
**Piles Li-ion**
1. Faites glisser le levier comme le montre la flèche et ouvrez le compartiment de pile. (Figure 5)
2. Pressez les deux leviers de dégagement vers l'extérieur dans le compartiment de pile, puis retirez le chargeur de piles AA. (Figure 6)
3. Insérez une ou deux piles au lithium-ion dans le chargeur. (Figure 7)
4. Fermez et verrouillez le couvercle du compartiment de pile.
Remarque: La poignée peut être alimentée au moyen d'un ou de deux bloc-piles al lithium-ion LP-E6.
• Le premier bloc-piles au lithium-ion LP-E6 doit être inséré à droite dans le compartiment de pile. S'il y a lieu, insérez le deuxième bloc-piles à gauche dans le compartiment.
• Si vous avez inséré deux blocs-piles, l'appareil sera alimenté simultanément par les deux.
• Vous pouvez utiliser sans problème deux blocs-piles de niveau de charge différent.

**Piles AA**
1. Pressez les deux leviers de dégagement vers l'extérieur dans le compartiment de pile, puis retirez le chargeur de piles AA.
2. Placez (six) piles AA dans le chargeur, en vous assurant de les mettre dans la bonne position. (Figure 8)
3. Retournez le chargeur de façon que les piles soient orientées vers le bas. Insérez le chargeur jusqu'à ce que le levier de dégagement se verrouille en place. (Figure 9)
4. Fermez et verrouillez le couvercle du compartiment de pile.
Remarque: En raison de leur capacité limitée, les piles alcalines LR6 de type AA et celles au nickel manganèse ZR6 ne doivent être utilisées que s'il n'y a pas d'autre solution. Leur utilisation n'est pas recommandée à basse température. En général, les piles AA ont une capacité moindre que les autres sources d'alimentation lorsqu'elles sont utilisées pour alimenter la poignée PGR-CNE6. Pour obtenir un rendement optimal, les piles LP-E6 sont recommandées. La capacité des piles AA varie selon la marque et les conditions d'entreposage.

**Utilisation d'une prise de courant domestique**
Pour brancher sur une prise de courant domestique, utilisez l'ensemble adaptateur c.a. ACK-E6 (Vendu séparément - Reportez-vous aux instructions ACK-E6.)
1. Insérez le coupleur CC dans le côté gauche du compartiment de batteries Li-ion rechargeable. (Figure 10-1)
2. Passez le cordon c.c. à travers la rainure du chargeur de pile. (Figure 10-2)
3. Branchez le cordon c.c. sur le coupleur c.c..
4. Branchez la cordon d'alimentation sur l'adaptateur c.a., puis insérez-le dans une prise de courant.
REMARQUES :
• Mettez le commutateur d'alimentation de l'appareil photo à la position « OFF » avant de débrancher le cordon d'alimentation.
• Assurez-vous que le cordon c.c. ne reste pas coincé entre la poignée et le chargeur de piles.

**Rendement**
**Piles LP-E6**
Le rendement des piles LP-E6 diminue lorsque les températures avoisinent les 10 °C (50 °F). Pour un rendement optimal, assurez-vous que votre pile de rechange est complètement chargée et conservée au chaud. Les piles froides récupéreront une partie de leur charge en se réchauffant.

**Caractéristiques techniques**
Source d'alimentation : 1) Une ou deux piles au lithium-ion LP-E6 2) six piles alcalines LR6, HR6 Ni-MH, FR6 au lithium ou ZR6 au nickel manganèse de type AA.
Température de fonctionnement : 0–40 °C (32–104 °F)

**MISE EN GARDE! CONSIGNES DE SÉCURITÉ IMPORTANTES !**
Le fait de ne pas lire et suivre ces consignes de sécurité peut provoquer des incendies, des explosions, des chocs électriques ou d'autres dangers qui pourraient provoquer des blessures graves ou mortelles ainsi que des dommages matériels.
Ce produit n'est pas un jouet. Tenir hors de portée des enfants. S'assurer que toutes les personnes qui utilisent le produit lisent et suivent des avertissementset consignes.
• Retirez les piles si vous ne prévoyez pas utiliser la poignée pendant une longue période de temps.
• La poignée est composée d'éléments délicats. Elle doit être protégée contre les chocs, les chutes ou toute manipulation inappropriée.
• La poignée n'est pas à l'épreuve de l'eau.
• N'essayez jamais de désassembler ou de réparer le produit vous-même. Tout accident ou mauvais fonctionnement résultant d'une telle action n'est pas couvert par la garantie.

**GARANTIE LIMITÉE**
La responsabilité de Mizco relativement à cette garantie limitée s'applique uniquement à la réparation ou au remplacement, à son gré, de tout produit qui se révèle défectueux pendant une utilisation normale pour une période d'un (1) an à compter de la date d'achat. Cette garantie ne s'applique pas dans le cas de dommage ou de panne découlant d'un mauvais usage, de négligence, d'accident, de modification, d'abus, d'installation inadéquate ou de mauvais entretien. Advenant que le produit cesse de fonctionner en raison d'un défaut de matériau ou de fabrication dans l'année suivant son achat, veuillez retourner le produit défectueux (fret payé d'avance) avec une preuve d'achat. Toutes les marques représentées ici sont des marques déposées de leurs fabricants respectifs. Le design et les spécifications peuvent changer sans préavis.

SWATCHES ARE NOT FOR COLOR. FOR ACCURATE STANDARDS, REFER TO THE CURRENT EDITION OF THE PANTONE® COLOR FORMULA GUIDE.
WHILE EVERY EFFORT HAS BEEN MADE TO ENSURE ACCURACY, THE CLIENT IS RESPONSIBLE FOR PROOFREADING ALL MARKETING, ENGINEERING QUALITY CONTROL AND LEGAL REQUIREMENTS. LIABILITY WILL BE LIMITED TO THE CORRECTION OF ANY ERRORS, SEPARATORS, SERVICE BUREAUS AND/OR PRINTERS ARE RESPONSIBLE FOR CHECKING FINAL MECHANICAL DRAWINGS FOR TOLERANCES, REGISTRATION, ACCURACY IN MEASUREMENTS, ASSEMBLY DETAILS AND UPC SCANNABILITY WHEN PROVIDED AND ANY NECESSARY TRAPPING BEFORE FILMS, PLATES OR PRINTING IS COMPLETED.

DIELINE IS FOR REFERENCE ONLY.
PLEASE PLACE ARTWORK ON ACTUAL DIELINE ONCE BUILT AND ADJUST AS NEEDED PRIOR TO SEPARATION & PRINTING.

| info | | colors | |
|---|---|---|---|
| FILENAME: | MANUAL_PGR-CNE6 | PROCESS BLACK | DIELINE NONREPRO |
| PROJECT: | MULTI-POWER BATTERY PACK | | |
| DIELINE: | TO BE DETERMINED | | |
| DATE: | 08.15.11 | | |

Download from Www.Somanuals.com. All Manuals Search And Download.

Free Manuals Download Website

http://myh66.com

http://usermanuals.us

http://www.somanuals.com

http://www.4manuals.cc

http://www.manual-lib.com

http://www.404manual.com

http://www.luxmanual.com

http://aubethermostatmanual.com

Golf course search by state

http://golfingnear.com

Email search by domain

http://emailbydomain.com

Auto manuals search

http://auto.somanuals.com

TV manuals search

http://tv.somanuals.com